MITSUBISHI HEAVY INDUSTRIES

Побутові та напівпромислові системи кондиціонування повітря

РУХАЄМО СВІТ ВПЕРЕД

MITSUBISHI HEAVY INDUSTRIES GROUP

ЗМІСТ

Зміст каталогу інтерактивний. Для швидкого переходу до потрібного розділу, натисніть на необхідний пункт змісту.

ПОБУТОВІ СПЛІТ-СИСТЕМИ

Спліт-системи. Модельний ряд 6
Мульти спліт-системи. Модельний ряд 7
Нові спліт-системи серії ZT-WF New 10
Енергоефективність та нові технології 20
Технології розподілу повітря 22
Технології очищення повітря 24
Енергозбереження 26
Функції комфорту 27
Нова система керування через Wi-Fi New 29
Функції. Значення піктограм 32
Функції побутових спліт-систем 33
Серія SRK-ZSX-W, -WF. Diamond Series New 34
Серія SRK-ZR-W, -WF. Diamond Series New 36
Серія SRK-ZT-WF. Premium Series New 38
Серія SRK-ZS-W, -WF. Premium Series New 40
Серія SRK-ZTL-W. Standard Plus Series New 42
Серія SRK-ZSP-W1. Standard Series 44
Серія SRK-ZSPR-S. Standard Series 46
Серія SRF-ZS/ZSX. Підлогові 50
Серія SRR-ZS. Канальні низького статичного тиску 51
Серія FDTC-VH. 4-х поточні касетні компактні 52
Мульти спліт-системи New 53
Системи керування 58
Габаритні розміри. Внутрішні блоки 60
Габаритні розміри. Зовнішні блоки 66
Коефіцієнти енергоефективності та річне споживання електроенергії 73

ЗМІСТ

Зміст каталогу інтерактивний. Для швидкого переходу до потрібного розділу, натисніть на необхідний пункт змісту.

НАПІВПРОМИСЛОВІ СПЛІТ-СИСТЕМИ

Напівпромислові спліт-системи. Модельний ряд 76

Нові касетні кондиціонери. Особливості 78

Датчик руху 81

Дротовий пульт керування RC-ES1 New 82

Дротовий пульт керування RC-EX3A 84

Зовнішні блоки 86

V-Multi та MULTI системи 90

Внутрішні блоки. Переваги та особливості 92

Серія FDT. 4-х поточні касетні блоки 94

Серія FDTC. 4-х поточні касетні компактні блоки 104

Серія FDU. Канальні високого статичного тиску 108

Серія FDUM. Канальні низького та середнього статичного тиску 114

Серія SRK. Настінні блоки 122

Серія FDE. Стельові блоки 126

Серія FDF. Колонні блоки 132

Габаритні розміри. Зовнішні блоки 137

Інтерфейс компресорно-конденсаторного блоку 142

Системи керування 144

Коефіцієнти енергоефективності та річне споживання електроенергії 148

MITSUBISHI HEAVY INDUSTRIES

РУХАЄМО СВІТ ВПЕРЕД

Побутові кондиціонери

Які переваги можуть запропонувати кондиціонери Mitsubishi Heavy Industries?

- Підтримання комфортного мікроклімату завдяки швидкому охолодженню та обігріву
- Енергозбереження для сталого майбутнього
- Інноваційний дизайн, що підходить до будь-якого інтер'єру
- Надійність для тривалої експлуатації

Нагорода за дизайн

спліт-системи Mitsubishi Heavy Industries SRK-ZSX

Mitsubishi Heavy Industries отримала срібну нагороду 2017 Silver A' Design Award у категорії «Інженерний та технічний дизайн» за кондиціонер серії SRK-ZSX Diamond.
Ця модель була створена з урахуванням високих вимог європейського ринку кондиціонування повітря.

Елегантний дизайн

серія ZSX

серія ZTL

Кондиціонери серій ZSX/ZS/ZT та ZTL отримали інноваційний дизайн із заокругленими контурами, які гармонійно доповнюють різноманітні європейські інтер'єри.

Тихі та комфортні

Mitsubishi Heavy Industries пропонує унікальні кондиціонери з оптимальним набором функцій для цілорічного створення комфортного клімату. Влітку вони забезпечать приємну прохолоду без протягів. У холодну пору року (аж до -20 ° C) візьмуть на себе обігрів будинку або офісу. Устаткування MHI по-справжньому тихе: працюючий кондиціонер практично не чути, рівень шуму всього від 19 дБ(А). Він не потурбує навіть чуйний сон дитини.

Енергозбереження

Висока енергоефективність у поєднанні з комфортом. Кондиціонери Mitsubishi Heavy Industries пропонують користувачеві різні рішення для комфортного мікроклімату та економії енергії.
Усі моделі досягають високої енергоефективності завдяки технологіям Mitsubishi Heavy Industries, зокрема високопродуктивному компресору та інверторній технології DC PAM.

Зручність

Керуйте кондиціонером звідки завгодно та в будь-який час за допомогою системи бездротового керування.

МОДЕЛЬНИЙ РЯД

■ СПЛІТ-СИСТЕМИ

	Модель		Продуктивність, кВт											
			1.5	2.0	2.5	3.5	4.0	4.5	5.0	6.0	6.3	7.1	8.0	10.0
НАСТІННИЙ ТИП	Diamond Series SRK-ZSX-WF New SRK-ZSX-W *1	R32 c.34		● A+++	● A+++	● A+++			● A++	● A++				
НАСТІННИЙ ТИП	Diamond Series SRK-ZR-WF New SRK-ZR-W	R32 c.36									● A++	● A++	● A++	● A++
НАСТІННИЙ ТИП	Premium Series SRK-ZT-WF New *1	R32 c.38		● A+++	● A+++	● A+++			● A++					
НАСТІННИЙ ТИП	Premium Series SRK-ZS-WF New SRK-ZS-W *1	R32 c.40		● A+++	● A+++	● A++			● A++					
НАСТІННИЙ ТИП	Standard Plus Series SRK-ZTL-W New	R32 c.42	● A++	● A++	● A++	● A++			● A++		● A++	● A++		
НАСТІННИЙ ТИП	Standard Series SRK-ZSP-W1	R32 c.44			● A++	● A++		● A++	● A++					
НАСТІННИЙ ТИП	Standard Series SRK-ZSPR-S	R410A c.46		● A	● A	● A++		● A			● A++	● A+	● A+	
ПІДЛОГОВИЙ ТИП	SRF-ZS/ZSX	R32 c.50			● A++	● A++			● A++					
КАНАЛЬНИЙ ТИП	SRR-ZS	R32 c.51			● A++	● A++			● A++	● A++				
КАСЕТНИЙ ТИП	FDTC	R32 c.52			● A++	● A++	● A++		● A++	● A++				

*1 Для серій ZSX, ZT та ZS доступні різні кольорові варіанти.

* Технічні дані у каталозі приведені відповідно до стандарту (ISO - T1). Охолодження: внутрішня температура 27 °CDB, 19 °CWB, зовнішня температура 35 °CDB. Обігрів: внутрішня температура 20 °CDB, зовнішня температура 7 °CDB, 6 °CWB.
* Рівень шуму відображає дані отримані в результаті вимірів виконаних у безлунній камері. У нормальних умовах експлуатації, цей рівень може трохи відрізнятися.
* «TCO_2Eq» означає кількість парникових газів, виражену як множення ваги парникових газів у метричних тонах та їх потенціалу глобального потепління.

МОДЕЛЬНИЙ РЯД

■ МУЛЬТИ СПЛІТ-СИСТЕМИ

			SCM-ZS-W (R32) c.54									SCM-ZM-S (R410A) c.54
			New			New						
	Модель (кВт)		3.0	4.0	4.5	4.1	5.0	6.0	7.1	8.0	10.0	12.5
	Кількість внутрішніх блоків		2			2 - 3			2 - 4		2 - 5	4 - 6
	Зовнішній блок*1 / Внутрішній блок, кВт		A+++			A+++			A++		A+++	A *2
НАСТІННИЙ ТИП	**SRK-ZSX-WF, -W**	2.0		●	●		●	●	●	●	●	●
		2.5		●	●		●	●	●	●	●	●
		3.5		●	●		●	●	●	●	●	●
		5.0					●	●	●	●	●	●
	●● *3	6.0						●	●	●	●	●
	SRK-ZR-WF, -W	7.1							●	●	●	●
		8.0									●	
	SRK-ZS-WF, -W	1.5	●			●						
		2.0	●	●	●	●	●	●	●	●	●	●
		2.5	●	●	●	●	●	●	●	●	●	●
		3.5		●	●	●	●	●	●	●	●	●
	●● *3	5.0					●	●	●	●	●	●
	SKM-ZSP-W	1.5	●			●						
		2.0	●	●	●	●	●	●	●	●	●	
		2.5	●	●	●	●	●	●	●	●	●	
		3.5		●	●	●	●	●	●	●	●	
ПІДЛОГОВИЙ ТИП	**SRF-ZS/ZSX**	2.5		●	●		●	●	●	●	●	●
		3.5		●	●		●	●	●	●	●	●
		5.0					●	●	●	●	●	●
КАНАЛЬНИЙ ТИП	**SRR-ZS**	2.5		●	●		●	●	●	●	●	●
		3.5		●	●		●	●	●	●	●	●
		5.0					●	●	●	●	●	●
		6.0						●	●	●	●	●
КАСЕТНИЙ ТИП (600×600 мм.)	**FDTC**	2.5		●	●		●	●	●	●	●	●
		3.5		●	●		●	●	●	●	●	●
		5.0					●	●	●	●	●	●
		6.0						●	●	●	●	●
КАНАЛЬНИЙ ТИП	**FDUM**	5.0					●	●	●	●	●	●
СТЕЛЬОВИЙ ТИП	**FDE**	5.0					●	●	●	●	●	●

*1 Клас енергоефективності залежить від підключених внутрішніх блоків. *2 Енергетичне маркування застосовується для холодопродуктивності нижче 12 кВт.
*3 Також можна підключати моделі в інших кольорових варіантах.

ZSX серія

Детальніше на сторінці 34 »

Білий (-W,-WF)
Чорно-білий (-WB, -WFB)
Титановий (-WT, -WFT)

Елегантний і завжди актуальний дизайн

ZS серія

Детальніше на сторінці 40 »

Білий (-W,-WF)
Чорно-білий (-WB, -WFB)
Титановий (-WT, -WFT)

Витончений і сучасний дизайн

ZT серія

Детальніше на сторінці 38 »

Білий (-W,-WF)
Чорний (-WB, -WFB)
Титановий (-WT, -WFT)

М’який, але виразний дизайн

ZTL серія

Детальніше на сторінці 42 »

Сучасний і компактний дизайн

Нові

Настінні кондиціонери

серії ZT

Лаконічний корпус із пласкою фронтальною поверхнею гармонійно вписується в сучасні інтер'єри та виглядає стримано, акуратно й актуально.

Гладка передня панель плавно переходить від верхньої частини до фронтальної, створюючи м'який візуальний ефект, схожий на легку вуаль.

Скошені краї додають формі м'якості, а точне вирівнювання панелі з контурними лініями у трьох напрямках підкреслює продуманий і вишуканий вигляд блока.

М’який, але виразний дизайн

М’який образ, що нагадує легку вуаль

серія ZT

Дизайн

Чорний

для виразного сучасного інтер'єру

Кольорові варіанти

Модель доступна у трьох кольорових варіантах. Оберіть той, що найкраще пасуватиме стилю вашого інтер'єру.

Білий

акуратне класичне виконання

Титановий

створює вишуканий образ із металевим акцентом

Продуманість у деталях

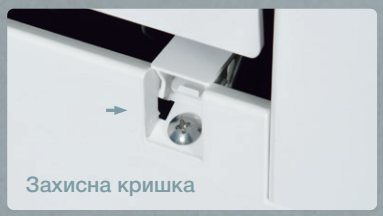

Захисна кришка

Гвинти блока приховані під кришкою, завдяки чому він виглядає менш технічним і більш витонченим – як елемент сучасного інтер'єру.

Верхня жалюзі

Одна з ліній корпусу точно вирівняна з верхньою жалюзі, формуючи єдину плавну й акуратну лінію від стіни вздовж усього блока.

Зовнішній блок у чорному виконанні

Окрім гармонійного білого кольору, який легко поєднується з навколишнім простором, тепер доступний і зовнішній блок у чорному виконанні. Він створює сміливий, вишуканий акцент і виразно доповнює екстер'єр.

SRC20/25/35ZT-WB

SRC50ZT-WB

SRC20/25/35ZT-W

SRC50ZT-W

серія ZT

Ефективність

Підвищена енергоефективність у компактному блоці

Завдяки вдосконаленню компонентів ефективність блоку підвищено, водночас збережено його компактні розміри.

SEER у режимі охолодження

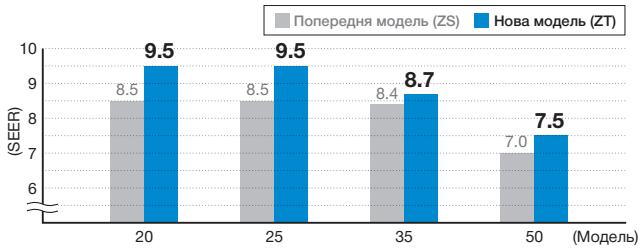

SCOP у режимі обігріву

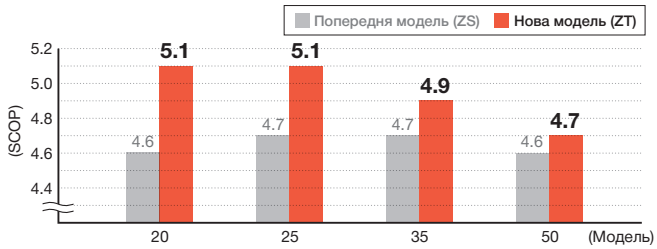

* SEER/SCOP визначені згідно з EN14825:2016 та Регламентом Комісії (ЄС) № 2016/2281. Температурні умови для розрахунку SCOP базуються на умовах «середнього клімату».

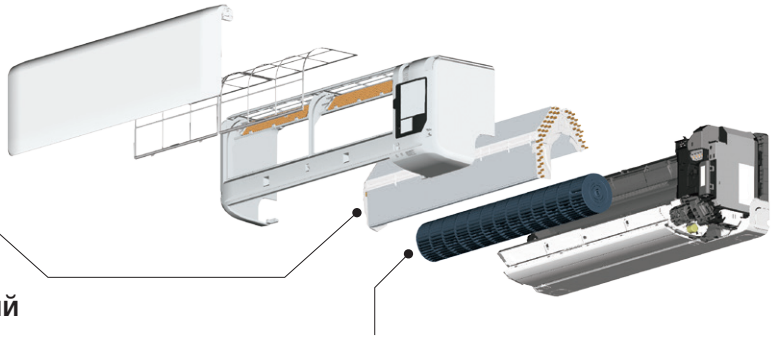

Новий теплообмінник

Внутрішній блок

Зменшений діаметр мідної трубки

Попередня модель | Нова модель ZT

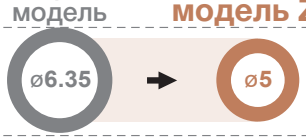

Компактніший, але зі збільшеним загальним об'ємом

Для моделі 3,5 кВт

15 рядів → 20 рядів

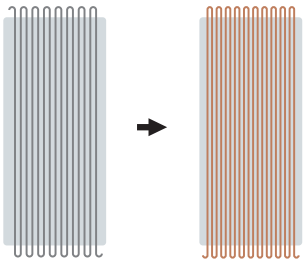

Зовнішній блок

ø7.45 → ø6.35

(Лише для моделі 5,0 кВт)

Внутрішній блок

Завдяки зменшенню діаметра мідної трубки з Ø6,35 до Ø5 мм кількість рядів у теплообміннику збільшено, що ефективно розширює площу контактної поверхні. Така щільна конструкція дає змогу зберегти компактні розміри блоку та водночас збільшити загальний об'єм теплообмінника, підвищуючи ефективність роботи.

Новий вентилятор

(з антимікробною обробкою)

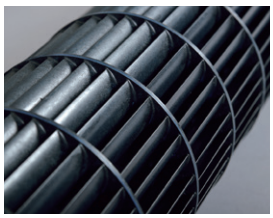

Підвищена ефективність і посилений повітряний потік

Завдяки вентилятору власної розробки оптимізовано як ефективність роботи, так і повітряний потік. Форму та кут нахилу лопатей вентилятора визначено після тестування сотень комбінацій, що дало змогу підвищити загальну продуктивність і покращити розподіл повітря.

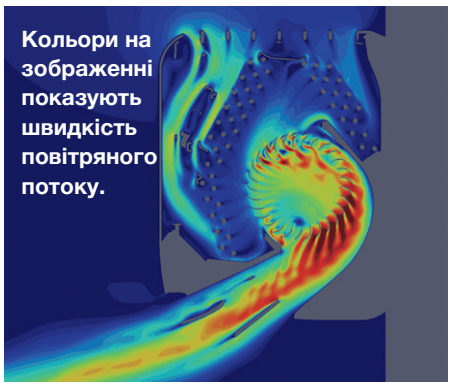

Повільно — Швидко

серія ZT

Комфорт

Компактний блок із великою дальністю подачі повітря / 11м *

Завдяки новій конструкції вихідного повітряного отвору повітряний потік внутрішнього блоку може досягати 11 м, забезпечуючи потужніший та ефективніший розподіл повітря.

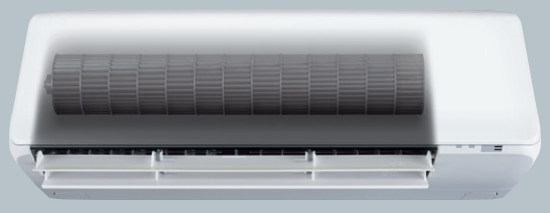

Нова конструкція вихідного повітряного отвору

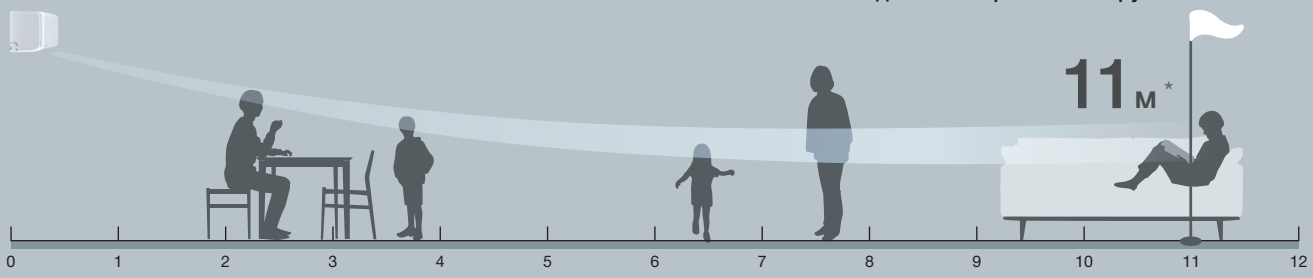

* Випробування проводилися у власній лабораторії з використанням моделі 5 кВт. Робота – у режимі охолодження з активованим режимом Hi-Power.
• Фактичний час прогрівання під час реальної експлуатації може відрізнятися залежно від умов.

Вентилятор з антимікробною обробкою

Надзвичайно тихий блок / 19 дБ(А)*

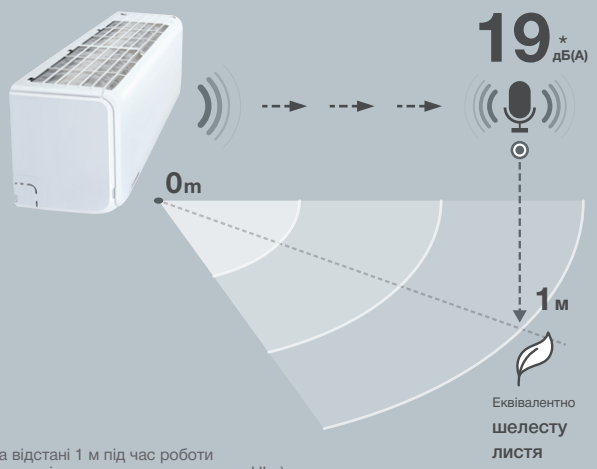

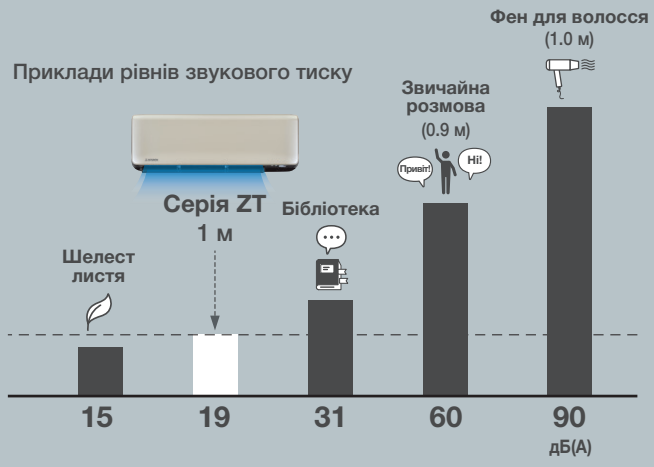

* (на відстані 1 м під час роботи в режимі охолодження з режимом ULo)

Потужна робота в холодні дні

Блок може працювати з номінальною теплопродуктивністю навіть за зниження навколишньої температури до -10 °C, забезпечуючи надійну та потужну роботу навіть у холодні дні.

Збереження номінальної теплопродуктивності при -10 °C

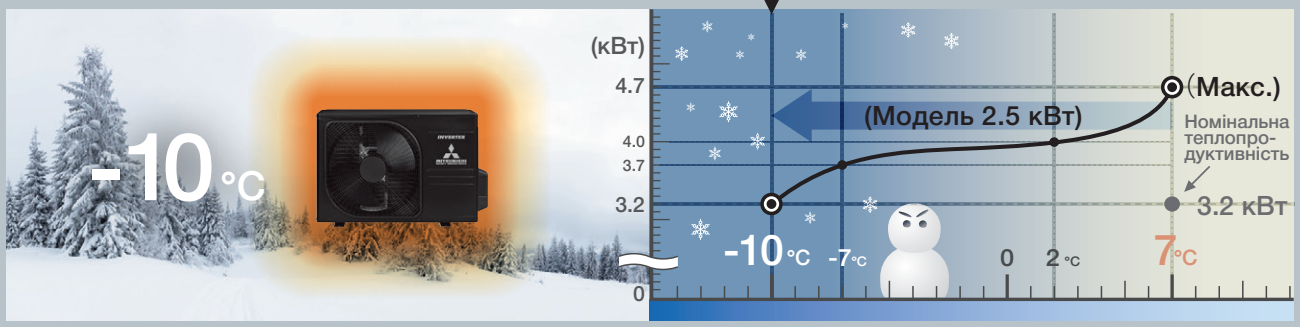

Результати базуються на внутрішніх випробуваннях, а фактична продуктивність може відрізнятися залежно від умов експлуатації.

серія ZT

Пульт дистанційного керування

Завдяки використанню нового пульта зручність користування стала ще вищою.

Новий пульт дистанційного керування

Нічний режим підтримання температури

Одним натисканням кнопки можна активувати нічний режим підтримання температури, за якого блок підтримує роботу на рівні 10 °C. Цей режим ідеально підходить для приміщень, у яких уночі нікого немає: він не дає температурі суттєво знизитися та споживає менше енергії порівняно зі звичайним режимом роботи. Після повернення до звичайного режиму обігріву приміщення прогрівається швидше, ніж після запуску з повністю вимкненого стану, забезпечуючи більший комфорт холодного ранку або після повернення додому в прохолодний день.

Ідеально для холодного ранку або повернення додому в прохолодний день

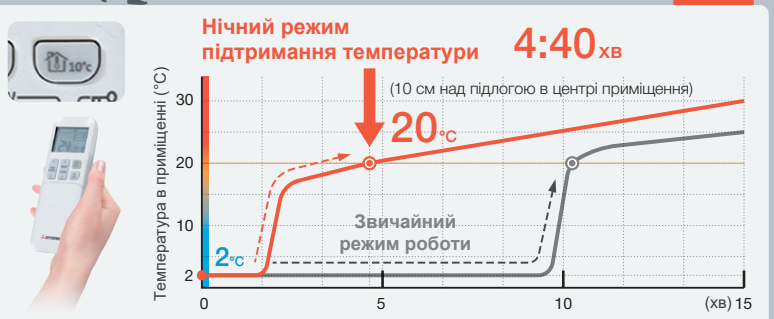

• Вимірювання виконано на моделі 2,5 кВт. • Початкова температура в приміщенні: 2 °C у режимі обігріву; вимірювання тривало до досягнення температури в приміщенні 20 °C. • Випробування проводилося у власній кліматичній випробувальній камері площею 23 м². • Точка вимірювання: 10 см над підлогою в центрі приміщення. • Налаштування пульта дистанційного керування: повітряний потік – «Auto», задана температура – 28 °C. • Фактичний час прогрівання під час реальної експлуатації може відрізнятися залежно від умов.

Для зовнішнього блоку

Ультратихий режим

Блок оснащено функцією ультратихого керування, яка дає змогу знизити рівень шуму до 36дБ(А). Одним натисканням кнопки можна скоригувати роботу компресора та швидкість вентилятора для підтримання тихої роботи.

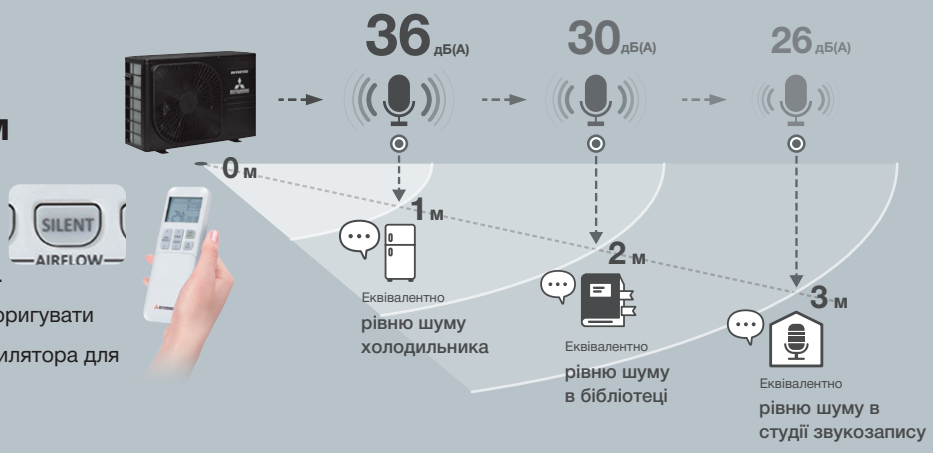

Розумне керування

Повністю керуйте кондиціонером у будь-який час і з будь-якого місця. Просто встановіть застосунок Smart M-Air на смартфон, щоб користуватися зручним дистанційним керуванням.

Додаток "Smart M-Air" доступний українською мовою

M-Air

Функції

1 **Увімкнення / вимкнення**
2 **Режими роботи**
3 **Встановлення температури**
4 **Таймери**
5 **Улюблені налаштування**

Сповіщення

1 **Нагадування про вимкнення**
2 **Сповіщення про високу / низьку температуру**
3 **Режим відсутності вдома**
4 **Функція моніторингу**

GET IT ON Google Play | Download on the App Store

Знайдіть "Smart M-Air" у Google Play™ для Android™ або в App Store для iPhone.

Актуальну інформацію про підтримувані версії ОС перевіряйте в магазинах застосунків.

Для серії ZT

Нові зручні для читання графіки

Нові графіки прості для сприйняття користувачами та наочно відображають різні дані. Користувачі можуть обрати перегляд даних за окремий день, місяць або рік, що дає змогу вносити потрібні коригування.

1 **Споживання електроенергії** (Стовпчастий графік, накопичувальний)

2 **Ефективність (COP)** (Лінійний графік) з розподілом за режимами

3 **Тепло-/холодопродуктивність** (Стовпчастий графік) з розподілом за режимами

4 **Температура зовнішнього повітря Температура в приміщенні Задана температура** (Лінійний графік) з розподілом за режимами

Доступний експорт у CSV таких даних

1. Споживана електроенергія (кВт·год)
2. Енергоефективність (COP)
3. Тепло-/холодопродуктивність (кВт·год)
4. Температура зовнішнього повітря (°C або °F)
5. Режим роботи (охолодження, обігрів, інші режими)
6. Задана температура, температура в приміщенні (°C або °F)

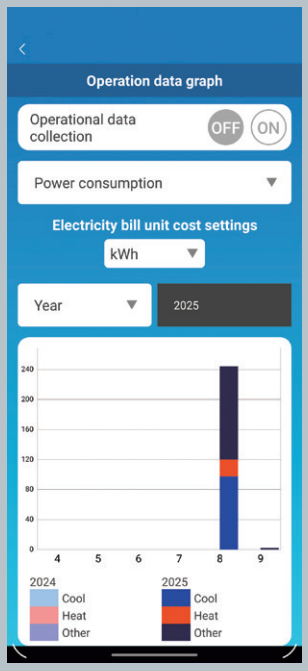

Функція голосового керування

Смартколонка

Alexa, Turn on the "LIVING ROOM"

Alexa, Turn off the "LIVING ROOM"

OK Google, Turn down the temperature in the "LIVING ROOM"

Керуйте кондиціонерами MHI легко та без зайвих зусиль! Використовуйте застосунок Smart M-Air і будь-яку сумісну смартколонку, щоб керувати температурою у приміщенні лише голосом.

Amazon Alexa™

1 Увімкнення / вимкнення кондиціонера
2 Зміна режиму роботи (авто / охолодження / обігрів)
3 Зміна заданої температури
4 Перевірка робочого стану кондиціонерів
5 Виявлення кондиціонера (*1*2*3) тощо

Google Assistant™

1 Увімкнення / вимкнення кондиціонера
2 Зміна режиму роботи (авто /охолодження/ обігрів / вентиляція / осушення)
3 Зміна заданої температури
4 Перевірка робочого стану кондиціонера
5 Синхронізація кондиціонера (*1*2*3) тощо

*1 Кондиціонери, додані через застосунок Smart M-Air для смартфона, тепер можна використовувати зі смартколонкою.
*2 Перелік підтримуваних функцій може бути розширено в майбутньому. Актуальну інформацію щодо підтримки дивіться на сторінці огляду Smart M-Air у застосунку налаштування смартколонки.
*3 Приклад голосової команди наведено для випадку, коли кондиціонеру задано назву "LIVING ROOM" у застосунку Smart M-Air для смартфона або в застосунку налаштування смартколонки. Замініть "" на назву кондиціонера, яку ви встановили.
*4 Приклади голосових команд для Google Assistant™ дивіться в наших інструкціях.

Наразі функція голосового керування для Google Assistant™ доступна лише англійською мовою.
Для Amazon Alexa™ ця функція доступна англійською мовою в таких країнах:
Австралія / Нова Зеландія / Велика Британія / Ірландія / Сінгапур / Ісландія / Албанія / Естонія / Кіпр / Греція / Хорватія / Швеція / Словаччина / Словенія / Чехія / Данія / Норвегія / Угорщина / Фінляндія / Болгарія / Польща / Боснія і Герцеговина / Португалія / Мальта / Чорногорія / Латвія / Литва / Румунія.
Щодо доступності в інших регіонах зверніться до вашого дилера.
• Для деяких моделей система бездротового керування може бути недоступною.

Якість повітря в приміщенні

Режим очищення від алергенів

1. Захоплення алергенів на фільтрі

2. Режим охолодження

Для утворення конденсату.

3. Режим обігріву

Для зволоження фільтра та деактивації алергенів.

4. Режим самоочищення з очищенням повітря

Для висушування внутрішнього блоку.

Цю функцію можна активувати натисканням кнопки “allergen” на пульті дистанційного керування. Цикл триває 90 хвилин, після чого автоматично зупиняється.

Функція нейтралізує бактерії, зібрані на поверхні антиалергенного фільтра, завдяки продуманій взаємодії керування температурою та вологістю.

Антиалергенний фільтр

Ензим + сечовина деактивують алергени та бактерії

Антиалергенний фільтр розщеплює пилок*1, кліщів*1, алергени тощо та деактивує їх. Ефективність деактивації забезпечується сполукою ензиму та сечовини, яка деактивує не лише алергени, а й різні види бактерій*2, плісняви та вірусів*3, допомагаючи підтримувати свіже й чисте повітря в приміщенні.

*1 Метод випробування: колориметричний метод EUSA. Лабораторія: незалежна адміністративна установа, національна лікарня Sagamihara Hospital, № 1536.

*2 Метод випробування: колориметричний метод EUSA / флуоресцентний метод ELISA. Лабораторія: незалежна адміністративна установа, національна лікарня Sagamihara Hospital, № 1536.

*3 Метод випробування: TCID (50% інфекційна доза). Лабораторія: Foundation of Kitazato Environmental Science Center, № 15-0145.

Просте обслуговування та монтаж

Нижню частину панелі можна легко зняти, що забезпечує зручний доступ до трубопроводів під час обслуговування та монтажу.

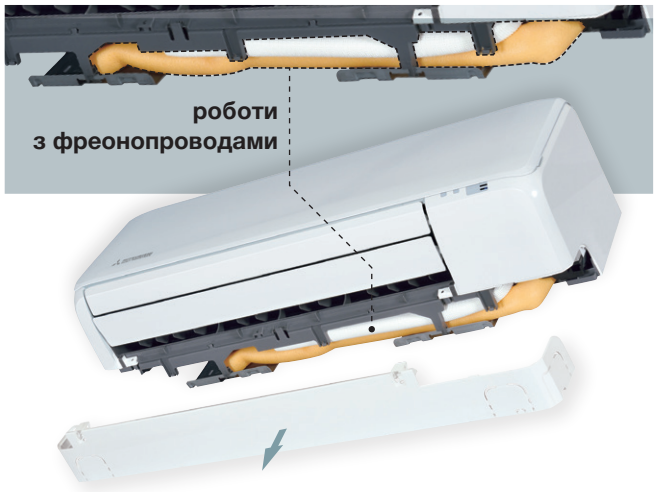

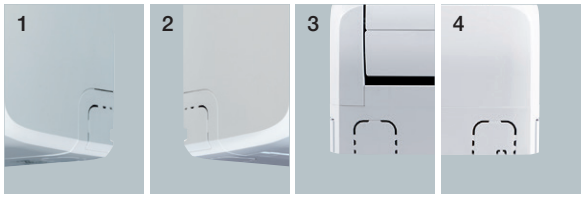

З боків і в нижній частині блоку передбачені перфоровані вибивні ділянки, що забезпечують гнучкі варіанти прокладання трубопроводів і розміщення ізоляції.

Для швидкого монтажу пластикові панелі вже попередньо надрізані та очищені від задирок.

Інтерфейсний адаптер

для дротового пульта дистанційного керування

Для серії ZT інтерфейсний адаптер можна інтегрувати безпосередньо у сам блок.

SC-BIKN2-BL (Опція)

Новий корпус і конструкція

Для систем, де потрібне дротове дистанційне керування, використовується адаптер SC-BIKN2-BL. У серії ZT завдяки новій конструкції корпусу цей адаптер можна акуратно розмістити всередині внутрішнього блоку, забезпечуючи більш естетичний зовнішній вигляд.

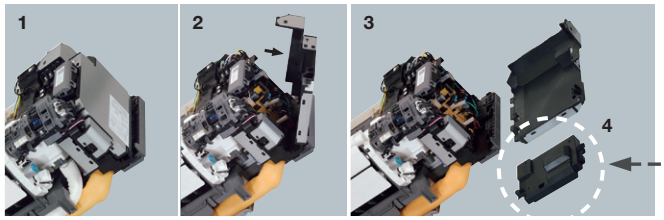

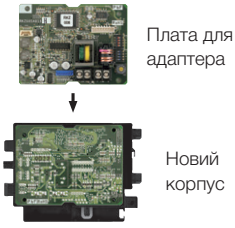

ВИСОКА ЕФЕКТИВНІСТЬ І НОВІ ТЕХНОЛОГІЇ

ВПЛИВ НА ДОВКІЛЛЯ

Зміни конструкції та провідні інженерні розробки призвели до значного покращення енергоефективності та охорони навколишнього середовища.

ВИСОКА ЕНЕРГОЕФЕКТИВНІСТЬ ВІД КЛАСУ «А» ДО «А +++»

Весь модельний ряд побутових спліт-систем MHI має високу сезонну енергоефективність: від класу «А» до «А +++».

Найвищих показників енергозбереження вдалося домогтися завдяки застосуванню технології DC PAM-інвертор і використанню подвійного роторного компресора.

Підвищення енергоефективності (SEER/SCOP)

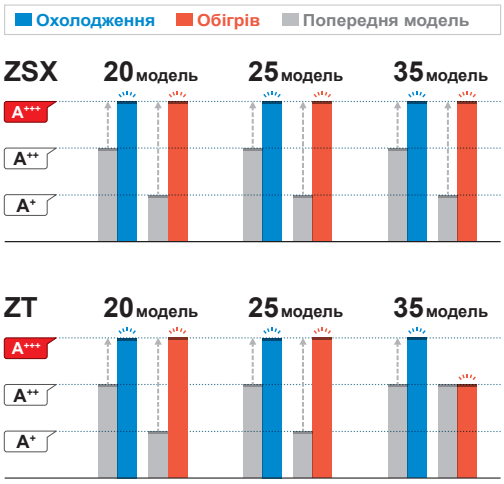

НОВИЙ ІНВЕРТОР ПОСТІЙНОГО СТРУМУ (DC PAM)

Система з інверторним приводом має ряд переваг в порівнянні з системою, що працює з постійною швидкістю. Інверторний кондиціонер забезпечує швидке охолодження / нагрів приміщення: задана температура досягається за лічені хвилини. Після цього кондиціонер уповільнює швидкість роботи компресора, підтримуючи комфортні умови і заощаджуючи електроенергію. Інверторний компресор також забезпечує більшу продуктивність.

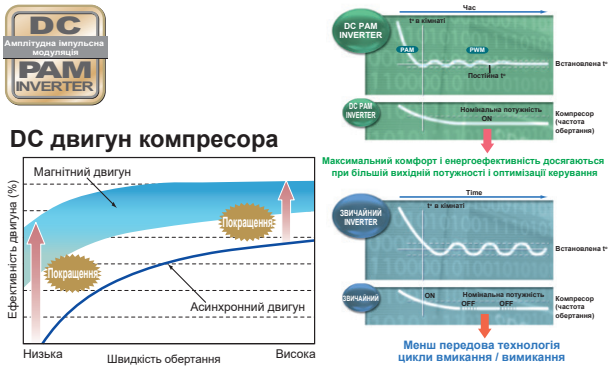

НОВИЙ АЛГОРИТМ РОБОТИ ІНВЕРТОРА

Завдяки використанню технології векторного управління інверторним компресором досягнута найвища ефективність, що характеризується наступними перевагами:

- дуже плавна зміна швидкості від низької до високої
- плавна синусоїдальна крива зміни напруги
- ефективність використання енергії при низьких швидкостях обертання компресора значно збільшена

ДВОРОТОРНИЙ КОМПРЕСОР

Застосування нового компресора з подвійним ротором дозволило значно збільшити енергоефективність побутових кондиціонерів MHI при збереженні низького рівня шуму і відсутності вібрації. Електродвигун компресора виробляється з використанням неодімових магнітів, що генерують сильне магнітне поле, компенсуючи втрати при стисненні холодоагенту.

Застосовується у всіх моделях серій ZSX, ZR, 45-80 ZSPR, SCM

ЕНЕРГОЕФЕКТИВНІ ТЕХНОЛОГІЇ ЗОВНІШНЬОГО БЛОКУ

Нова крильчатка вентилятора

Оптимізація двох компонентів – крильчатки нової форми та електродвигуна, дозволила зменшити енергоспоживання при збереженні незмінної продуктивності вентилятора. У поєднанні зі спеціальною формою фронтальної решітки, ці поліпшення дозволили знизити енергоспоживання більш ніж на 5%, а також рівень шуму.

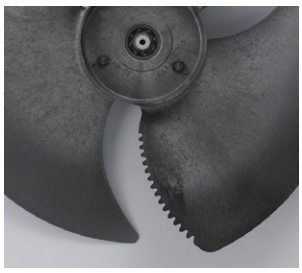

Захист плати

Плата мікропроцесора захищена спеціальним силіконовим шаром, що забезпечує захист від вологи і більший термін експлуатації.

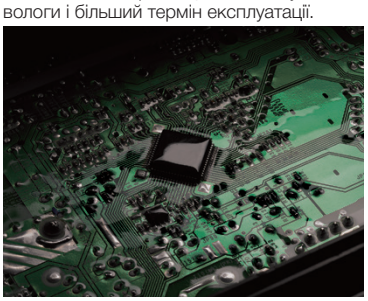

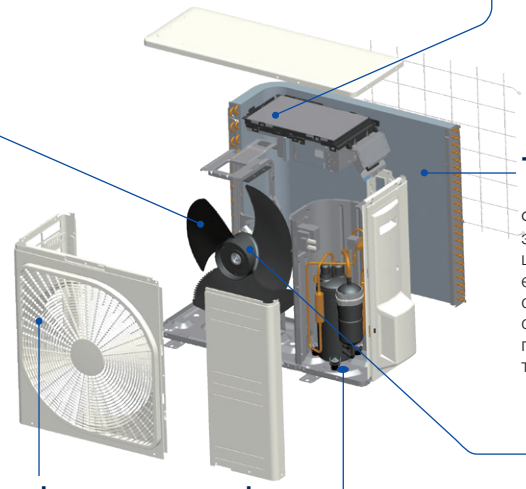

Теплообмінник

Форма ребер теплообмінника змінена з плоскої на рифлену, що дозволило підвищити ефективність на 10%. Об'ємна структура дозволяє отримати оптимальний баланс витрати повітря і ефективного теплообміну.

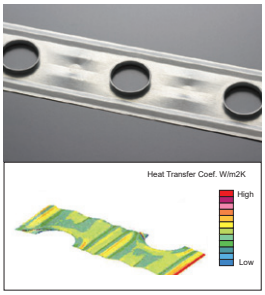

DC двигун

DC мотор вентилятора забезпечує при роботі найвищу енергоефективність і продуктивність.

Енергозберігаюча решітка

Форма решітки у вигляді листа розроблена з метою зменшення збурень, що вносяться до потоку повітря, який створює вентилятор. Решітка надає мінімальний опір повітряному потоку і робить його більш рівномірним, знижує навантаження на електродвигун і збільшує енергоефективність кондиціонера.

Три датчика

Для забезпечення комфортного кондиціонування важливо враховувати не тільки температуру повітря, а й рівень його вологості. Використання трьох датчиків для контролю температури та вологості в приміщенні, а також температури вуличного повітря дозволяє досягти оптимальних параметрів повітряного середовища.

Датчик температури та вологості в приміщенні

Датчик зовнішньої температури

Піддон з антикорозійним покриттям

Піддон зовнішнього блоку виготовлений з оцинкованої сталі підвищеної корозійної стійкості. Це забезпечує більш надійний захист від корозії та подряпин в порівнянні зі звичайною пофарбованою сталлю.

Форма теплообмінника внутрішнього блоку

Оптимізація розташування мідних трубок і форми оребрення дозволила зменшити опір повітряного потоку. Ефективність теплообмінника підвищена на 33%. Нова форма оребрення забезпечує одночасно максимальну витрату повітря, мінімальний опір і високий рівень теплообміну.

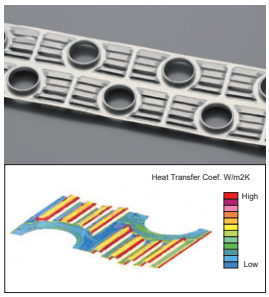

Удосконалена конструкція внутрішнього блоку

Удосконалена конструкція внутрішнього блоку та застосування рухомої панелі повітрозабірника дозволили мінімізувати опір повітря, знизити рівень шуму і витрати електроенергії.

ПОВІТРЯНИЙ ПОТІК

ТИХИЙ ТА ПОТУЖНИЙ ПОВІТРЯНИЙ ПОТІК

Ми використали ту саму технологію аеродинамічного аналізу, що застосовували при розробці реактивних двигунів.

CFD (обчислювальна динаміка рідини), що використовується при проектуванні форми лопатей реактивних двигунів, застосовується для проектування повітряних каналів в кондиціонерах для досягнення ідеальних умов циркуляції повітря. Потік повітря, що генерується цією системою повітряних каналів, може подавати великий об'єм повітря в приміщення, не витрачаючи багато енергії.
У той же час він рівномірно розподіляє повітря по всьому об'єму приміщення.

(C)Mitsubishi Aircraft Corporation

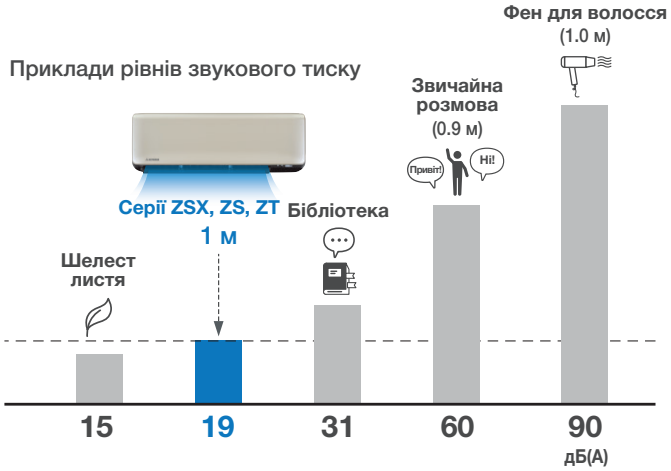

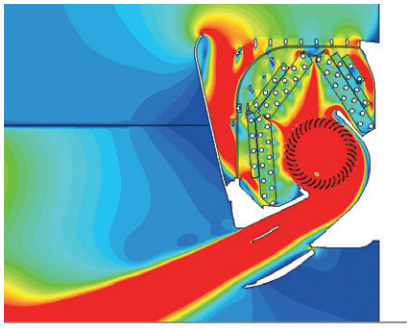

Кольори на малюнку показують швидкість повітря

РЕАКТИВНИЙ ПОТІК

Використовуючи технології авіабудування в моделях великої потужності інженерам MHI вдалося досягти високої швидкості повітряного потоку при збереженні низького рівня шуму.
Ці кондиціонери ідеальні для обслуговування великих приміщень: вітальнь, торгових залів і т.ін.

ПОДВІЙНІ ЖАЛЮЗІ

Подвійні жалюзі регулюють напрям потоку повітря в горизонтальному та вертикальному напрямках. Це дозволяє виключити пряме попадання холодного повітря на людину, тобто під кондиціонером ніхто не застудиться. При обігріві, якщо направити потік теплого повітря в підлогу, можна домогтися більшого комфорту без зайвих енерговитрат.

Програмований розподіл повітря

3D AUTO Тривимірне охолодження повітряним потоком

Функція об'ємного кондиціонування 3D AUTO активується одним натисканням кнопки. Одночасно запускаються відразу три незалежних двигуна положення жалюзі, що контролюються по вертикалі і горизонталі відповідно до обраної програми. Підготовлене повітря рівномірно розподіляється по всьому периметру кімнати, досягаючи найвіддаленіших куточків приміщення, навіть якщо вони чим-небудь відгороджені.

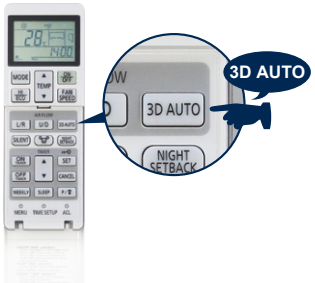

При використанні 3D AUTO ризик застудитися під потоком охолодженого повітря майже виключений. При виборі широкого потоку відсутність протягів досягається хитанням жалюзі вгору-вниз і вправо-вліво: повітря виходить з кондиціонера й відразу ж змішується з кімнатним. В інших програмах потік прохолодного повітря може подаватися на рівні стелі, не потрапляючи на людину. А тепле повітря, навпаки, прямує вниз, на рівень підлоги.

Програмування 3D AUTO

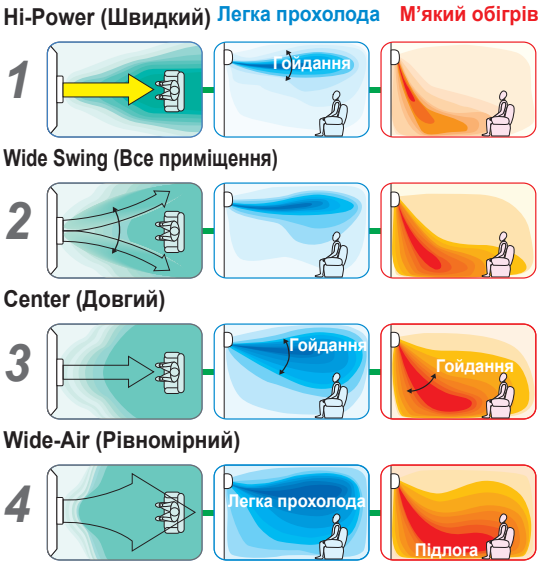

8 положень вертикальних жалюзі

Напрямок повітряного потоку, що виходить від правої та лівої жалюзі, можна регулювати окремо. Користувачеві доступно 8 різних сценаріїв подачі повітряного потоку.

ЧИСТЕ ПОВІТРЯ

АНТИАЛЕРГЕННА СИСТЕМА

Єдина в світі технологія дезактивації алергенів за допомогою регулювання температури та вологості – оригінальна розробка MHI. При її створенні інженери корпорації зареєстрували 20 патентів. Антиалергенне очищення повітря – справжній порятунок для людей, що страждають на алергію та астму, особливо в період загострення захворювань: навесні та на початку літа. Для активації функції слід натиснути на кнопку ALLERGEN на пульті ДК, процес очищення триває 90 хвилин.

1. Захоплення алергенів на фільтрі

2. Режим охолодження

Для утворення конденсату.

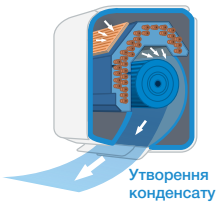

3. Режим обігріву

Для зволоження фільтра та деактивації алергенів.

4. Режим самоочищення з очищенням повітря

Для висушування внутрішнього блоку.

РЕЖИМ САМООЧИЩЕННЯ

Самоочищення працює протягом 2 годин після припинення роботи кондиціонера.

Внутрішній блок висихає і зростання плісняви стримується.

Користувачі можуть вибрати, використовувати цей режим чи ні.

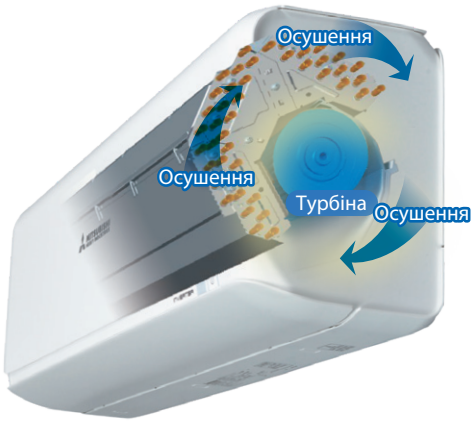

Наявність плісняви через тиждень роботи

Коли не використовується режим самоочищення

Зростання грибкового міцелію

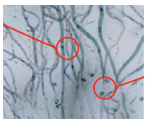

Коли використовується режим самоочищення

Спора плісняви не проростає

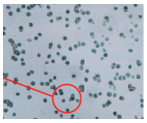

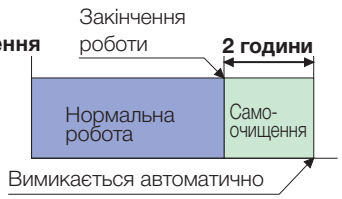

АНТИАЛЕРГЕННИЙ ФІЛЬТР

На основі ензиму і карбаміду

Антиалергенний фільтр затримує пилок рослин, бактерії* та алергени**, що потрапляють у повітря з шерсті домашніх тварин та інших забрудників. Він виконаний за спеціальною формулою з використанням двох активних матеріалів – ензиму і карбаміду. Фільтр ефективно знищує не тільки алергени, а й всі види бактерій**, плісняву та віруси***. Бактерії та алергени дезактивовані та не зможуть зашкодити здоров'ю людини.

* Згідно лабораторних випробувань, проведених по колориметричному методу ELISA в незалежній лабораторії Independent administrative agency national hospital mechanism Sagamihara Hospital. № 1536

** Згідно лабораторних випробувань, проведених по флуоресцентному методу ELISA в незалежній лабораторії Independent administrative agency national hospital mechanism Sagamihara Hospital. No.1536

*** Згідно лабораторних випробувань, проведених за методом ідентифікації TCID (значення інфекції 50%) в лаборатії Фонду Kitazato Environmental Science Center. No.15-0145

АНТИБАКТЕРІАЛЬНИЙ ЗАХИСТ

Завжди тримайте внутрішній блок в чистоті

Турбіна має спеціальне антибактеріальне покриття. Воно запобігає поширенню неприємних запахів, плісняви та мікробів, зберігаючи систему чистою та безпечною для здоров'я людини навіть в період, коли кондиціонер не працює.

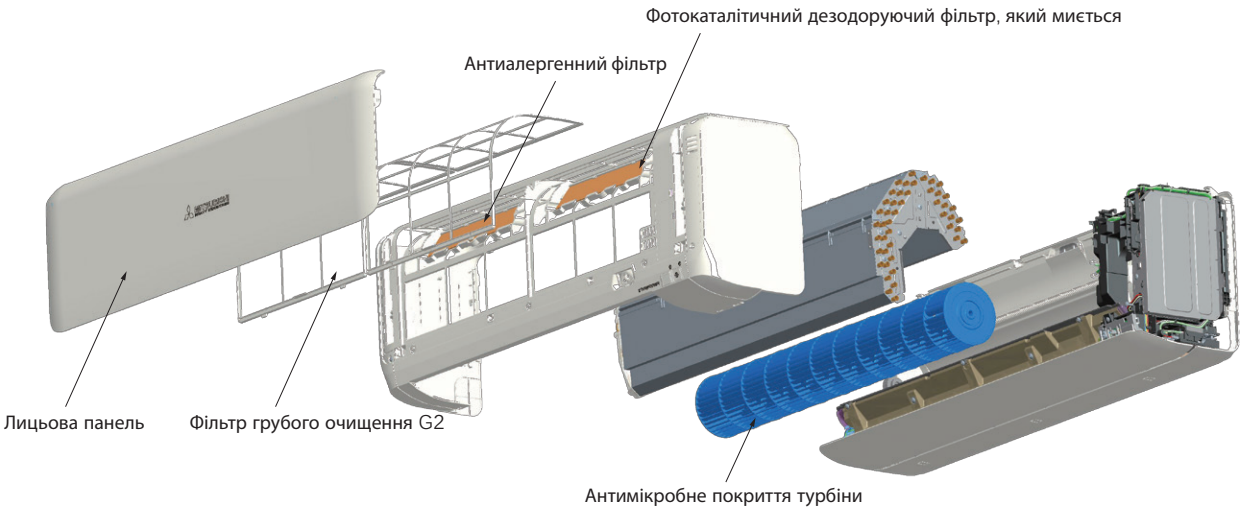

Плісневий грибок роду

Aspergilus niger IFO6341

Тестування проведене: Японський центр аналізу харчових продуктів
Дата тестування : 2004-4-23
Звіт про проведення випробувань №: 104034022-002
Випробування проводилися для вивчення антибактеріального ефекту та оцінки стійкості до дії розвитку плісняви та бактерій. Використовувалися тести JIS Z 2801 2000 "Метод випробувань антимікробних виробів" ("Antimicrobial Products – Antimicrobial Test Method"), метод – 5.2 для випробувань пластмасових виробів і т.ін.

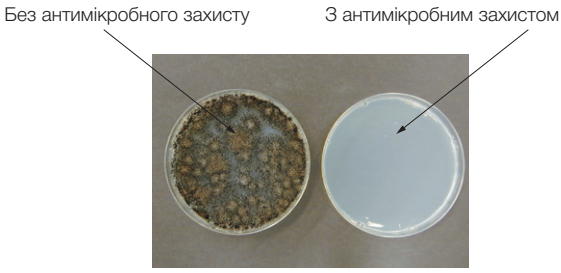

Порівняння зростання бактерій і плісняви на поверхнях турбіни (мікроскопічне зображення)

Результат 24-годинного контакту з бактеріями, що культивуються на середовищі речовини агар-агар. Випробування проведені в лабораторії Mitsubishi Heavy Industries Nagoya Research Lab.

ФОТОКАТАЛІТИЧНИЙ ДЕЗОДОРУЮЧИЙ ФІЛЬТР

Багаторазового використання Миється

Фотокаталітичний фільтр зберігає повітря свіжим і усуває неприємні запахи за допомогою дезодорування молекул оброблюваного повітря. Фільтр багаторазовий. Для відновлення функції, що дезодорує, забруднений фільтр досить промити водою і висушити на сонці.

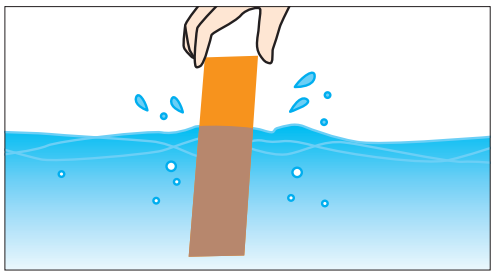

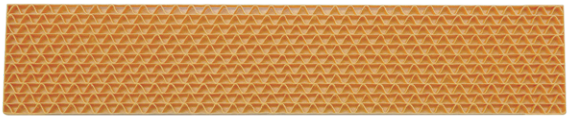

Used in models

Фільтр \ Внутрішній блок	SRK-ZSX	SRK-ZR	SRK-ZS
Антиалергенний	1 шт.	1 шт.	1 шт.
Фотокаталітичний дезодоруючий фільтр	1 шт.	1 шт.	1 шт.

ЕНЕРГОЗБЕРЕЖЕННЯ

В режимі охолодження

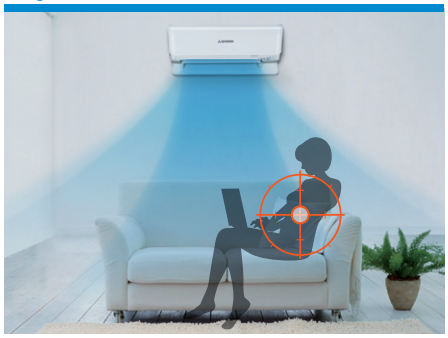

У режимі охолодження кондиціонер знижує свою потужність і переходить в енергозберігаючий режим, коли в кімнаті мало руху.

В режимі обігріву

У режимі обігріву кондиціонер знижує свою потужність і переходить в енергозберігаючий режим при високій активності людей в кімнаті.

РЕЖИМ ECO

У спліт-системах MHI реалізована функція енергозбереження ECO OPERATION. Інфрачервоний датчик Human Sensor, вбудований у внутрішній блок, відстежує рух людей. При їх активній діяльності кондиціонер працює в заданому режимі в повну силу, точно підтримуючи температуру на встановленому рівні. Кожні 15 хвилин він скануватиме кімнату і понизить потужність для економії енергії, якщо користувачі покинуть приміщення. Після їх повернення система перейде на стандартний режим роботи. Функція доступна як в режимі охолодження, так і обігріву.

АВТОМАТИЧНЕ ВИМКНЕННЯ

Функція автоматичного вимкнення AUTO OFF стане справжнім порятунком для тих, хто забуває вимикати побутові прилади і не звик користуватися таймером автоматичного вимкнення. Кондиціонер за допомогою інфрачервоного датчика Human Sensor визначає присутність людини та переходить в режим очікування (STAND BY), якщо впродовж години в приміщенні нікого немає. Якщо кімната порожня більше 12 годин, система відключиться повністю і почне роботу тільки коли виявить, що користувач повернувся.

Люди відсутні

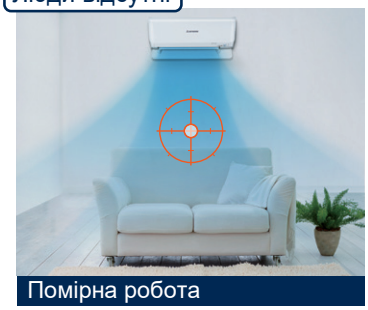

Кондиціонер знижує потужність роботи, коли в кімнаті нікого немає.

Через 1 годину

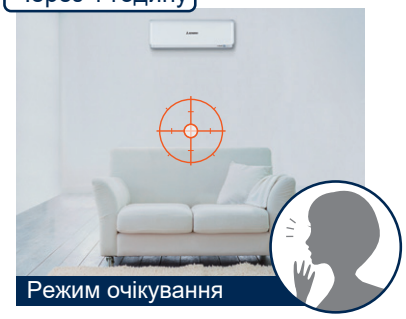

Вам більше не доведеться турбуватися про те, що ви забули вимкнути кондиціонер. Він "спатиме", поки ви не повернетеся.

Люди повернулися до кімнати

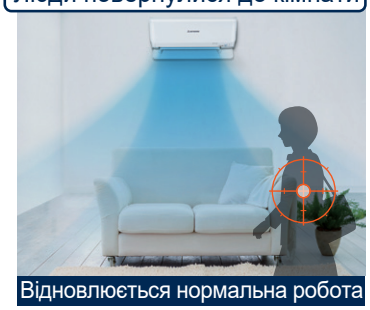

Після вашого повернення кондиціонер самостійно увімкнеться та працюватиме у встановленому раніше режимі.

Fuzzy AUTO

Кондиціонер динамічно відстежує зміну погоди за вікном, регулюючи температуру усередині: якщо на вулиці стало жарко, спліт-система автоматично знизить температуру охолодження, похолоднішало – додасть тепла.

КОМФОРТ

HI POWER

В режимі охолодження

При активації функції Hi Power кондиціонер переходить в режим інтенсивної роботи, практично вмить охолоджуючи кімнату. Через 15 хвилин він автоматично повертається до встановленого режиму, запобігаючи тим самим надмірному охолодженню приміщення.

В режимі обігріву

Кондиціонер також починає працювати в посиленому режимі, швидко нагріваючи повітря, яке він автоматично направляє вниз, до ніг людини. Через 15 хвилин спліт-система повертається до встановленого режиму, виключаючи зайвий нагрів.

БЕЗШУМНА РОБОТА SILENT OPERATION

Функція Silent Operation (безшумна робота) дозволяє в примусовому порядку понизити рівень шуму зовнішнього блоку. Швидкість обертання компресора зменшується, агрегат починає функціонувати з обмеженням потужності до 60% від номінальної, завдяки чому рівень шуму знижується ~ на 3 дБ(А). Це досягнення розробників MHI особливо оцінять люди з чутким сном, а також ваші сусіди, яких більше не потривожить шум від кондиціонера. Високі швидкості вентилятора також блокуються автоматикою.

ЧЕРГОВЕ ОПАЛЕННЯ NIGHT SETBACK

У режимі Night Setback (чергове опалення) кондиціонер не дозволить температурі в приміщенні опуститися нижче 10 °C. Функція особливо актуальна в заміських будинках, де з її допомогою приміщення не втратить тепло і не промерзне. Основне завдання режиму – забезпечення енергозбереження в холодну пору року, коли господарів немає вдома.

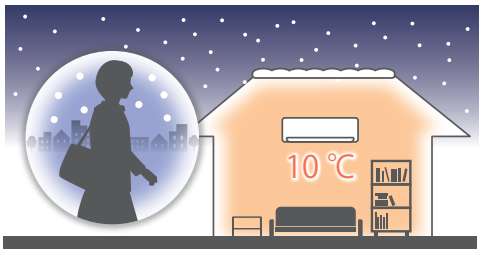

КОМФОРТ

ТИЖНЕВИЙ ТАЙМЕР

Для кожного дня тижня доступні до 4 команд з таймером (ON-TIMER / OFF-TIMER).
Можна встановити максимум 28 програм на тиждень. Після встановлення операція таймера повторюватиме ту саму програму щотижня, поки не буде задана нова програма.

ТАЙМЕР СНУ

Ця функція досягає помірного охолодження / нагрівання, регулюючи потужність та роботу кондиціонера. Тим самим вона мінімізує витрати електроенергії та збільшує енергозбереження.

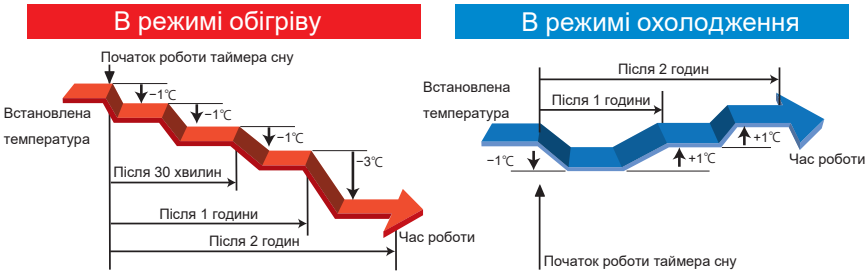

КОМФОРТНИЙ ПУСК

Режим комфортного пуску працює спільно з таймером увімкнення та дозволяє підтримувати температуру повітря з граничною точністю. При настанні часу увімкнення, заданого користувачем за допомогою таймера, в приміщенні вже буде встановлена необхідна температура.

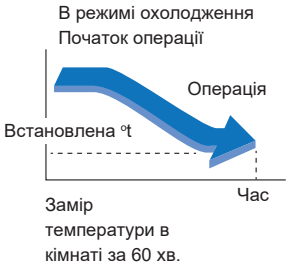

ПОПЕРЕДНЬО ВСТАНОВЛЕНІ НАЛАШТУВАННЯ

Функція попередньо встановлених налаштувань дозволяє встановити необхідні температуру та потік повітря, щоб забезпечити максимальний комфорт одним простим натисканням кнопки. (Застосовується для серій ZSX і ZS)

РЕГУЛЮВАННЯ ЯСКРАВОСТІ ДИСПЛЕЯ

У нічний час яскраві світлодіоди можуть завадити сну. Тепер яскравість світлодіодного дисплея можна відрегулювати відповідно до ситуації.

ШИРОКИЙ ДІАПАЗОН РОБОТИ

Нові технології дозволили розширити діапазон роботи кондиціонерів MHI. Тепер їх можна експлуатувати майже цілорічно. Моделі серій ZSX та ZT можуть ефективно працювати на обігрів до -20 °C, усі інші моделі – до -15 °C.

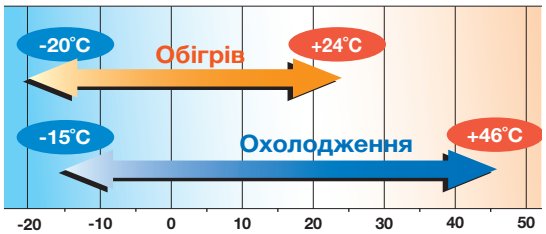

ВЕЛИКА ДОВЖИНА МАГІСТРАЛІ

Кондиціонери серії ZSX підтримують довжину магістралі холодоагенту до 30 м.

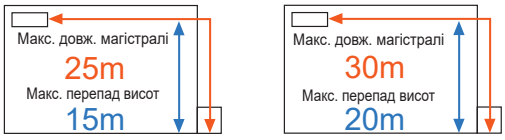

20-35ZSX **50-60ZSX**

Довжина магістралі дозволяє встановлювати блоки на висоті триповерхового будинку

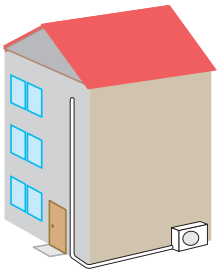

ЗРУЧНІСТЬ

Система бездротового керування

Керуйте кондиціонером звідки завгодно та в будь-який час

Увімкніть кондиціонер, коли ви ще не вдома, і поверніться до ідеального комфорту. Забули вимкнути? Без проблем – достатньо натиснути на смартфоні, і готово. На роботі, у магазині чи в подорожі – ваш кондиціонер завжди готовий виконати вашу команду.

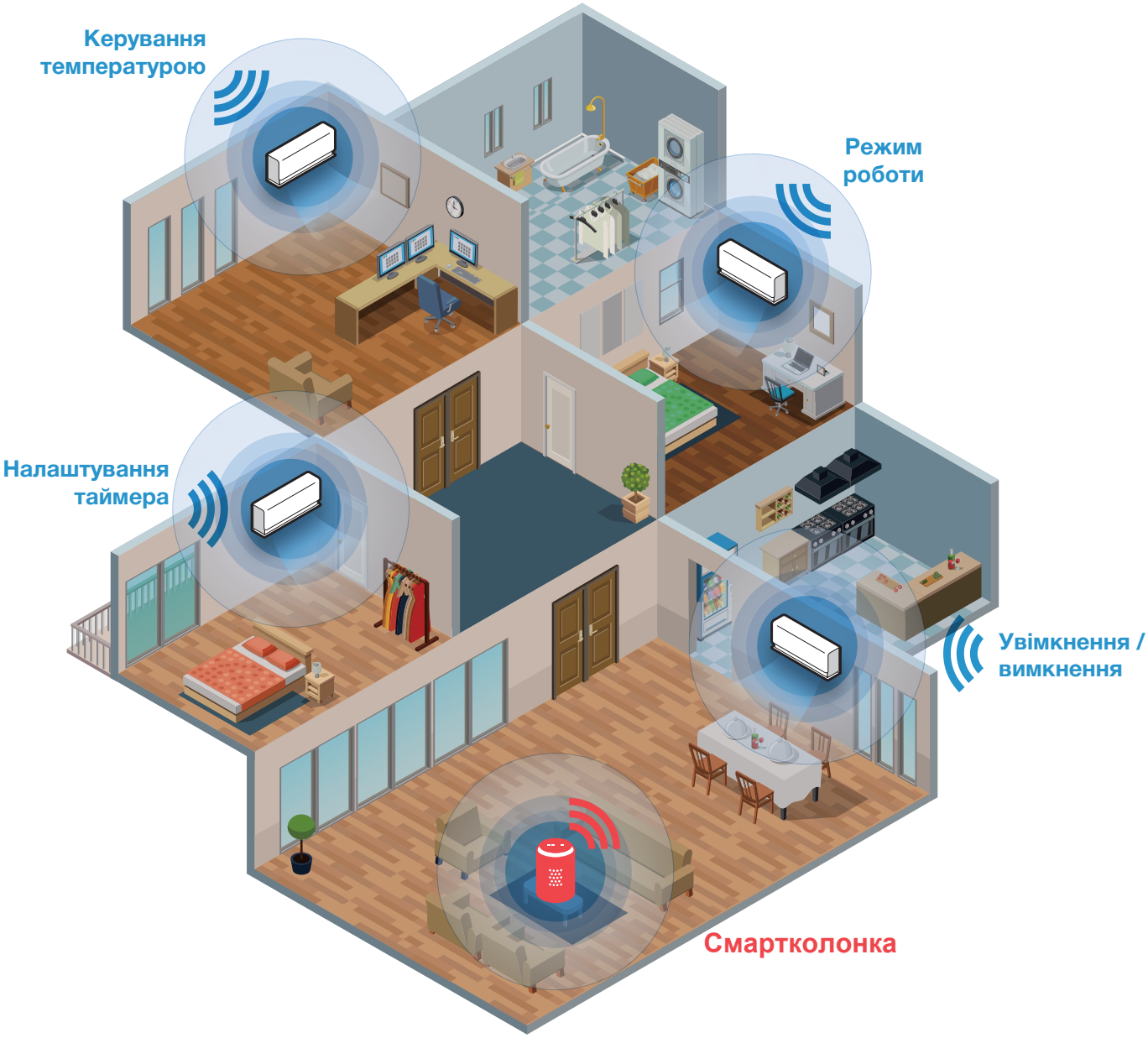

СИСТЕМА БЕЗДРОТОВОГО КЕРУВАННЯ

Керуйте кондиціонером у будь-який час і з будь-якого місця за допомогою застосунку Smart M-Air.
Просто встановіть його на смартфон або планшет і користуйтеся зручним дистанційним керуванням.

M-Air

Знайдіть “Smart M-Air” у Google Play™ для Android™ або в App Store для iPhone.

GET IT ON Google Play | Download on the App Store

Актуальну інформацію про підтримувані версії ОС перевіряйте в магазинах застосунків.

Додаток “Smart M-Air” доступний українською мовою

Функції

1. Увімкнення / вимкнення
2. Режими роботи
3. Задана температура
4. Таймери
5. Улюблені налаштування

Сповіщення

1. Нагадування про вимкнення
2. Сповіщення про високу / низьку температуру
3. Режим відсутності вдома
4. Функція моніторингу

Тижневий таймер

Ця функція дає змогу встановити до шести різних налаштувань на день, зокрема режим роботи, температуру, напрямок повітряного потоку та швидкість вентилятора.

Режим відсутності вдома

Коли температура в приміщенні опускається нижче або підіймається вище заданої температури для режиму відсутності вдома, система вмикається, щоб підтримувати комфортний мікроклімат у приміщенні.

Режим порожнього приміщення

Якщо приміщення певний час не використовується, температурні налаштування можна скоригувати для підтримання комфортних умов:
- охолодження: від 31 °C до 33 °C
- обігрів: від 10 °C до 17 °C

Графік витрат на електроенергію

Контролюйте споживання електроенергії та переглядайте орієнтовні щомісячні витрати за допомогою зручних графіків. Керуйте споживанням і приймайте обґрунтовані рішення.

Модель із вбудованим Wi-Fi-модулем

Сумісні моделі

Вбудований	Опція*
1 SRK-ZSX -WF/-WFB/-WFT	1 SRK-ZSX -W/-WB/-WT
2 SRK-ZR -WF	2 SRK-ZR -W
3 SRK-ZS -WF/-WFB/-WFT	3 SRK-ZS -W/-WB/-WT
4 SRK-ZT -WF/-WFB/-WFT	4 SRK63,71,80ZSPR-S**
5 SRK-ZTL -W	

** Деякі функції не можуть використовуватися: жалюзі вліво-вправо, графік споживання електроенергії.

Модель: WF-RAC

* Для блоків без вбудованого Wi-Fi-модуля цю функцію можна використовувати за допомогою опції WF-RAC.

Функція голосового керування

Керуйте кондиціонерами MHI легко та без зайвих зусиль! Використовуйте застосунок Smart M-Air і будь-яку сумісну смартколонку, щоб керувати температурою в приміщенні лише голосом.

Amazon Alexa™

Функції

1. Увімкнення / вимкнення кондиціонера
2. Зміна режиму роботи (авто / охолодження / обігрів)
3. Зміна заданої температури
4. Перевірка робочого стану кондиціонерів
5. Виявлення кондиціонера (*1*2*3) тощо

Смартколонка

Google Assistant™

Функції

1. Увімкнення / вимкнення кондиціонера
2. Зміна режиму роботи (авто / охолодження / обігрів / вентиляція / осушення)
3. Зміна заданої температури
4. Перевірка робочого стану кондиціонера
5. Синхронізація кондиціонера (*1*2*3) тощо

Приклад голосового керування для Amazon Alexa™ *

Керування кондиціонером	Приклад голосової команди
Почати роботу (зупинити)	Alexa, turn on the "LIVING ROOM" (turn off)
Увімкнути охолодження (увімкнути обігрів)	Alexa, set the “LIVING ROOM” to cool (to heat)
Збільшити температуру на 1 градус (знизити)	Alexa, increase the temperature in the "LIVING ROOM" (lower)
Збільшити температуру на 2 градуси (знизити)	Alexa, increase the temperature in the "LIVING ROOM" by 2 degrees (lower)
Встановити температуру 24 градуси	Alexa, set the "LIVING ROOM" temperature to 24 degrees
Повідомити режим роботи	Alexa, tell me the operating mode of the "LIVING ROOM"

Керування кондиціонером	Приклад голосової команди
Повідомити задану температуру	Alexa, what degrees is the “LIVING ROOM” set to
Повідомити температуру в приміщенні	Alexa, what is the "LIVING ROOM" temperature
Виявити додані кондиціонери	Alexa, detect device

*1 Кондиціонери, додані через застосунок Smart M-Air для смартфона, тепер можна використовувати зі смартколонкою.
*2 Перелік підтримуваних функцій може бути розширено в майбутньому. Актуальну інформацію щодо підтримки дивіться на сторінці огляду функцій Smart M-Air у застосунку налаштування смартколонки.
*3 Приклад голосової команди наведено для випадку, коли кондиціонеру задано назву “LIVING ROOM” у застосунку Smart M-Air для смартфона або в застосунку налаштування смартколонки. Замініть “” на назву кондиціонера, яку ви встановили.
*4 Приклади голосових команд для Google Assistant™ дивіться в наших інструкціях.

- **Наразі функція голосового керування для Google Assistant™ доступна лише англійською мовою.**
  Для Amazon Alexa™ ця функція доступна англійською мовою в таких країнах:
  Австралія / Нова Зеландія / Велика Британія / Ірландія / Сінгапур / Ісландія / Албанія / Естонія / Кіпр / Греція / Хорватія / Швеція / Словаччина / Словенія / Чехія / Данія / Норвегія / Угорщина / Фінляндія / Болгарія / Польща / Боснія і Герцеговина / Португалія / Мальта / Чорногорія / Латвія / Литва / Румунія. Щодо доступності в інших регіонах зверніться до вашого дилера.
- **Для деяких моделей система бездротового керування може бути недоступною.**

Конфігурація системи

*SC-BIKN2-E не можна одночасно використовувати з керуванням через Wi-Fi.

ПРИМІТКА
App Store та iPhone є зареєстрованими торговельними марками Apple Inc.

Google Play і логотип Google Play є торговельними марками Google LLC.

Amazon, Echo та Alexa є торговельними марками Amazon.com, Inc. або її афілійованих компаній.

Google, Google Home, Android, Google Play, Google Assistant і Google Nest є торговельними марками Google LLC.

Інші згадані назви компаній і продуктів є торговельними марками або зареєстрованими торговельними марками відповідних компаній.

ФУНКЦІЇ. ЗНАЧЕННЯ ПІКТОГРАМ

ФУНКЦІЇ ЕНЕРГОЗБЕРЕЖЕННЯ

РЕЖИМ FUZZY AUTO
Режим роботи та температура визначаються автоматично із застосуванням нечіткої логіки. Частота інвертора змінюється відповідним чином.

ДАТЧИК АКТИВНОСТІ ЛЮДИНИ
Цей датчик визначає активність людини з метою управління потужністю.

РЕЖИМ ECO
Параметри в приміщенні підтримуються автоматично, використовуючи датчики температури, вологості та руху. Режим дозволяє економити електроенергію, зберігаючи при цьому комфорт.

АВТОМАТИЧНЕ ВИМКНЕННЯ
Кондиціонер вимикається автоматично, якщо в приміщенні немає активності впродовж певного періоду часу.

РЕЖИМ ECONOMY
Працюючи в цьому режимі, кондиціонер економить електроенергію, зберігаючи комфортну температуру в приміщенні.

ФУНКЦІЇ РОЗПОДІЛУ ПОВІТРЯ

РЕАКТИВНИЙ ПОТІК
Турбіна створює потужний повітряний потік, що дозволяє видувати повітря на великі відстані.

ТРИВИМІРНЕ УПРАВЛІННЯ ПОВІТРЯНИМ ПОТОКОМ
Застосування автоматичних двохсегментних вертикальних і горизонтальних жалюзі дозволяє управляти повітряним потоком у будь-якому необхідному напрямі.

АВТО УПРАВЛІННЯ ЖАЛЮЗІ
У будь-якому режимі роботи прилад автоматично визначає оптимальний кут розташування жалюзі по окремо розроблених програмах виробника.

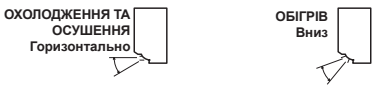

ЗАПАМ'ЯТОВУВАННЯ ПОЗИЦІЇ ЖАЛЮЗІ
Жалюзі можна зафіксувати у будь-якому положенні, щоб при повторному включенні вони поверталися до збереженої позиції.

ГОЙДАННЯ ЖАЛЮЗІ ВГОРУ/ВНИЗ
Жалюзі гойдаються вгору-вниз безперервно. За допомогою пульта кут нахилу жалюзі можна зафіксувати у будь-якому положенні.

ГОЙДАННЯ ЖАЛЮЗІ ВПРАВО/ВЛІВО
Автоматичне гойдання жалюзі вправо-вліво дозволяє направляти потік повітря в різні частини кімнати. Можна зупинити жалюзі під будь-яким потрібним кутом.

ФУНКЦІЯ ЗАХИСТУ ВІД ПРОТЯГУ
Кожною із 4-х жалюзі можна керувати індивідуально в усіх режимах роботи. Вони змінюють напрямок потоку повітря та запобігають відчуттю протягу. Ця нова функція також дозволяє досягти більш гнучкого керування напрямком потоку повітря.

ФУНКЦІЯ КАМІНА
Коли кімнатна температура досягне заданої, вентилятор внутрішнього блоку продовжує працювати і тепле повітря, що накопичилося біля стелі, циркулює по кімнаті.

СИСТЕМИ ОЧИЩЕННЯ ТА ФІЛЬТРАЦІЇ ПОВІТРЯ

СИСТЕМА ОЧИЩЕННЯ ПОВІТРЯ ВІД АЛЕРГЕНІВ
Потужна система по видаленню побутових алергенів із застосуванням фільтрів з ензимом, а також спеціальним регулюванням температури та вологості.

РЕЖИМ САМООЧИЩЕННЯ
Автоматичний режим осушення та очищення внутрішніх блоків після вимкнення кондиціонера.

АНТИАЛЕРГЕННИЙ ФІЛЬТР
Фільтр дезактивує пилок, кліщів і алергени від шерсті домашніх тварин та інших джерел бруду.

ФОТОКАТАЛІТИЧНИЙ ДЕЗОДОРУЮЧИЙ ФІЛЬТР
Знищує неприємний запах шляхом дезактивації молекул. Для відновлення функцій фільтр досить промити водою і висушити на сонці.

ЗНІМНА ПАНЕЛЬ
Передня панель знімається, що полегшує обслуговування та чищення кондиціонера.

ЗРУЧНІСТЬ І КОМФОРТ

РЕЖИМ ОСУШЕННЯ
В цьому режимі кондиціонер охолоджує і ефективно осушує повітря в приміщенні.

РЕЖИМ HIGH POWER
У цьому режимі кондиціонер впродовж 15 хвилин працює в інтенсивному режимі та швидко досягає потрібної температури.

БЕЗШУМНА РОБОТА
Зниження рівня шуму зовнішнього блоку в нічний час без істотної втрати продуктивності.

ЧЕРГОВЕ ОПАЛЕННЯ
Функція запобігає заморожуванню приміщення за відсутності в ньому людей і підтримує температуру в приміщенні +10 °C.

ТИЖНЕВИЙ ТАЙМЕР
Тижневий таймер дозволяє встановити до 4-х змін режиму роботи кондиціонера в день. Користувачеві доступні 28 програм на тиждень.

ПРОГРАМОВАНИЙ 24-ГОДИННИЙ ТАЙМЕР
Після налаштування цього таймера кондиціонер буде щоденно автоматично вмикатись та вимикатись у заданий час.

ТАЙМЕР СНУ
При активації цього режиму температура в приміщенні регулюється автоматично, гарантуючи, що в приміщенні не буде занадто холодно або занадто спекотно.

ТАЙМЕР ВМИК/ВИМ
Кондиціонер буде вмикатись чи вимикатись у встановлений час.

КОМФОРТНИЙ ПУСК
В цьому режимі кондиціонер вмикається за деякий час до заданого, таким чином, у встановлений по таймеру час температура в приміщенні вже досягне бажаного значення.

РЕЖИМ ЗБЕРЕЖЕНИХ НАЛАШТУВАНЬ
Збережений режим роботи може бути активований шляхом натиснення однієї кнопки.

БЛОКУВАННЯ ВІД ДІТЕЙ
Режим дозволяє блокувати роботу кондиціонера, щоб уникнути випадкової або небажаної зміни налаштувань, наприклад, дітьми.

РЕГУЛЮВАННЯ ЯСКРАВОСТІ ДИСПЛЕЯ
Яскравість світлодіодного дисплея внутрішнього блоку можна відрегулювати відповідно до індивідуальних уподобань користувача.

КЕРУВАННЯ ЧЕРЕЗ WI-FI
Ви можете керувати кондиціонером удома або в дорозі, встановивши застосунок Smart M-Air на смартфон чи планшет.

ІНШІ ФУНКЦІЇ

РОЗМОРОЖУВАННЯ ПІД УПРАВЛІННЯМ МІКРОКОНТРОЛЕРА
Система автоматично видаляє іній, що дозволяє уникнути зайвого перемикання в інші режими для розморожування зовнішнього блоку.

ФУНКЦІЯ САМОДІАГНОСТИКИ
У разі несправності кондиціонера мікроконтролер автоматично запускає функцію самодіагностики і видає код помилки.

АВТОМАТИЧНИЙ РЕСТАРТ
При відключенні живлення функція автоматичного рестарту зберігає налаштування роботи кондиціонера, що діють безпосередньо перед вимкненням, і автоматично поновлює роботу з колишніми налаштуваннями при подачі живлення.

РЕЗЕРВНИЙ ВИМИКАЧ
Якщо пульт дистанційного керування виходить з ладу або загублений, блоком можна керувати за допомогою перемикача ВМИК/ВИМК на внутрішньому блоці.

ПЕРЕЛІК ФУНКЦІЙ

		ZSX	ZT	ZS	ZR	ZTL	ZSP	ZSPR(20-45)	ZSPR(63-80)	SRF	SRR	FDTC*3	SKM	FDUM*3	FDE*3
Функції енергозбереження	РЕЖИМ FUZZY AUTO	●	●	●	●	●	●	●	●	●	●	●	●	●	●
	ДАТЧИК АКТИВНОСТІ ЛЮДИНИ	●										●*4 опція		● опція	● опція
	РЕЖИМ ECO	●										●*4 опція		● опція	● опція
	АВТОМАТИЧНЕ ВИМКНЕННЯ	●										●*4 опція		● опція	● опція
	РЕЖИМ ECONOMY		●	●	●	●	●	●	●	●	●		●		
Функції розподілу повітря	РЕАКТИВНИЙ ПОТІК	●	●	●	●	●	●	●	●				●		
	ТРИВИМІРНЕ УПРАВЛІННЯ ПОВІТРЯНИМ ПОТОКОМ	●	●	●	●	●			●						
	АВТО УПРАВЛІННЯ ЖАЛЮЗІ	●	●	●	●	●	●	●	●	●		●	●		●
	ЗАПАМ'ЯТОВУВАННЯ ПОЗИЦІЇ ЖАЛЮЗІ	●	●	●	●	●	●	●	●	●		●	●		●
	ГОЙДАННЯ ЖАЛЮЗІ ВГОРУ/ВНИЗ	●	●	●	●	●	●	●	●	●		●	●		●
	ГОЙДАННЯ ЖАЛЮЗІ ВПРАВО/ВЛІВО	●	●	●	●	●			●						
	ФУНКЦІЯ ЗАХИСТУ ВІД ПРОТЯГУ											●*4 опція			
	ФУНКЦІЯ КАМІНА	●	●	●		●									
Системи очищення та фільтрації повітря	СИСТЕМА ОЧИЩЕННЯ ПОВІТРЯ ВІД АЛЕРГЕНІВ*1	●	●	●	●	●			●						
	РЕЖИМ САМООЧИЩЕННЯ	●	●	●	●	●	●	●	●	●	●		●		
	АНТИАЛЕРГЕННИЙ ФІЛЬТР	●	●	●	●	●			●	●					
	ФОТОКАТАЛІТИЧНИЙ ДЕЗОДОРУЮЧИЙ ФІЛЬТР	●	●	●	●				●	●					
	ЗНІМНА ПАНЕЛЬ	●	●	●	●	●	●	●	●	●					
Зручність і комфорт	РЕЖИМ ОСУШЕННЯ	●	●	●	●	●	●	●	●	●	●	●	●	●	●
	РЕЖИМ HIGH POWER	●	●	●	●	●	●	●	●	●	●	●	●	●	●
	БЕЗШУМНА РОБОТА*2	●	●	●	●	●			●	●	●				
	ЧЕРГОВЕ ОПАЛЕННЯ	●	●	●	●	●			●	●	●				
	ТИЖНЕВИЙ ТАЙМЕР	●	●*5 опція	●	●	●*5 опція			●	●	●	●		●	●
	ПРОГРАМОВАНИЙ 24-ГОДИННИЙ ТАЙМЕР		●			●	●	●					●		
	ТАЙМЕР СНУ	●	●	●	●	●	●	●	●	●	●	●	●	●	●
	ТАЙМЕР ВМИК/ВИМК	●	●	●	●	●	●	●	●	●	●	●	●	●	●
	КОМФОРТНИЙ ПУСК	●	●	●	●	●	●	●	●	●	●	●	●	●	●
	РЕЖИМ ЗБЕРЕЖЕНИХ НАЛАШТУВАНЬ	●	●	●		●				●	●				
	БЛОКУВАННЯ ВІД ДІТЕЙ	●	●	●	●	●			●	●	●				
	РЕГУЛЮВАННЯ ЯСКРАВОСТІ ДИСПЛЕЯ	●	●	●		●									
	КЕРУВАННЯ ЧЕРЕЗ WI-FI	●*6 опція	●	●*6 опція	●*6 опція	●			●*6 опція	●*6 опція	●*6 опція	●*6 опція		●*6 опція	●*6 опція
Інші функції	РОЗМОРОЖУВАННЯ ПІД УПРАВЛІННЯМ МІКРОКОНТРОЛЕРА	●	●	●	●	●	●	●	●	●	●	●	●	●	●
	ФУНКЦІЯ САМОДІАГНОСТИКИ	●	●	●	●	●	●	●	●	●	●	●	●	●	●
	АВТОМАТИЧНИЙ РЕСТАРТ	●	●	●	●	●	●	●	●	●	●	●	●	●	●
	РЕЗЕРВНИЙ ВИМИКАЧ	●	●	●	●	●	●	●	●	●	●		●		

*1 У разі використання з мульти спліт-системи функція недоступна. *2 Не можна використовувати для SCM40・45ZS-S, SCM100・125ZM-S.
*3 За умови використання дротового пульта дистанційного керування RC-EX3A(D). *4 Лише для FDTC-VH.
*5 Для серій ZT та ZTL функцію «Тижневий таймер» можна використовувати лише через застосунок Smart M-Air.
*6 Для типів -W, -S потрібна опційно встановлювати Wi-Fi-модуль для використання функції бездротового керування..

СПЛІТ-СИСТЕМИ НАСТІННОГО ТИПУ

Diamond Series

SRK-ZSX-W,-WF

New

SRK20,25,35,50,60ZSX-WF

Білий (-WF)

M-Air

Моделі SRK-ZSX-WF мають вбудований Wi-Fi-модуль в стандартній комплектації.
Для моделей SRK-ZSX-W Wi-Fi-модуль доступний як опція.

Дротовий пульт керування (опція*)

NEW

RC-ES1 RC-EX3A(D) RC-E5 RCH-E3

* Дротові пульти підключаються через адаптер SC-BIKN2-E.
* Для моделей SRK-ZSX-WF адаптер SC-BIKN2-E можна підключити тільки після відключення Wi-Fi-модуля.

Бездротовий пульт ДК

A'DESIGN AWARD WINNER 2017 SILVER

Керування через Wi-Fi

Вбудований Wi-Fi

SRC20,25,35ZSX-W
SRC50ZSX-W3
SRC60ZSX-W3

ФУНКЦІЇ

Функції енергозбереження

Функції розподілу повітря

Системи очищення та фільтрації повітря

Зручність і комфорт

Інші функції

ТЕХНІЧНІ ХАРАКТЕРИСТИКИ

Внутрішній блок				SRK20ZSX-W,-WB,-WT SRK20ZSX-WF,-WFB,-WFT	SRK25ZSX-W,-WB,-WT SRK25ZSX-WF,-WFB,-WFT	SRK35ZSX-W,-WB,-WT SRK35ZSX-WF,-WFB,-WFT	SRK50ZSX-W,-WB,-WT SRK50ZSX-WF,-WFB,-WFT	SRK60ZSX-W,-WB,-WT SRK60ZSX-WF,-WFB,-WFT
Зовнішній блок				SRC20ZSX-W	SRC25ZSX-W	SRC35ZSX-W	SRC50ZSX-W3	SRC60ZSX-W3
Електроживлення				1 фаза, 220-240 В, 50 Гц				
Холодопродуктивність (Min~Max)			кВт	2.0 (0.9 - 3.4)	2.5 (0.9 - 3.8)	3.5 (0.9 - 4.5)	5.0 (1.0 - 6.2)	6.1 (1.0 - 6.9)
Теплопродуктивність (Min~Max)			кВт	2.7 (0.8 - 5.5)	3.2 (0.8 - 6.0)	4.3 (0.8 - 6.8)	6.0 (0.8 - 8.2)	6.8 (0.8 - 8.8)
Споживана потужність		Охолодження / Обігрів	кВт	0.31 / 0.47	0.44 / 0.59	0.74 / 0.90	1.24 / 1.36	1.71 / 1.65
SEER / SCOP		Охолодження / Обігрів		10.00 / 5.20	10.30 / 5.20	9.50 / 5.10	8.30 / 4.70	7.80 / 4.70
Макс. пусковий струм			А	9	9	9	15	15
Рівень звукової потужності	Внутр.	Охолодження/ Обігрів	дБ(А)	53 / 55	55 / 56	58 / 58	59 / 62	62 / 63
	Зовнішн.	Охолодження / Обігрів		56 / 58	57 / 58	61 / 62	63 / 61	65 / 64
Рівень звукового тиску	Внутр.	Охолодження (Hi/Me/Lo/Ulo)	дБ(А)	38 / 31 / 24 / 19	39 / 33 / 25 / 19	43 / 35 / 26 / 19	44 / 39 / 31 / 22	48 / 41 / 33 / 22
		Обігрів (Hi/Me/Lo/Ulo)		38 / 33 / 25 / 19	40 / 34 / 27 / 19	42 / 35 / 28 / 19	47 / 41 / 33 / 23	47 / 42 / 34 / 23
	Зовнішн.	Охолодження / Обігрів		43 / 45	44 / 45	48 / 47	51 / 49	52 / 53
Циркуляція повітря	Внутр.	Охолодження (Hi/Me/Lo/Ulo)	$м^3$/хв	11.3 / 9.1 / 6.0 / 5.0	12.2 / 10.0 / 6.7 / 5.0	13.1 / 10.8 / 7.3 / 5.0	14.3 / 12.4 / 7.8 / 5.4	16.3 / 13.4 / 8.9 / 5.4
		Обігрів (Hi/Me/Lo/Ulo)		12.2 / 10.3 / 7.2 / 5.4	12.8 / 11.0 / 7.8 / 5.4	13.9 / 11.8 / 8.6 / 5.4	17.3 / 14.3 / 9.8 / 6.2	17.8 / 13.7 / 10.9 / 6.2
	Зовнішн.	Охолодження / Обігрів		31.0 / 31.0	31.0 / 31.0	36.0 / 31.0	39.0 / 33.0	41.5 / 39.0
Розміри	Внутр.	Ширина x Висота x Глибина	мм	920 x 305 x 220				
	Зовнішн.			800(+71) x 640 x 290				
Міжлапна відстань опор зовнішнього блоку			мм	510				
Вага нетто	Внутрішній / Зовнішній		кг	13.0 / 43.0			13.0 / 45.0	
Холодоагент		Тип/GWP		R32 / 675				
		Заводська заправка	кг/TCO_2Eq	1.20 / 0.810			1.30 / 0.878	
Приєднання труб		Рідина / Газ	мм(дюйм)	6.35(1/4") / 9.52(3/8")			6.35(1/4") / 12.7(1/2")	
Максимальна довжина труб [заводська заправка]			м	Max.25 [15]			Max.30 [15]	
Дозаправка холодоагенту			г/м	20				
Макс. перепад висот		Зовнішн. вище / нижче	м	Max.15 / Max.15			Max.20 / Max.20	
Робочий діапазон зовнішніх температур		Охолодження	°C	-15~46				
		Обігрів		-20~24				
Повітряний фільтр				Антиалергенний x 1, Фотокаталітичний x 1				
Підключення живлення				зовнішній блок				
Кабель живлення			$мм^2$	3 x 2.5				
Міжблочний кабель			$мм^2$	4 x 1.5				
Номінал автоматичного вимикача			А	16			20	

Чорно-білий (-WFB)

SRK20,25,35,50,60ZSX-WFB

Титановий (-WFT)

SRK20,25,35,50,60ZSX-WFT

Білий (-W)

SRK20,25,35,50,60ZSX-W

Титановий (-WT)

SRK20,25,35,50,60ZSX-WT

Чорно-білий (-WB)

SRK20,25,35,50,60ZSX-WB

РОЗПОДІЛ ПОВІТРЯ ПО ВСІЙ КІМНАТІ

При використанні 3D AUTO ризик застудитися під потоком охолодженого повітря майже виключений. При виборі широкого потоку відсутність протягів досягається хитанням жалюзі вгору-вниз і вправо-вліво: виходить з кондиціонера повітря тут же змішується з кімнатним. В інших програмах потік прохолодного повітря може подаватися за рівнем стелі, не потрапляючи на людину. А тепле повітря, навпаки, прямує вниз, на рівень підлоги.

КЕРУВАННЯ ЧЕРЕЗ WI-FI

Кондиціонерами можна керувати прямо зі свого смартфону або планшета через Wi-Fi.

ДУЖЕ ТИХІ

Кондиціонери працюють практично безшумно, їх спокійно можна встановлювати в дитячій спальні. Мінімальний рівень шуму складає всього 19 дБ(А).

ЕКОНОМІЧНІ

Кондиціонери серії SRK-ZSX – рекордсмени галузі за показником сезонної енергоефективності. Рівень енергозбереження значно перевершує стандартний А-клас і відповідає значенню «А+++». На кожен витрачений кіловат електроенергії спліт-система виробляє до 10,3 кВт холоду!

ДАТЧИК РУХУ

АВТОМАТИЧНЕ ВИМКНЕННЯ. Кондиціонер вимикається автоматично, якщо в приміщенні немає активності впродовж певного періоду часу.

ЗНИЩУЮТЬ АЛЕРГЕНИ ТА БОРЮТЬСЯ З НЕПРИЄМНИМИ ЗАПАХАМИ

Кондиціонери серії SRK-ZSX оснащені унікальною потужною антиалергенною системою очищення, яка дезактивує більшість побутових алергенів. Із сторонніми запахами бореться багаторазовий фотокаталітичний дезодоруючий фільтр.

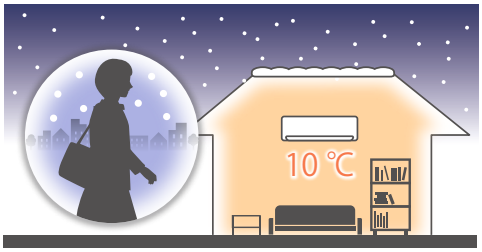

ЧЕРГОВЕ ОПАЛЕННЯ NIGHT SETBACK

У режимі Night Setback (чергове опалення) кондиціонер не дозволить температурі в приміщенні опуститися нижче 10 °C. Функція особливо актуальна в заміських будинках, де з її допомогою приміщення не втратить тепло і не промерзне. Основне завдання режиму – забезпечення енергозбереження в холодну пору року, коли господарів немає вдома.

СПЛІТ-СИСТЕМИ НАСТІННОГО ТИПУ

Diamond Series

SRK-ZR-W, -WF

New

SRK63,71,80ZR-WF

M-Air

Моделі SRK-ZR-WF мають вбудований Wi-Fi-модуль в стандартній комплектації.
Для моделей SRK-ZR-W Wi-Fi-модуль доступний як опція.

Дротовий пульт керування (опція*)

RC-ES1 RC-EX3A(D) RC-E5 RCH-E3

* Дротові пульти підключаються через адаптер SC-BIKN2-E.
* Для моделей SRK-ZR-WF адаптер SC-BIKN2-E можна підключити тільки після відключення Wi-Fi-модуля.

Бездротовий пульт ДК

Керування через Wi-Fi

Вбудований Wi-Fi

SRC63ZR-W

SRC71,80ZR-W
FDC100VNP-W

ФУНКЦІЇ

Функції енергозбереження

Функції розподілу повітря

Системи очищення та фільтрації повітря

Зручність і комфорт

Інші функції

ТЕХНІЧНІ ХАРАКТЕРИСТИКИ

Внутрішній блок				SRK63ZR-W,-WF	SRK71ZR-W,-WF	SRK80ZR-W,-WF	SRK100ZR-W,-WF
Зовнішній блок				SRC63ZR-W	SRC71ZR-W	SRC80ZR-W	FDC100VNP-W
Електроживлення				1 фаза, 220-240 В, 50 Гц			
Холодопродуктивність (Min~Max)			кВт	6.3 (1.2 - 7.4)	7.1 (2.3 - 7.8)	8.0 (2.3 - 9.7)	9.6 (2.1 - 9.6)
Теплопродуктивність (Min~Max)			кВт	7.1 (0.8 - 9.3)	8.0 (2.0 - 10.8)	9.0 (2.1 - 11.2)	10.0 (1.7 - 10.4)
Споживана потужність		Охолодження / Обігрів	кВт	1.63 / 1.64	1.93 / 1.95	2.09 / 2.27	3.10 / 2.80
SEER / SCOP		Охолодження / Обігрів		8.10 / 4.70	7.40 / 4.50	7.00 / 4.40	6.11 / 4.14
Макс. пусковий струм			А	14.5	17	17	19
Рівень звукової потужності	Внутр.	Охолодження/ Обігрів	дБ(А)	56 / 58	57 / 60	60 / 62	63 / 63
	Зовнішн.	Охолодження / Обігрів		64 / 65	63 / 63	67 / 67	68 / 67
Рівень звукового тиску	Внутр.	Охолодження (Hi/Me/Lo/Ulo)	дБ(А)	44 / 39 / 35 / 25	44 / 41 / 37 / 25	47 / 44 / 39 / 26	48 / 45 / 40 / 27
		Обігрів (Hi/Me/Lo/Ulo)		44 / 38 / 34 / 28	46 / 39 / 35 / 28	47 / 41 / 36 / 29	48 / 43 / 38 / 30
	Зовнішн.	Охолодження / Обігрів		54 / 54	53 / 51	56 / 55	56 / 54
Циркуляція повітря	Внутр.	Охолодження (Hi/Me/Lo/Ulo)	$м^3$/хв	20.5 / 18.1 / 15.7 / 10.4	20.5 / 18.6 / 16.2 / 10.4	23.5 / 20.2 / 17.5 / 10.4	24.5 / 21.3 / 17.6 / 10.4
		Обігрів (Hi/Me/Lo/Ulo)		22.5 / 19.0 / 16.5 / 13.1	25.0 / 19.8 / 17.3 / 13.3	26.5 / 21.3 / 18.4 / 13.5	27.5 / 23.2 / 19.1 / 13.6
	Зовнішн.	Охолодження / Обігрів		41.5 / 41.5	55 / 43.5	63 / 49.5	63 / 55
Розміри	Внутр.	Ширина x Висота x Глибина	мм	1197 x 339 x 262			
	Зовнішн.			800(+71) x 640 x 290	880(+88) x 750 x 340		
Міжлапна відстань опор зовнішнього блоку			мм	510	580		
Вага нетто	Внутрішній / Зовнішній		кг	15.5 / 45.0	15.5 / 56.0	16.5 / 57.0	
Холодоагент		Тип/GWP		R32 / 675			
		Заводська заправка	кг/TCO_2Eq	1.25 / 0.844	1.5 / 1.013	1.6 / 1.080	1.7 / 1.148
Приєднання труб		Рідина / Газ	мм(дюйм)	6.35(1/4") / 12.7(1/2")	6.35(1/4") / 15.88(5/8")		
Максимальна довжина труб [заводська заправка]			м	Max.30 [15]			
Дозаправка холодоагенту			г/м	20	25		20
Макс. перепад висот		Зовнішн. вище / нижче	м	Max.20 / Max.20			
Робочий діапазон зовнішніх температур		Охолодження	°C	-15~46			
		Обігрів		-15~24			
Повітряний фільтр				Антиалергенний x 1, Фотокаталітичний x 1			
Підключення живлення				зовнішній блок			
Кабель живлення			$мм^2$	3 x 2.5			3 x 4.0
Міжблочний кабель			$мм^2$	4 x 1.5			
Номінал автоматичного вимикача			А	16	20		30

SRK63,71,80ZR-W

РЕАКТИВНИЙ ПОТІК

Використовуючи технології авіабудування в моделях великої потужності інженерам MHI вдалося досягти високої швидкості повітряного потоку при збереженні низького рівня шуму.
Ці кондиціонери ідеальні для обслуговування великих приміщень: вітальнь, торгових залів і т.ін.

КЕРУВАННЯ ЧЕРЕЗ WI-FI

Кондиціонерами можна керувати прямо зі свого смартфону або планшета через Wi-Fi.

ДВОРОТОРНИЙ КОМПРЕСОР

Застосування нового компресора з подвійним ротором дозволило значно збільшити енергоефективність побутових кондиціонерів MHI при збереженні низького рівня шуму і відсутності вібрації. Електродвигун компресора виробляється з використанням неодімових магнітів, що генерують сильне магнітне поле, компенсуючи втрати при стисненні холодоагенту.

АНТИАЛЕРГЕННА СИСТЕМА

Єдина в світі технологія дезактивації алергенів за допомогою регулювання температури та вологості – оригінальна розробка MHI. При її створенні інженери корпорації зареєстрували 20 патентів. Антиалергенне очищення повітря – справжній порятунок для людей, що страждають на алергію та астму, особливо в період загострення захворювань: навесні та на початку літа. Для активації функції слід натиснути на кнопку ALLERGEN на пульті ДК, процес очищення триває 90 хвилин.

САМИЙ ТИХИЙ ВНУТРІШНІЙ БЛОК ПОТУЖНІСТЮ 10 кВт

Рівень шуму внутрішнього блоку SRK100ZR-W потужністю 10 кВт становить всього 27 дБ(А). Це найкращих показник серед моделей такої потужності на ринку кондиціонування України.

ЧЕРГОВЕ ОПАЛЕННЯ NIGHT SETBACK

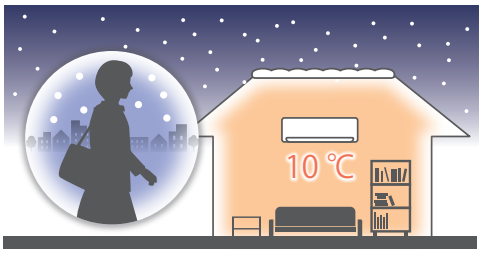

У режимі Night Setback (чергове опалення) кондиціонер не дозволить температурі в приміщенні опуститися нижче 10 °C. Функція особливо актуальна в заміських будинках, де з її допомогою приміщення не втратить тепло і не промерзне. Основне завдання режиму – забезпечення енергозбереження в холодну пору року, коли господарів немає вдома.

РЕЖИМ ECONOMY

Працюючи в цьому режимі, кондиціонер економить електроенергію, зберігаючи комфортну температуру в приміщенні.

СПЛІТ-СИСТЕМИ НАСТІННОГО ТИПУ

Premium Series

SRK-ZT-WF

New

SRK20,25,35,50ZT-WF

Білий (-WF)

Чорний (-WFB)

Титановий (-WFT)

Дротовий пульт керування (опція*)

RC-ES1 RC-EX3A(D) RC-E5 RCH-E3

* Дротові пульти підключаються через адаптер SC-BIKN2-E.
* Для моделей SRK-ZT-WF адаптер SC-BIKN2-E можна підключити тільки після відключення Wi-Fi-модуля.

Бездротовий пульт ДК

Вбудований Wi-Fi

ФУНКЦІЇ

Функції енергозбереження

Функції розподілу повітря

Системи очищення та фільтрації повітря

Зручність і комфорт

Інші функції

ТЕХНІЧНІ ХАРАКТЕРИСТИКИ

Внутрішній блок				SRK20ZT-WF,-WFB,-WFT	SRK25ZT-WF,-WFB,-WFT	SRK35ZT-WF,-WFB,-WFT	SRK50ZT-WF,-WFB,-WFT
Зовнішній блок				SRC20ZT-W,-WB	SRC25ZT-W,-WB	SRC35ZT-W,-WB	SRC50ZT-W,-WB
Електроживлення				1 фаза, 220-240 В, 50 Гц			
Холодопродуктивність (Min~Max)			кВт	2.0 (0.9 - 2.9)	2.5 (0.9 - 3.3)	3.5 (0.9 - 4.0)	5.0 (1.3 - 5.4)
Теплопродуктивність (Min~Max)			кВт	2.7 (0.9 - 4.5)	3.2 (0.9 - 4.7)	4.0 (0.9 - 5.0)	5.8 (1.3 - 6.4)
Споживана потужність		Охолодження / Обігрів	кВт	0.42 / 0.53	0.57 / 0.70	0.88 / 0.91	1.43 / 1.48
SEER / SCOP		Охолодження / Обігрів		9.50 / 5.10	9.50 / 5.10	8.70 / 4.90	7.50 / 4.70
Макс. пусковий струм			А	9	9	9	14.5
Рівень звукової потужності	Внутр.	Охолодження/ Обігрів	дБ(А)	47 / 49	50 / 52	52 / 55	59 / 59
	Зовнішн.	Охолодження / Обігрів		55 / 56	56 / 58	62 / 61	63 / 63
Рівень звукового тиску	Внутр.	Охолодження (Hi/Me/Lo/Ulo)	дБ(А)	32 / 25 / 22 / 19	35 / 28 / 23 / 19	38 / 30 / 26 / 19	45 / 36 / 29 / 22
		Обігрів (Hi/Me/Lo/Ulo)		34 / 29 / 23 / 19	38 / 30 / 24 / 19	40 / 36 / 25 / 19	44 / 37 / 31 / 24
	Зовнішн.	Охолодження / Обігрів		42 / 43	45 / 46	50 / 48	50 / 51
Циркуляція повітря	Внутр.	Охолодження (Hi/Me/Lo/Ulo)	$м^3$/хв	9.0 / 7.0 / 5.9 / 5.0	10.0 / 8.3 / 6.0 / 5.0	10.0 / 8.6 / 6.3 / 5.0	13.3 / 10.0 / 7.6 / 5.7
		Обігрів (Hi/Me/Lo/Ulo)		9.4 / 8.4 / 6.4 / 5.3	10.6 / 9.0 / 6.5 / 5.3	11.3 / 10.0 / 6.7 / 5.3	13.5 / 10.6 / 8.8 / 6.6
	Зовнішн.	Охолодження / Обігрів		21.8 / 21.8	23.3 / 25.3	29.9 / 26.4	29.8 / 29.8
Розміри	Внутр.	Ширина x Висота x Глибина	мм	870 x 290 x 230			
	Зовнішн.			780(+62) x 540 x 290			780(+62) x 595 x 290
Міжлапна відстань опор зовнішнього блоку			мм	510			
Вага нетто	Внутрішній / Зовнішній		кг	10.0 / 33.0		10.5 / 33.5	10.5 / 33.0
Холодоагент		Тип/GWP		R32 / 675			
		Заводська заправка	кг/TCO_2Eq	0.76 / 0.513		0.81 / 0.547	0.83 / 0.560
Приєднання труб		Рідина / Газ	мм(дюйм)	6.35(1/4") / 9.52(3/8")			6.35(1/4") / 12.7(1/2")
Максимальна довжина труб [заводська заправка]			м	Max.20 [15]			Max.25 [15]
Дозаправка холодоагенту			г/м	20			
Макс. перепад висот		Зовнішн. вище / нижче	м	Max.15 / Max.15			Max.20 / Max.20
Робочий діапазон зовнішніх температур		Охолодження	°C	-15~50			
		Обігрів		-20~24			
Повітряний фільтр				Антиалергенний x 1, Фотокаталітичний x 1			
Підключення живлення				зовнішній блок			
Кабель живлення			$мм^2$	3 x 2.5			
Міжблочний кабель			$мм^2$	4 x 1.5			
Номінал автоматичного вимикача			А	16			20

Пульт дистанційного керування

- Простий та інтуїтивно зрозумілий дизайн для легкого користування
- Регулювання температури з точним кроком 0,5 °C
- Покращена видимість завдяки підсвічуванню для зручного зчитування

SRC20,25,35ZT-WB

SRC20,25,35ZT-W

SRC50ZT-WB

SRC50ZT-W

Продуманість у деталях

- Гвинти приховані під кришкою, завдяки чому блок має менш технічний і більш витончений вигляд, орієнтований на інтер'єр.

- Одна з ліній корпусу вирівняна з горизонтальною жалюзі, утворюючи єдину плавну пряму лінію від стіни вздовж блоку.

Зовнішній блок чорного кольору

- Доступний у варіанті чорного кольору, що створює виразний і витончений акцент та гармонійно доповнює простір навколо.

СПЛІТ-СИСТЕМИ НАСТІННОГО ТИПУ

Premium Series

SRK-ZS-W, -WF

New

SRK20,25,35,50ZS-WF

Білий (-WF)

M-Air

Моделі SRK-ZS-WF мають вбудований Wi-Fi-модуль в стандартній комплектації.
Для моделей SRK-ZS-W Wi-Fi-модуль доступний як опція.

Дротовий пульт керування (опція*)

RC-ES1 RC-EX3A(D) RC-E5 RCH-E3

* Дротові пульти підключаються через адаптер SC-BIKN2-E.
* Для моделей SRK-ZS-WF адаптер SC-BIKN2-E можна підключити тільки після відключення Wi-Fi-модуля.

Бездротовий пульт ДК

Вбудований Wi-Fi

SRC20ZS-W
SRC25,35ZS-W2

SRC50ZS-W

ФУНКЦІЇ

Функції енергозбереження

Функції розподілу повітря

Системи очищення та фільтрації повітря

Зручність і комфорт

Інші функції

ТЕХНІЧНІ ХАРАКТЕРИСТИКИ

Внутрішній блок				SRK20ZS-W,-WB,-WT SRK20ZS-WF,-WFB,-WFT	SRK25ZS-W,-WB,-WT SRK25ZS-WF,-WFB,-WFT	SRK35ZS-W,-WB,-WT SRK35ZS-WF,-WFB,-WFT	SRK50ZS-W,-WB,-WT SRK50ZS-WF,-WFB,-WFT
Зовнішній блок				SRC20ZS-W	SRC25ZS-W2	SRC35ZS-W2	SRC50ZS-W
Електроживлення				1 фаза, 220-240 В, 50 Гц			
Холодопродуктивність (Min~Max)			кВт	2.0 (0.9 - 2.9)	2.5 (0.9 - 3.1)	3.5 (0.9 - 4.0)	5.0 (1.3 - 5.5)
Теплопродуктивність (Min~Max)			кВт	2.7 (0.9 - 4.3)	3.2 (0.9 - 4.5)	4.0 (0.9 - 5.0)	5.8 (1.3 - 6.6)
Споживана потужність		Охолодження / Обігрів	кВт	0.44 / 0.59	0.62 / 0.74	0.89 / 0.94	1.35 / 1.56
SEER / SCOP		Охолодження / Обігрів		4.55 / 4.58	4.03 / 4.32	3.93 / 4.26	3.70 / 3.72
Макс. пусковий струм			A	9	9	9	14.5
Рівень звукової потужності	Внутр.	Охолодження/ Обігрів	дБ(А)	48 / 50	50 / 53	54 / 56	59 / 60
	Зовнішн.	Охолодження / Обігрів		56 / 56	56 / 58	61 / 61	61 / 63
Рівень звукового тиску	Внутр.	Охолодження (Hi/Me/Lo/Ulo)	дБ(А)	34 / 25 / 22 / 19	36 / 28 / 23 / 19	40 / 30 / 26 / 19	46 / 36 / 29 / 22
		Обігрів (Hi/Me/Lo/Ulo)		36 / 29 / 23 / 19	39 / 30 / 24 / 19	41 / 36 / 25 / 19	46 / 37 / 31 / 24
	Зовнішн.	Охолодження / Обігрів		45 / 45	46 / 46	50 / 48	51 / 52
Циркуляція повітря	Внутр.	Охолодження (Hi/Me/Lo/Ulo)	$м^3$/хв	9.3 / 7.0 / 5.9 / 5.0	9.9 / 8.0 / 5.9 / 5.0	11.3 / 8.7 / 7.0 / 5.0	12.1 / 9.9 / 7.4 / 5.9
		Обігрів (Hi/Me/Lo/Ulo)		10.0 / 8.5 / 6.5 / 5.9	11.3 / 8.7 / 6.7 / 5.9	12.3 / 11.0 / 7.0 / 5.6	13.9 / 11.2 / 9.1 / 7.4
	Зовнішн.	Охолодження / Обігрів		27.4 / 23.6	27.4 / 23.6	31.5 / 27.8	32.8 / 32.8
Розміри	Внутр.	Ширина x Висота x Глибина	мм	870 x 290 x 230			
	Зовнішн.			780(+62) x 540 x 290			780(+62) x 595 x 290
Міжлапна відстань опор зовнішнього блоку			мм	510			
Вага нетто	Внутрішній / Зовнішній		кг	9.5 / 31.0		9.5 / 34.5	10.0 / 36.0
Холодоагент		Тип/GWP		R32 / 675			
		Заводська заправка	кг/TCO_2Eq	0.62 / 0.419		0.78 / 0.527	1.05 / 0.709
Приєднання труб		Рідина / Газ	мм(дюйм)	6.35(1/4") / 9.52(3/8")			6.35(1/4") / 12.7(1/2")
Максимальна довжина труб [заводська заправка]			м	Max.20 [15]			Max.25 [15]
Дозаправка холодоагенту			г/м	20			
Макс. перепад висот		Зовнішн. вище / нижче	м	Max.10 / Max.10			Max.15 / Max.15
Робочий діапазон зовнішніх температур		Охолодження	˚C	-15~46			
		Обігрів		-15~24			
Повітряний фільтр				Антиалергенний x 1, Фотокаталітичний x 1			
Підключення живлення				зовнішній блок			
Кабель живлення			$мм^2$	3 x 2.5			
Міжблочний кабель			$мм^2$	4 x 1.5			
Номінал автоматичного вимикача			A	16			20

Чорно-білий (-WFB)

SRK20,25,35,50ZS-WFB

Титановий (-WFT)

SRK20,25,35,50ZS-WFT

Білий (-W)

SRK20,25,35,50ZS-W

Титановий (-WT)

SRK20,25,35,50ZS-WT

Чорно-білий (-WB)

SRK20,25,35,50ZS-WB

КЕРУВАННЯ ЧЕРЕЗ WI-FI

Кондиціонерами можна керувати прямо зі свого смартфону або планшета через Wi-Fi.

ДУЖЕ ТИХІ

Кондиціонери працюють практично безшумно, їх спокійно можна встановлювати в дитячій спальні. Мінімальний рівень шуму складає всього 19 дБ(А).

ЗНИЩУЮТЬ АЛЕРГЕНИ ТА БОРЮТЬСЯ З НЕПРИЄМНИМИ ЗАПАХАМИ

Кондиціонери серії SRK-ZS оснащені унікальною потужною антиалергенною системою очищення, яка дезактивує більшість побутових алергенів. Із сторонніми запахами бореться багаторазовий фотокаталітичний дезодоруючий фільтр.

РОЗПОДІЛ ПОВІТРЯ ПО ВСІЙ КІМНАТІ

При використанні 3D AUTO ризик застудитися під потоком охолодженого повітря майже виключений. При виборі широкого потоку відсутність протягів досягається хитанням жалюзі вгору-вниз і вправо-вліво: виходить з кондиціонера повітря тут же змішується з кімнатним. В інших програмах потік прохолодного повітря може подаватися за рівнем стелі, не потрапляючи на людину. А тепле повітря, навпаки, прямує вниз, на рівень підлоги.

ЕКОНОМІЧНІ

Кондиціонери серії SRK-ZS – рекордсмени галузі за показником сезонної енергоефективності. Рівень енергозбереження значно перевершує стандартний А-клас і відповідає значенню «А++». На кожен витрачений кіловат електроенергії спліт-система виробляє до 8,5 кВт холоду!

ЧЕРГОВЕ ОПАЛЕННЯ NIGHT SETBACK

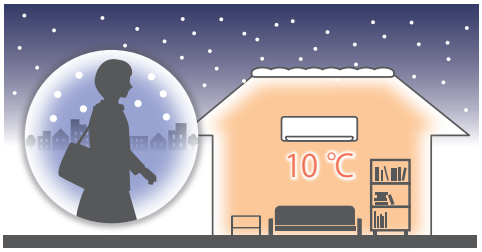

У режимі Night Setback (чергове опалення) кондиціонер не дозволить температурі в приміщенні опуститися нижче 10 °C. Функція особливо актуальна в заміських будинках, де з її допомогою приміщення не втратить тепло і не промерзне. Основне завдання режиму – забезпечення енергозбереження в холодну пору року, коли господарів немає вдома.

СПЛІТ-СИСТЕМИ НАСТІННОГО ТИПУ

Standard Plus Series

SRK-ZTL-W

New

SRK15,20,25,35,50ZTL-W

SRK63,71ZTL-W

Вбудований Wi-Fi

Бездротовий пульт ДК

ФУНКЦІЇ

Функції енергозбереження

Функції розподілу повітря

Системи очищення та фільтрації повітря

Зручність і комфорт

Інші функції

ТЕХНІЧНІ ХАРАКТЕРИСТИКИ

Внутрішній блок				SRK15ZTL-W	SRK20ZTL-W	SRK25ZTL-W	SRK35ZTL-W
Зовнішній блок				SRC15ZTL-W	SRC20ZTL-W	SRC25ZTL-W	SRC35ZTL-W
Електроживлення				1 фаза, 220-240 В, 50 Гц			
Холодопродуктивність (Min~Max)			кВт	1.5 (0.7 - 2.5)	2.0 (0.7 - 2.8)	2.5 (0.8 - 3.2)	3.5 (0.8 - 3.7)
Теплопродуктивність (Min~Max)			кВт	2.0 (0.9 - 4.1)	2.7 (0.9 - 4.2)	3.0 (1.0 - 4.8)	3.8 (1.0 - 4.9)
Споживана потужність		Охолодження / Обігрів	кВт	0.35 / 0.42	0.51 / 0.64	0.58 / 0.66	1.05 / 0.90
SEER / SCOP		Охолодження / Обігрів		6.40 / 4.40	6.70 / 4.40	6.90 / 4.70	6.50 / 4.70
Макс. пусковий струм			A	9.0	9.0	9.0	9.0
Рівень звукової потужності	Внутр.	Охолодження/ Обігрів	дБ(А)	51 / 53	52 / 54	55 / 55	56 / 57
	Зовнішн.	Охолодження / Обігрів		56 / 57	57 / 57	58 / 59	61 / 62
Рівень звукового тиску	Внутр.	Охолодження (Hi/Me/Lo/Ulo)	дБ(А)	36 / 30 / 23 / 19	37 / 31 / 23 / 19	41 / 36 / 26 / 22	42 / 37 / 27 / 22
		Обігрів (Hi/Me/Lo/Ulo)		38 / 32 / 24 / 19	39 / 34 / 25 / 19	41 / 36 / 29 / 22	43 / 37 / 31 / 22
	Зовнішн.	Охолодження / Обігрів		43 / 44	45 / 46	47 / 46	50 / 50
Циркуляція повітря	Внутр.	Охолодження (Hi/Me/Lo/Ulo)	$м^3$/хв	9.5 / 7.5 / 4.9 / 3.8	9.9 / 7.8 / 4.9 / 3.8	10.0 / 8.0 / 5.3 / 4.4	10.4 / 8.5 / 5.4 / 4.4
		Обігрів (Hi/Me/Lo/Ulo)		10.0 / 8.7 / 5.8 / 4.4	10.4 / 9.1 / 6.2 / 4.4	11.0 / 9.4 / 6.5 / 5.0	11.8 / 9.8 / 6.8 / 5.0
	Зовнішн.	Охолодження / Обігрів		21.9 / 20.8	23.7 / 20.8	22.8 / 20.9	25.4 / 21.7
Розміри	Внутр.	Ширина x Висота x Глибина	мм	798 x 294 x 210			
	Зовнішн.			645 (+57) x 540 x 275			
Міжлапна відстань опор зовнішнього блоку			мм	480			
Вага нетто	Внутрішній / Зовнішній		кг	8.5 / 22.0		9.0 / 24.0	
Холодоагент		Тип/GWP		R32 / 675			
		Charge	кг/TCO_2Eq	0.43 / 0.29		0.59 / 0.40	
Приєднання труб		Рідина / Газ	мм(дюйм)	6.35 (1/4") / 9.52 (3/8")			
Максимальна довжина труб [заводська заправка]			м	Max.20 [10]			
Дозаправка холодоагенту			г/м	20			
Макс. перепад висот		Зовнішн. вище / нижче	м	Max.15 / Max.15			
Робочий діапазон зовнішніх температур		Охолодження	˚C	-15~46			
		Обігрів		-15~24			
Повітряний фільтр				Антиалергенний x 1			
Підключення живлення				зовнішній блок			
Кабель живлення			$мм^2$	3 x 2.5			
Міжблочний кабель			$мм^2$	4 x 1.5			
Номінал автоматичного вимикача			A	16			

НОВИЙ ПУЛЬТ ДИСТАНЦІЙНОГО КЕРУВАННЯ

- Простий дизайн і зручність у використанні.
- Температура контролюється з точністю 0,5 °C.
- Зручне підсвічування дисплею.

ЕЛЕГАНТНИЙ ДИЗАЙН

- Внутрішній блок лаконічний, але елегантний, створений італійською дизайнерською компанією.
- Невеликий розмір (компактніші за серію ZR).

Дротовий пульт керування (опція*)

RC-ES1

RC-EX3A(D)

RC-E5

RCH-E3

* Дротові пульти підключаються через адаптер SC-BIKN2-E.
* Для моделей SRK-ZTL-W адаптер SC-BIKN2-E можна підключити тільки після відключення Wi-Fi-модуля.

SRC15,20,25,35ZTL-W

SRC50ZTL-W

SRC63,71ZTL-W

ТЕХНІЧНІ ХАРАКТЕРИСТИКИ

Внутрішній блок				SRK50ZTL-W	SRK63ZTL-W	SRK71ZTL-W
Зовнішній блок				SRC50ZTL-W	SRC63ZTL-W	SRC71ZTL-W
Електроживлення				1 фаза, 220-240 В, 50 Гц		
Холодопродуктивність (Min~Max)			кВт	5.0 (1.3 - 5.3)	6.3 (1.2 - 7.1)	7.1 (1.2 - 7.3)
Теплопродуктивність (Min~Max)			кВт	5.8 (1.3 - 6.3)	7.1 (1.0 - 8.5)	8.0 (1.1 - 9.1)
Споживана потужність		Охолодження / Обігрів	кВт	1.59 / 1.62	1.84 / 2.01	2.45 / 2.37
SEER / SCOP		Охолодження /Обігрів		6.50 / 4.30	7.50 / 4.60	7.10 / 4.40
Макс. пусковий струм			A	14.5	17.0	17.0
Рівень звукової потужності	Внутр.	Охолодження/ Обігрів	дБ(А)	60 / 60	60 / 61	61 / 62
	Зовнішн.	Охолодження / Обігрів		64 / 65	64 / 66	66 / 66
Рівень звукового тиску	Внутр.	Охолодження (Hi/Me/Lo/Ulo)	дБ(А)	47 / 40 / 32 / 25	46 / 43 / 38 / 30	48 / 44 / 39 / 31
		Обігрів (Hi/Me/Lo/Ulo)		47 / 40 / 33 / 25	47 / 43 / 39 / 32	47 / 44 / 40 / 33
	Зовнішн.	Охолодження / Обігрів		52 / 53	52 / 54	53 / 54
Циркуляція повітря	Внутр.	Охолодження (Hi/Me/Lo/Ulo)	$м^3$/хв	12.5 / 10.4 / 7.2 / 5.4	17.0 / 14.7 / 12.1 / 9.4	17.5 / 15.2 / 12.6 / 9.4
		Обігрів (Hi/Me/Lo/Ulo)		12.6 / 11.5 / 8.9 / 6.4	18.4 / 17.2 / 14.1 / 11.6	18.9 / 17.7 / 14.6 / 11.6
	Зовнішн.	Охолодження / Обігрів		35.6 / 33.8	43.0 / 40.9	43.0 / 40.9
Розміри	Внутр.	Ширина x Висота x Глибина	мм	798 x 294 x 210	998 x 294 x 230	
	Зовнішн.			780(+62) x 595 x 290	800 (+71) x 640 x 290	
Міжлапна відстань опор зовнішнього блоку			мм	510		
Вага нетто	Внутрішній / Зовнішній		кг	9.5 / 33.0	12.0 / 42.5	
Холодоагент		Тип/GWP		R32 / 675		
		Charge	кг/TCO_2Eq	0.9 / 0.61	1.20 / 0.81	
Приєднання труб		Рідина / Газ	мм(дюйм)	6.35 (1/4") / 12.7 (1/2")	6.35 (1/4") / 12.7 (1/2")	
Максимальна довжина труб [заводська заправка]			м	Max.25 [15]	Max.30 [15]	
Дозаправка холодоагенту			г/м	20		
Макс. перепад висот		Зовнішн. вище / нижче	м	Max.20 / Max.20	Max.20 / Max.20	
Робочий діапазон зовнішніх температур		Охолодження	°C	-15~46		
		Обігрів		-15~24		
Повітряний фільтр				Антиалергенний x 1		
Підключення живлення				зовнішній блок		
Кабель живлення			$мм^2$	3 x 2.5		
Міжблочний кабель			$мм^2$	4 x 1.5		
Номінал автоматичного вимикача			A	20		

СПЛІТ-СИСТЕМИ НАСТІННОГО ТИПУ

Standard Series SRK-ZSP-W1

SRK25,35,45,50ZSP-W1

Бездротовий пульт ДК

SRK25,35ZSP-W1

SRK45,50ZSP-W1

ФУНКЦІЇ

Функції енергозбереження

Функції розподілу повітря

Системи очищення та фільтрації повітря

Зручність і комфорт

Інші функції

ТЕХНІЧНІ ХАРАКТЕРИСТИКИ

Внутрішній блок				SRK25ZSP-W1	SRK35ZSP-W1	SRK45ZSP-W1	SRK50ZSP-W1
Зовнішній блок				SRC25ZSP-W1	SRC35ZSP-W1	SRC45ZSP-W1	SRC50ZSP-W1
Електроживлення				1 фаза, 220-240 В, 50 Гц			
Холодопродуктивність (Min~Max)			кВт	2.5 (0.8 - 3.2)	3.2 (0.9 - 3.7)	4.5 (1.3 - 4.8)	5.0 (1.3 - 5.2)
Теплопродуктивність (Min~Max)			кВт	2.8 (0.8 - 4.1)	3.6 (0.9 - 4.6)	5.0 (1.2 - 5.8)	5.6 (1.2 - 5.8)
Споживана потужність		Охолодження / Обігрів	кВт	0.710 / 0.690	0.910 / 0.930	1.390 / 1.360	1.740 / 1.660
SEER / SCOP		Охолодження / Обігрів		3.52/4.05	3.52 / 3.87	3.23 / 3.68	2.87 / 3.37
Макс. пусковий струм			А	9	9	14.5	14.5
Рівень звукової потужності	Внутр.	Охолодження/ Обігрів	дБ(А)	57 / 56	57 / 57	57 / 62	59 / 62
	Зовнішн.	Охолодження / Обігрів		57 / 57	59 / 60	64 / 62	65 / 65
Рівень звукового тиску	Внутр.	Охолодження (Hi/Me/Lo/Ulo)	дБ(А)	44 / 33 / 21	44 / 35 / 22	44 / 37 / 22	46 / 37 / 22
		Обігрів (Hi/Me/Lo/Ulo)		42 / 33 / 25	44 / 35 / 27	48 / 40 / 28	48 / 40 / 28
	Зовнішн.	Охолодження / Обігрів		47 / 45	47 / 47	51 / 51	52 / 52
Циркуляція повітря	Внутр.	Охолодження (Hi/Me/Lo/Ulo)	$м^3$/хв	10.0 / 7.6 / 4.3	10.4 / 7.2 / 4.3	9.7 / 7.8 / 3.7	10.5/ 7.8 / 3.7
		Обігрів (Hi/Me/Lo/Ulo)		9.6 / 7.6 / 5.3	9.9 / 7.2 / 5.5	12.0 / 8.8 / 5.4	12.0 / 8.8 / 5.4
	Зовнішн.	Охолодження / Обігрів		21.9 / 21.9	22.8 / 22.0	35.6 / 33.4	37.7 / 35.6
Розміри	Внутр.	Ширина x Висота x Глибина	мм	783 x 267 x 210			
	Зовнішн.			645(+57) x 540 x 275		780(+62) x 595 x 290	
Міжлапна відстань опор зовнішнього блоку			мм	480		510	
Вага нетто	Внутрішній / Зовнішній		кг	7.0 / 22.0	7.0 / 24.0	7.5 / 33.0	
Холодоагент		Тип/GWP		R32 / 675			
		Charge	кг/ TCO_2Eq	0.480 / 0.324	0.650 / 0.439	0.950 / 0.641	
Приєднання труб		Рідина / Газ	мм(дюйм)	6.35(1/4") / 9.52(3/8")		6.35(1/4") / 12.7(1/2")	
Максимальна довжина труб [заводська заправка]			м	Max.15 [10]	Max.15 [15]	Max.25 [15]	
Дозаправка холодоагенту			г/м	20	Не потрібно	20	
Макс. перепад висот		Зовнішн. вище / нижче	м	Max.15 / Max.15			
Робочий діапазон зовнішніх температур		Охолодження	˚C	-15~46			
		Обігрів		-15~24			
Повітряний фільтр				Пластиковий x 1 (багаторазовий, миється)			
Підключення живлення				зовнішній блок			
Кабель живлення			$мм^2$	3 x 2.5			
Міжблочний кабель			$мм^2$	4 x 1.5			
Номінал автоматичного вимикача			А	16		20	

НІЩО НЕ ПОТУРБУЄ ВАШ СОН

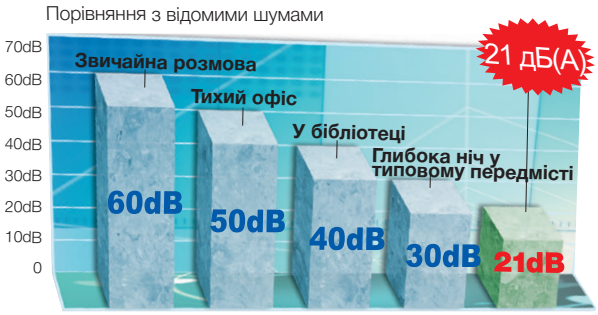

Внутрішні блоки спліт-систем серії ZSP-W мають рівень шуму від 23 дБ(А), що порівняно з шепотом людини, яка знаходиться від вас на відстані 1 метра.

РЕЖИМ ECONOMY

Працюючи в цьому режимі, кондиціонер економить електроенергію, зберігаючи комфортну температуру в приміщенні.

ПРОГРАМОВАНИЙ 24-ГОДИННИЙ ТАЙМЕР

Після налаштування цього таймера кондиціонер буде щоденно автоматично вмикатись та вимикатись у заданий час.

СТАБІЛЬНА РОБОТА НА ОБІГРІВ ДО - 15 °C

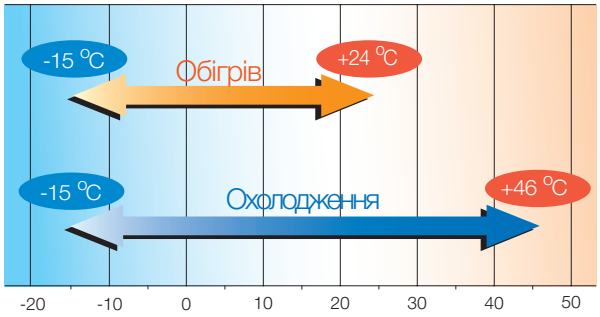

Навіть у люті морози використання для обігріву кондиціонерів серії ZSP-W вигідніше, ніж побутових обігрівачів чи конвекторів.

АВТОМАТИЧНИЙ РЕСТАРТ

При відключенні живлення функція автоматичного рестарту зберігає налаштування роботи кондиціонера, що діють безпосередньо перед вимкненням, і автоматично поновлює роботу з колишніми налаштуваннями при подачі живлення.

КОМФОРТ В ПРИМІЩЕННІ ВСЬОГО ЗА 15 ХВИЛИН

При активації режиму HI POWER кондиціонер переходить в інтенсивний режим роботи і за 15 хвилин гарантовано охолодить або нагріє повітря в приміщенні.

САМООЧИЩЕННЯ ВНУТРІШНЬОГО БЛОКУ

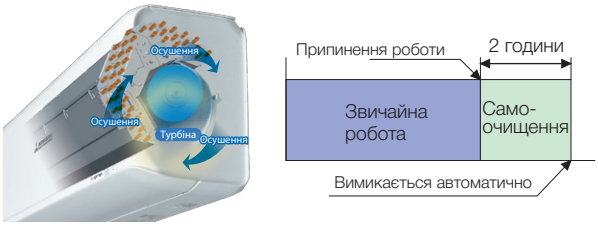

Функція самоочищення автоматично вмикається після зупинки кондиціонера і активна впродовж двох годин. За бажанням її можна відключити.

R410A

СПЛІТ-СИСТЕМИ НАСТІННОГО ТИПУ

Standard Series

SRK-ZSPR-S

SRK20,25,35,45ZSPR-S

Бездротовий пульт ДК

SRC20,25,35ZSPR-S

SRC45ZSPR-S

ФУНКЦІЇ

Функції енергозбереження

Функції розподілу повітря

Системи очищення та фільтрації повітря

Зручність і комфорт

Інші функції

ТЕХНІЧНІ ХАРАКТЕРИСТИКИ

Внутрішній блок				SRK20ZSPR-S	SRK25ZSPR-S	SRK35ZSPR-S	SRK45ZSPR-S
Зовнішній блок				SRC20ZSPR-S	SRC25ZSPR-S	SRC35ZSPR-S	SRC45ZSPR-S
Електроживлення				1 фаза, 220-240 В, 50 Гц			
Холодопродуктивність (Min~Max)			кВт	2.0(0.9~2.8)	2.5(0.9~2.8)	3.2(0.9~3.5)	4.5(0.9~4.8)
Теплопродуктивність (Min~Max)			кВт	2.7(0.8~3.9)	2.8(0.8~3.9)	3.6(0.9~4.3)	5.0(0.8~5.8)
Споживана потужність		Охолодження / Обігрів	кВт	0.545 / 0.71	0.78 / 0.755	0.995 / 0.995	1.495 / 1.385
SEER / SCOP		Охолодження / Обігрів		5.50 / 3.90	5.50 / 3.90	6.20 / 4.00	5.40 / 3.90
Макс. пусковий струм			А	9	9	9	14.0
Рівень звукової потужності	Внутр.	Охолодження/ Обігрів	дБ(А)	59 / 58	59 / 58	60 / 58	60 / 64
	Зовнішн.	Охолодження / Обігрів		55 / 56	60 / 59	60 / 60	65 / 65
Рівень звукового тиску	Внутр.	Охолодження (Hi/Me/Lo/Ulo)	дБ(А)	45 / 34 / 23	45 / 34 / 23	47 / 36 / 23	46 / 40 / 25
		Обігрів (Hi/Me/Lo/Ulo)		43 / 34 / 26	43 / 34 / 26	44 / 36 / 28	48 / 43 / 32
	Зовнішн.	Охолодження / Обігрів		44 / 45	47 / 45	49 / 48	52 / 53
Циркуляція повітря	Внутр.	Охолодження (Hi/Me/Lo/Ulo)	$м^3$/хв	10.1 / 7.3 / 4.2	10.1 / 7.3 / 4.2	9.5 / 6.8 / 4.2	9.0 / 7.2 / 3.8
		Обігрів (Hi/Me/Lo/Ulo)		9.5 / 7.3 / 5.2	9.5 / 7.3 / 5.2	9.5 / 7.4 / 5.5	12.0 / 9.2 / 6.2
	Зовнішн.	Охолодження / Обігрів		23.7 / 21.9	26.0 / 19.7	25.4 / 20.5	35.5 / 33.5
Розміри	Внутр.	Ширина x Висота x Глибина	мм	769 x 262 x 210			
	Зовнішн.			645(+57.2) x 540 x 275			780(+62) x 595 x 290
Міжлапна відстань опор зовнішнього блоку			мм	480			510
Вага нетто	Внутрішній / Зовнішній		кг	6.9 / 25.0		7.2 / 27.0	7.6 / 40.0
Холодоагент		Тип/GWP		R410A			
		Charge	кг/TCO_2Eq	0.655 / 0.419		0.81 / 0.527	1.2 / 0.709
Приєднання труб		Рідина / Газ	мм(дюйм)	6.35(1/4") / 9.52(3/8")			6.35(1/4") / 12.7(1/2")
Максимальна довжина труб [заводська заправка]			м	Max. 15 [10]		Max. 15 [15]	Max. 25 [15]
Дозаправка холодоагенту			г/м	20		Не потрібно	20
Макс. перепад висот		Зовнішн. вище / нижче	м	Max. 10 / Max. 10			Max. 15 / Max. 15
Робочий діапазон зовнішніх температур		Охолодження	°C	-15~46			
		Обігрів		-15~24			
Повітряний фільтр				Пластиковий x 1 (багаторазовий, миється)			
Підключення живлення				зовнішній блок			
Кабель живлення			$мм^2$	3 x 2.5			
Міжблочний кабель			$мм^2$	4 x 1.5			
Номінал автоматичного вимикача			А	16			20

НІЩО НЕ ПОТУРБУЄ ВАШ СОН

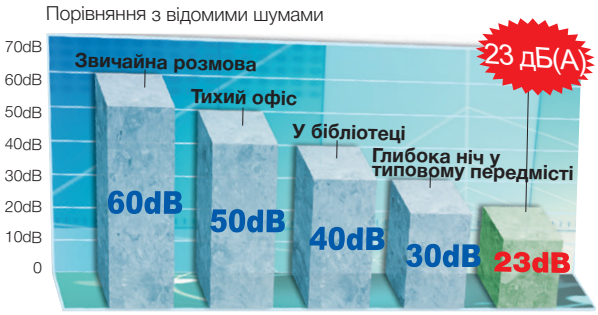

Внутрішні блоки спліт-систем серії ZSPR-S мають рівень шуму від 23 дБ(А), що порівняно з шепотом людини, яка знаходиться від вас на відстані 1 метра.

РЕЖИМ ECONOMY

Працюючи в цьому режимі, кондиціонер економить електроенергію, зберігаючи комфортну температуру в приміщенні.

ПРОГРАМОВАНИЙ 24-ГОДИННИЙ ТАЙМЕР

On 24h Timer Off

Після налаштування цього таймера кондиціонер буде щоденно автоматично вмикатись та вимикатись у заданий час.

СТАБІЛЬНА РОБОТА НА ОБІГРІВ ДО - 15 °C

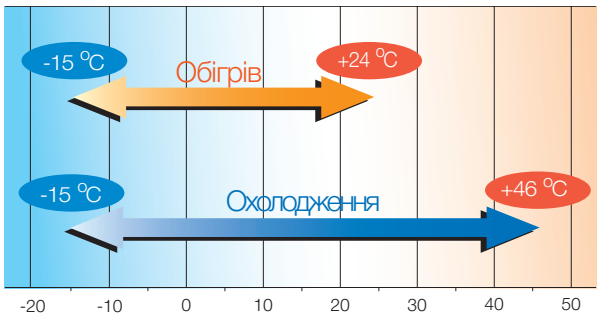

Навіть у люті морози використання для обігріву кондиціонерів серії ZSPR-S вигідніше, ніж побутових обігрівачів чи конвекторів.

АВТОМАТИЧНИЙ РЕСТАРТ

При відключенні живлення функція автоматичного рестарту зберігає налаштування роботи кондиціонера, що діють безпосередньо перед вимкненням, і автоматично поновлює роботу з колишніми налаштуваннями при подачі живлення.

ДВОРОТОРНИЙ КОМПРЕСОР модель SRK/SRC 45ZSPR-S

Застосування нового компресора з подвійним ротором дозволило значно збільшити енергоефективність побутових кондиціонерів MHI при збереженні низького рівня шуму і відсутності вібрації. Електродвигун компресора виробляється з використанням неодімових магнітів, що генерують сильне магнітне поле, компенсуючи втрати при стисненні холодоагенту.

КОМФОРТ В ПРИМІЩЕННІ ВСЬОГО ЗА 15 ХВИЛИН

При активації режиму HI POWER кондиціонер переходить в інтенсивний режим роботи і за 15 хвилин гарантовано охолодить або нагріє повітря в приміщенні.

САМООЧИЩЕННЯ ВНУТРІШНЬОГО БЛОКУ

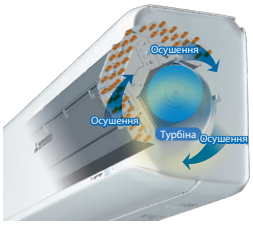

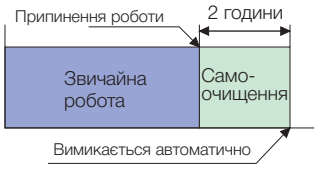

Функція самоочищення автоматично вмикається після зупинки кондиціонера і активна впродовж двох годин. За бажанням її можна відключити.

R410A

СПЛІТ-СИСТЕМИ НАСТІННОГО ТИПУ

Standard Series

SRK-ZSPR-S

SRK63,71,80ZSPR-S

Дротовий пульт керування (опція*)

RC-ES1 RC-EX3A(D) RC-E5 RCH-E3

* Дротові пульти підключаються через адаптер SC-BIKN2-E.
* Для моделей SRK63,71,80ZSPR-S можна підключити на вибір адаптер SC-BIKN2-E чи Wi-Fi-модуль.

Бездротовий пульт ДК

SRC63ZSPR-S

SRC71,80ZSPR-S

ФУНКЦІЇ

Функції енергозбереження

Функції розподілу повітря

Системи очищення та фільтрації повітря

Зручність і комфорт

Інші функції

ТЕХНІЧНІ ХАРАКТЕРИСТИКИ

Внутрішній блок				SRK63ZSPR-S	SRK71ZSPR-S	SRK80ZSPR-S
Зовнішній блок				SRC63ZSPR-S	SRC71ZSPR-S	SRC80ZSPR-S
Електроживлення				1 фаза, 220-240 В, 50 Гц		
Холодопродуктивність (Min~Max)			кВт	6.3 (1.2~7.1)	7.1 (2.3~7.7)	8.0 (2.3~9.0)
Теплопродуктивність (Min~Max)			кВт	7.1 (0.8~9.0)	8.0 (2.0~10.0)	9.0 (2.1~10.5)
Споживана потужність		Охолодження / Обігрів	кВт	1.85 / 1.74	1.93 / 1.95	2.09 / 2.27
SEER / SCOP		Охолодження / Обігрів		6.30 / 4.20	6.10 / 4.10	5.80 / 4.00
Макс. пусковий струм			А	14.5	17	17
Рівень звукової потужності	Внутр.	Охолодження/ Обігрів	дБ(А)	58 / 58	57 / 60	60 / 62
	Зовнішн.	Охолодження / Обігрів		67 / 66	63 / 63	67 / 67
Рівень звукового тиску	Внутр.	Охолодження (Hi/Me/Lo/Ulo)	дБ(А)	44 / 39 / 35 / 25	44 / 41 / 37 / 25	47 / 44 / 39 / 26
		Обігрів (Hi/Me/Lo/Ulo)		44 / 38 / 34 / 28	46 / 39 / 35 / 28	47 / 41 / 36 / 29
	Зовнішн.	Охолодження / Обігрів		54 / 54	53 / 51	56 / 55
Циркуляція повітря	Внутр.	Охолодження (Hi/Me/Lo/Ulo)	$м^3$/хв	20.5 / 18.1 / 15.7 / 10.4	20.5 / 18.6 / 16.2 / 10.4	23.5 / 20.2 / 17.5 / 10.4
		Обігрів (Hi/Me/Lo/Ulo)		23.5 / 19.0 / 16.5 / 13.1	25.0 / 19.8 / 17.3 / 13.3	26.5 / 21.3 / 18.4 / 13.5
	Зовнішн.	Охолодження / Обігрів		41.5 / 41.5	55 / 43.5	63 / 49.5
Розміри	Внутр.	Ширина x Висота x Глибина	мм	1197 x 339 x 262		
	Зовнішн.			800(+71) x 640 x 290	880(+88) x 750 x 340	
Міжлапна відстань опор зовнішнього блоку			мм	510	580	
Вага нетто	Внутрішній / Зовнішній		кг	15.5 / 45.0	15.5 / 57.0	16.5 / 58.5
Холодоагент		Тип/GWP		R410A		
		Charge	кг/TCO_2Eq	1.55 / 0.844	1.8 / 1.013	1.6 / 1.080
Приєднання труб		Рідина / Газ	мм(дюйм)	6.35(1/4") / 12.7(1/2")	6.35(1/4") / 15.88(5/8")	
Максимальна довжина труб [заводська заправка]			м	Max.30 [15]		
Дозаправка холодоагенту			г/м	20	25	
Макс. перепад висот		Зовнішн. вище / нижче	м	Max.20 / Max.20		
Робочий діапазон зовнішніх температур		Охолодження	˚C	-15~46		
		Обігрів		-15~24		
Повітряний фільтр				Антиалергенний x 1, Фотокаталітичний x 1		
Підключення живлення				зовнішній блок		
Кабель живлення			$мм^2$	3 x 2.5		
Міжблочний кабель			$мм^2$	4 x 1.5		
Номінал автоматичного вимикача			А	20		

КЕРУВАННЯ ЧЕРЕЗ WI-FI (опція)

Кондиціонерами можна керувати прямо зі свого смартфону або планшета через Wi-Fi. Для активації опції у внутрішній блок необхідно встановити інтерфейс-адаптер, а на смартфон – мобільне застосування.

ДВОРОТОРНИЙ КОМПРЕСОР

Застосування нового компресора з подвійним ротором дозволило значно збільшити енергоефективність побутових кондиціонерів MHI при збереженні низького рівня шуму і відсутності вібрації. Електродвигун компресора виробляється з використанням неодімових магнітів, що генерують сильне магнітне поле, компенсуючи втрати при стисненні холодоагенту.

РЕЖИМ ECONOMY

Працюючи в цьому режимі, кондиціонер економить електроенергію, зберігаючи комфортну температуру в приміщенні.

КОМФОРТ В ПРИМІЩЕННІ ВСЬОГО ЗА 15 ХВИЛИН

При активації режиму HI POWER кондиціонер переходить в інтенсивний режим роботи і за 15 хвилин гарантовано охолодить або нагріє повітря в приміщенні.

СТАБІЛЬНА РОБОТА НА ОБІГРІВ ДО - 15 °C

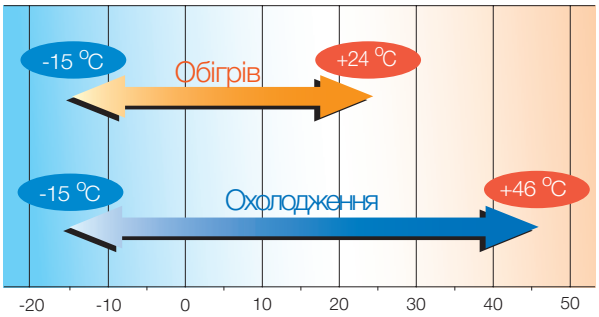

Навіть у люті морози використання для обігріву кондиціонерів серії ZSPR-S вигідніше, ніж побутових обігрівачів чи конвекторів.

САМООЧИЩЕННЯ ВНУТРІШНЬОГО БЛОКУ

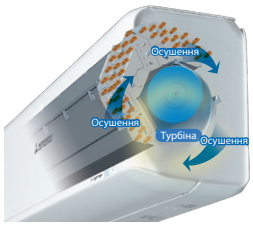

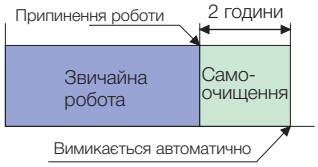

Функція самоочищення автоматично вмикається після зупинки кондиціонера і активна впродовж двох годин. За бажанням її можна відключити.

АНТИАЛЕРГЕННИЙ ФІЛЬТР

Фільтр дезактивує пилок, кліщів і алергени від шерсті домашніх тварин та інших джерел бруду.

ФОТОКАТАЛІТИЧНИЙ ДЕЗОДОРУЮЧИЙ ФІЛЬТР

Знищує неприємний запах шляхом дезактивації молекул. Для відновлення функцій фільтр досить промити водою і висушити на сонці.

ТИЖНЕВИЙ ТАЙМЕР

Тижневий таймер дозволяє встановити до 4-х змін режиму роботи кондиціонера в день. Користувачеві доступні 28 програм на тиждень.

АВТОМАТИЧНИЙ РЕСТАРТ

При відключенні живлення функція автоматичного рестарту зберігає налаштування роботи кондиціонера, що діють безпосередньо перед вимкненням, і автоматично поновлює роботу з колишніми налаштуваннями при подачі живлення.

СПЛІТ-СИСТЕМИ ПІДЛОГОВОГО ТИПУ

SRF-ZS/ZSX

SRF25,35ZS-W
SRF50ZSX-W

АВТОМАТИЧНА ПОДАЧА ПОВІТРЯ

Можна вибрати як нижню, так і верхню подачу повітря.

ГНУЧКІСТЬ МОНТАЖУ

6 варіантів з'єднання трубопроводів та дренажного шлангу.

Дротовий пульт керування (опція*)

RC-ES1 RC-EX3A(D) RC-E5 RCH-E3

* Дротові пульти підключаються через адаптер SC-BIKN2-E.
* Для моделей SRF-ZS/ZSX-W можна підключити на вибір адаптер SC-BIKN2-E чи Wi-Fi-модуль.

Бездротовий пульт ДК

SRC25,35ZS-W2

SRC50ZSX-W3

ФУНКЦІЇ

Функції енергозбереження

Функції розподілу повітря

Системи очищення та фільтрації повітря

Зручність і комфорт

Інші функції

ТЕХНІЧНІ ХАРАКТЕРИСТИКИ

Внутрішній блок				SRF25ZS-W	SRF35ZS-W	SRF50ZSX-W
Зовнішній блок				SRC25ZS-W2	SRC35ZS-W2	SRC50ZSX-W3
Електроживлення				1 фаза, 220-240 В, 50 Гц		
Холодопродуктивність (Min~Max)			кВт	2.5 (0.9 - 3.1)	3.5 (0.9 - 4.1)	5.0 (1.1 - 5.6)
Теплопродуктивність (Min~Max)			кВт	2.9 (0.8 - 3.7)	4.5 (0.8 - 5.2)	6.0 (0.8 - 7.4)
Споживана потужність		Охолодження / Обігрів	кВт	0.59 / 0.66	0.82 / 1.12	1.32 / 1.58
SEER / SCOP		Охолодження / Обігрів		4.24 / 4.39	4.27 / 4.02	3.79 / 3.80
Макс. пусковий струм			А	9	9	15
Рівень звукової потужності	Внутр.	Охолодження/ Обігрів	дБ(А)	50 / 51	51 / 52	58 / 58
	Зовнішн.	Охолодження / Обігрів		59 / 60	63 / 64	63 / 62
Рівень звукового тиску	Внутр.	Охолодження (Hi/Me/Lo/Ulo)	дБ(А)	38 / 32 / 29 / 25	40 / 35 / 33 / 29	46 / 38 / 33 / 28
		Обігрів (Hi/Me/Lo/Ulo)		39 / 35 / 33 / 29	41 / 36 / 35 / 33	46 / 41 / 38 / 32
	Зовнішн.	Охолодження / Обігрів		45 / 47	50 / 51	51 / 51
Циркуляція повітря	Внутр.	Охолодження (Hi/Me/Lo/Ulo)	$м^3$/хв	9.0 / 7.6 / 6.7 / 5.8	9.2 / 7.8 / 7.3 / 6.4	11.5 / 9.6 / 7.4 / 6.6
		Обігрів (Hi/Me/Lo/Ulo)		10.5 / 8.2 / 7.7 /6.6	10.7 / 8.3 / 8.1 / 7.4	12.0 / 10.0 / 9.4 / 7.6
	Зовнішн.	Охолодження / Обігрів		27.4 / 27.4	31.5 / 31.5	39.0 / 33.0
Розміри	Внутр.	Ширина x Висота x Глибина	мм	860 x 600 x 238		
	Зовнішн.			780(+62) x 540 x 290		800(+71) x 640 x 290
Міжлапна відстань опор зовнішнього блоку			мм	510		
Вага нетто	Внутрішній / Зовнішній		кг	18.0 / 31.0	19.0 / 34.5	19.0 / 45.0
Холодоагент		Тип/GWP		R32 / 675		
		Charge	кг/TCO_2Eq	0.62 / 0.419	0.78 / 0.527	1.30 / 0.878
Приєднання труб		Рідина / Газ	мм(дюйм)	6.35(1/4") / 9.52(3/8")		6.35(1/4") / 12.7(1/2")
Максимальна довжина труб [заводська заправка]			м	Max.20 [10]	Max.20 [15]	Max.30 [15]
Дозаправка холодоагенту			г/м	20		
Макс. перепад висот		Зовнішн. вище / нижче	м	Max.10 / Max.10		Max.20 / Max.20
Робочий діапазон зовнішніх температур		Охолодження	˚C	-15~46		
		Обігрів		-15~24		
Повітряний фільтр				Антиалергенний x 1, Фотокаталітичний x 1		
Підключення живлення				зовнішній блок		
Кабель живлення			$мм^2$	3 x 2.5		
Міжблочний кабель			$мм^2$	4 x 1.5		
Номінал автоматичного вимикача			А	16		20

NEW

EUROVENT CERTIFIED PERFORMANCE
www.eurovent-certification.com

СПЛІТ-СИСТЕМИ КАНАЛЬН

SRR-ZS

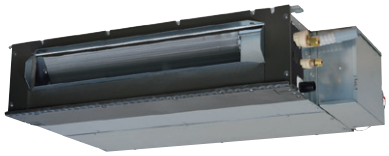

SRR25,35ZS-W

SRR50,60ZS-W

ВБУДОВАНИЙ ДРЕНАЖНИЙ НАСОС

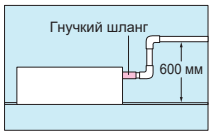

SRC25,35ZS-W2

SRC50,60ZSX-W3

ДУЖЕ ТОНКІ

Висота всіх моделей SRR-ZS становить всього 200 мм.

КОМПЛЕКТ ДЛЯ ЗАБОРУ ПОВІТРЯ ЗНИЗУ (ОПЦІЯ)

SRR25-35
UT-BAT1EF

SRR50-60
UT-BAT2EF

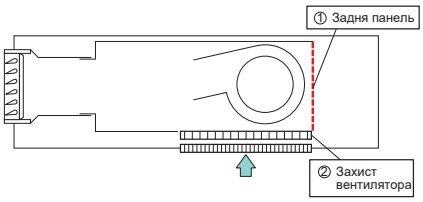

Бездротовий пульт ДК

Дротовий пульт керування (опція*)

RC-ES1

RC-EX3A(D)

RC-E5

RCH-E3

* Дротові пульти підключаються через адаптер SC-BIKN2-E.
* Для моделей SRR-ZS-W можна підключити на вибір адаптер SC-BIKN2-E чи Wi-Fi-модуль.

ФУНКЦІЇ

Функції енергозбереження

Системи очищення та фільтрації повітря

Зручність і комфорт

Інші функції

ТЕХНІЧНІ ХАРАКТЕРИСТИКИ

Внутрішній блок				SRR25ZS-W	SRR35ZS-W	SRR50ZS-W	SRR60ZS-W
Зовнішній блок				SRC25ZS-W2	SRC35ZS-W2	SRC50ZSX-W3	SRC60ZSX-W3
Електроживлення				1 фаза, 220-240 В, 50 Гц			
Холодопродуктивність (Min~Max)			кВт	2.5 (0.9 - 3.2)	3.5 (0.9 - 4.1)	5.0 (1.2 - 6.0)	5.6 (1.2 - 6.5)
Теплопродуктивність (Min~Max)			кВт	2.9 (0.9 - 4.4)	4.2 (1.0 - 5.2)	5.4 (1.0 - 8.2)	6.7 (1.0 - 8.6)
Споживана потужність		Охолодження / Обігрів	кВт	0.62 / 0.65	0.93 / 1.01	1.42 / 1.39	1.70 / 1.89
SEER / SCOP		Охолодження / Обігрів		4.03 / 4.46	3.76 / 4.16	3.52 / 3.88	3.29 / 3.54
Макс. пусковий струм			A	9	9	15	15
Рівень звукової потужності	Внутр.	Охолодження/ Обігрів	дБ(А)	56 / 59	57 / 60	59 / 61	60 / 63
	Зовнішн.	Охолодження / Обігрів		58 / 58	62 / 62	63 / 62	65 / 65
Рівень звукового тиску	Внутр.	Охолодження (Hi/Me/Lo/Ulo)	дБ(А)	37 / 33 / 30 / 24	38 / 34 / 31 / 25	41 / 37 / 34 / 29	44 / 38 / 35 / 30
		Обігрів (Hi/Me/Lo/Ulo)		40 / 37 / 34 / 28	42 / 38 / 35 / 29	43 / 39 / 37 / 32	45 / 41 / 38 / 33
	Зовнішн.	Охолодження / Обігрів		47 / 47	50 / 50	51 / 49	52 / 53
Циркуляція повітря	Внутр.	Охолодження (Hi/Me/Lo/Ulo)	$м^3$/хв	9.5 / 8.0 / 6.5 / 4.5	10.0 / 8.5 / 7.0 / 5.0	13.5 / 11.0 / 10.0 / 7.5	14.5 / 11.5 / 10.5 / 8.0
		Обігрів (Hi/Me/Lo/Ulo)		10.0 / 9.0 / 8.0 / 6.0	10.5 / 9.5 / 8.5 / 6.5	14.0 / 12.5 / 11.0 / 8.5	15.0 / 13.0 / 11.5 / 9.0
	Зовнішн.	Охолодження / Обігрів		27.4 / 23.6	31.5 / 27.8	39.0 / 33.0	41.5 / 39.0
Максимальний зовнішній статичний тиск			Па	35 (втрати статичного тиску з фільтром: 5 Па)		50 (втрати статичного тиску з фільтром: 5 Па)	
Розміри	Внутр.	Ширина x Висота x Глибина	мм	750 x 200 x 500		950 x 200 x 500	
	Зовнішн.			780(+62) x 540 x 290		800(+71) x 640 x 290	
Міжлапна відстань опор зовнішнього блоку			мм	510			
Вага нетто	Внутрішній / Зовнішній		кг	20.5 / 31.0	20.5 / 34.5	24.0 / 45.0	24.0 / 45.0
Холодоагент		Тип/GWP		R32 / 675			
		Charge	кг/TCO_2Eq	0.62 / 0.419	0.78 / 0.527	1.30 / 0.878	1.30 / 0.878
Приєднання труб		Рідина / Газ	мм(дюйм)	6.35(1/4") / 9.52(3/8")		6.35(1/4") / 12.7(1/2")	
Максимальна довжина труб [заводська заправка]			м	Max.20 [15]		Max.30 [15]	
Дозаправка холодоагенту			г/м	20			
Макс. перепад висот		Зовнішн. вище / нижче	м	Max.10 / Max.10		Max.20 / Max.20	
Робочий діапазон зовнішніх температур		Охолодження	˚C	-15~46			
		Обігрів		-15~24			
Повітряний фільтр				Пластиковий x 1 (багаторазовий, миється)			
Комплект для забору повітря знизу (опція)				UT-BAT1EF		UT-BAT2EF	
Підключення живлення				зовнішній блок			
Кабель живлення			$мм^2$	3 x 2.5			
Міжблочний кабель			$мм^2$	4 x 1.5			
Номінал автоматичного вимикача			A	16		20	

СПЛІТ-СИСТЕМИ КАСЕТНОГО ТИПУ

FDTC-VH

Встановлюється замість армстронгу 600x600

FDTC25,35VH1
FDTC40,50,60VH

Панель із захистом від протягу (опція)

ІНДИВІДУАЛЬНЕ КЕРУВАННЯ ЖАЛЮЗІ

Передбачена можливість індивідуально керувати кожним з чотирьох потоків, тим самим створюючи різні сценарії кондиціонування приміщення.

КЕРУВАННЯ ЖАЛЮЗІ

Можливий вибір положення жалюзі та їх індивідуальне встановлення під різними кутами.

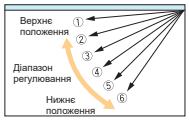

ВБУДОВАНИЙ ДРЕНАЖНИЙ НАСОС

Кондиціонери цієї серії забезпечені вбудованим дренажним насосом, який забезпечує підйом конденсату на рівень до 850 мм від рівня стелі. Це убереже інтер'єр від протікань конденсату.

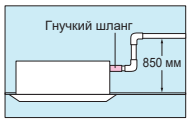

Дротовий пульт керування (опція)

RC-ES1 RC-EX3A(D) RC-E5 RCH-E3

LB-TC-5W-E

ДАТЧИК РУХУ

(опція)

Бездротовий пульт ДК (опція)

RCN-TC-5AW-E3

SRC25,35ZS-W2

SRC40ZSX-W1
SRC50,60ZSX-W3

ФУНКЦІЇ

Функції енергозбереження

Функції розподілу повітря

Зручність і комфорт

Інші функції

ТЕХНІЧНІ ХАРАКТЕРИСТИКИ

Внутрішній блок				FDTC25VH1	FDTC35VH1	FDTC40VH	FDTC50VH	FDTC60VH
Зовнішній блок				SRC25ZS-W2	SRC35ZS-W2	SRC40ZSX-W1	SRC50ZSX-W3	SRC60ZSX-W3
Електроживлення				1 фаза, 220-240 В, 50 Гц				
Холодопродуктивність (Min~Max)			кВт	2.5 (0.9 - 3.2)	3.5 (0.9 - 4.3)	4.0 (1.1 - 4.7)	5.0 (1.1 - 5.6)	5.6 (1.1 - 6.3)
Теплопродуктивність (Min~Max)			кВт	2.9 (0.9 - 4.0)	4.25 (0.9 - 4.6)	4.5 (0.6 - 5.4)	5.4 (0.6 - 6.3)	6.7 (0.6 - 6.7)
Споживана потужність		Охолодження / Обігрів	кВт	0.61 / 0.71	0.91 / 1.15	0.98 / 1.13	1.40 / 1.53	1.73 / 2.14
SEER / SCOP		Охолодження / Обігрів		4.10 / 4.08	3.85 / 3.70	4.08 / 3.98	3.58 / 3.53	3.23 / 3.13
Макс. пусковий струм			A	9	9	15	15	15
Рівень звукової потужності	Внутр.	Охолодження/ Обігрів	дБ(А)	51 / 52	52 / 53	59 / 59	59 / 59	60 / 60
	Зовнішн.	Охолодження / Обігрів		58 / 59	62 / 62	63 / 62	63 / 62	65 / 65
Рівень звукового тиску	Внутр.	Охолодження (Hi/Me/Lo/Ulo)	дБ(А)	38 / 34 / 30 / 27	39 / 36 / 32 / 29	44 / 40 / 35 / 27	44 / 40 / 35 / 27	46 / 42 / 38 / 31
		Обігрів (Hi/Me/Lo/Ulo)		39 / 36 / 32 / 28	41 / 38 / 34 / 30	44 / 40 / 35 / 27	44 / 40 / 35 / 27	46 / 42 / 38 / 31
	Зовнішн.	Охолодження / Обігрів		47 / 47	50 / 50	52 / 50	52 / 50	53 / 54
Циркуляція повітря	Внутр.	Охолодження (Hi/Me/Lo/Ulo)	$м^3$/хв	8.5 / 7.5 / 7.0 / 6.0	9.0 / 8.0 / 7.5 / 6.5	13 / 11 / 9 / 7	13 / 11 / 9 / 7	14 / 12 / 10 / 8
		Обігрів (Hi/Me/Lo/Ulo)		9.5 / 8.5 / 7.5 / 6.5	10.0 / 9.0 / 8.0 / 7.0	13 / 11 / 9 / 7	13 / 11 / 9 / 7	14 / 12 / 10 / 8
	Зовнішн.	Охолодження / Обігрів		27.4 / 27.4	31.5 / 31.5	33 / 33	39 / 33	41.5 / 39
Розміри	Внутр.	Ширина x Висота x Глибина	мм	Блок: 570 x 248 x 570 Панель: 620 x 10 x 620				
	Зовнішн.			780(+62) x 540 x 290		800(+71) x 640 x 290		
Міжлапна відстань опор зовнішнього блоку			мм	510				
Вага нетто	Внутр.		кг	16.0 (Блок: 13.5 Панель: 2.5)		16.5 (Блок: 14 Панель: 2.5)		
	Зовнішн.			31.0	34.5	45.0		
Холодоагент		Тип/GWP		R32 / 675				
		Charge	кг/TCO_2Eq	0.62 / 0.419	0.78 / 0.527	1.30 / 0.878		
Приєднання труб		Рідина / Газ	мм(дюйм)	6.35(1/4") / 9.52(3/8")		6.35(1/4") / 12.7(1/2")		
Максимальна довжина труб [заводська заправка]			м	Max.20 [15]		Max.30 [15]		
Дозаправка холодоагенту			г/м	20				
Макс. перепад висот		Зовнішн. вище / нижче	м	Max.10 / Max.10		Max.20 / Max.20		
Робочий діапазон зовнішніх температур		Охолодження	˚C	-15~46				
		Обігрів		-15~24		-20~20		
Панель				TC-PSA-5AW-E (стільникова структура решітки), TC-PSAE-5AW-E (стільникова структура решітки, захист від протягу) TC-PSAG-5AW-E (гратчаста структура решітки), TC-PSAGE-5AW-E (гратчаста структура решітки, захист від протягу)				
Підключення живлення				зовнішній блок				
Кабель живлення			$мм^2$	3 x 2.5				
Міжблочний кабель			$мм^2$	4 x 1.5				
Номінал автоматичного вимикача			A	16			20	

МУЛЬТИ СПЛІТ-СИСТЕМИ SCM

Мульти спліт-системи – це кондиціонери, що складаються з одного зовнішнього і 2-6 внутрішніх блоків. Це устаткування застосовується в заміських будинках, багатокімнатних квартирах, офісах, історичних будівлях і іншій комерційній нерухомості, коли необхідно кондиціонувати декілька окремих приміщень/кімнат, і є підвищені вимоги до вигляду самої будівлі. Головна перевага таких систем полягає в тому, що на об'єкті встановлюється тільки один зовнішній блок, який не псуватиме фасад будівлі.

FDTC
Касетний тип

FDE
Стельовий тип

SRK/SKM
Настінний тип

SRF
Підлоговий тип

SRR
Канальний тип (ультратонкі)

FDUM
Канальний тип

МУЛЬТИ СПЛІТ-СИСТЕМИ

ЗОВНІШНІ БОКИ

Потужні, ефективні та безшумні зовнішні блоки доступні в 8 типорозмірах. До одного зовнішнього можна під'єднати до 5 внутрішніх блоків.

2 кімнати
SCM30ZS-W
SCM40ZS-W
SCM45ZS-W

New

4 кімнати
SCM71ZS-W
SCM80ZS-W

R410A

6 кімнат
SCM125ZM-S

3 кімнати
SCM41ZS-W
SCM50ZS-W
SCM60ZS-W

New

5 кімнат
SCM100ZS-W

Двороторний компресор

ЕНЕРГОЗБЕРЕЖЕННЯ

Усі моделі можуть досягати дуже високої сезонної енергоефективності завдяки застосуванню інверторної технології, яка дозволяє змінювати вихідну потужність відповідно до потреб охолодження чи обігріву. Це дозволяє швидко досягти заданої температури та підтримувати її стабільною весь час, економлячи приблизно 30% електроенергії порівняно з традиційними кондиціонерами з фіксованою швидкістю роботи компресора.

SEER A+++ (за винятком 71/80ZS-W)

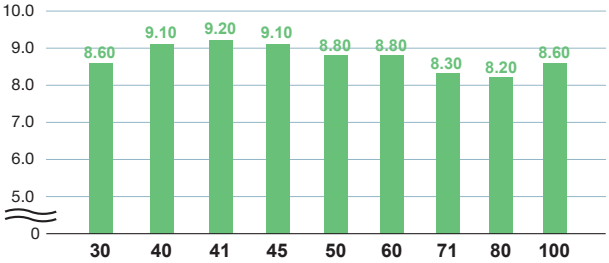

SCOP A++ (за винятком 100ZS-W)

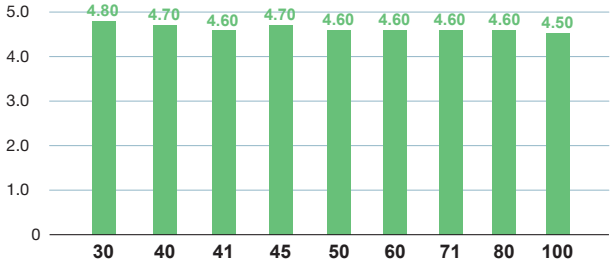

* Наведені вище значення базуються на комбінації зовнішніх блоків із SRK-ZSX-W. SCM30ZS-W, SCM41ZS-W і SCM100ZS-W базуються на комбінації з SRK-ZS-W.

КОМФОРТ

Завдяки застосуванню компресора з подвійним ротором зовнішні блоки мульти спліт-систем мають низький рівень шуму. А функція Silent operation, яка в примусовому порядку понизити рівень шуму зовнішнього блоку. Обладнання серії SCM можна експлуатувати майже цілорічно, воно може ефективно працювати на охолодження та обігрів при температурі зовнішнього повітря -15 °C.

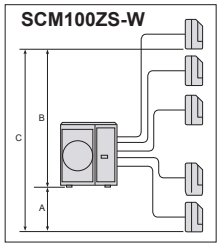

ГНУЧКІСТЬ УСТАНОВКИ

Довжина фреонової магістралі може досягати 90 м. Ви отримуєте широкі можливості по місцю встановлення внутрішн блоків для оптимізації простору в приміщенні та зручності монтажу.

		SCM30ZS-W	SCM40ZS-W SCM45ZS-W	SCM41ZS-W SCM50ZS-W SCM60ZS-W	SCM71ZS-W SCM80ZS-W	SCM100ZS-W	SCM125ZM-S
Довжина для одного внутрішнього блоку		не більше 25 м	не більше 25 м	не більше 25 м	не більше 25 м	не більше 25 м	не більше 25 м
Сумарна довжина всіх фреонопроводів		не більше 30 м	не більше 30 м	не більше 40 м	не більше 70 м	не більше 75 м	не більше 90 м
Перепад висот	Внутрішній блок нижче (A)	не більше 15 м	не більше 15 м	не більше 15 м	не більше 20 м	не більше 20 м	не більше 20 м
	Внутрішній блок вище (B)	не більше 15 м	не більше 15 м	не більше 15 м	не більше 20 м	не більше 20 м	не більше 20 м
	Макс. перепад між внутрішніми блоками (C)	не більше 25 м	не більше 25 м	не більше 25 м	не більше 25 м	не більше 25 м	не більше 25 м
Заводська заправка фреону розрахована на		30 м	20 м	40 м	30 м	40 м	50 м
Дозаправка фреону		не потрібно	20 г/м	не потрібно	20 г/м	20 г/м	20 г/м

МУЛЬТИ СПЛІТ-СИСТЕМИ

ТЕХНІЧНІ ХАРАКТЕРИСТИКИ

Характеристики / Модель			New Для 2 кімнат			New Для 3 кімнат		
			SCM30ZS-W	SCM40ZS-W	SCM45ZS-W	SCM41ZS-W	SCM50ZS-W	SCM60ZS-W
Електроживлення			1 фаза, 220-240 В, 50 Гц					
Холодопродуктивність (Min~Max)		кВт	3.0 (1.4 - 5.0)	4.0 (1.5 - 5.9)	4.5 (1.5 - 6.4)	4.0 (1.4 - 6.3)	5.0 (1.7 - 7.1)	6.0 (1.7 - 7.5)
Теплопродуктивність (Min~Max)		кВт	4.0 (1.0 - 5.7)	4.5 (1.0 - 6.3)	5.3 (1.0 - 6.5)	4.5 (1.0 - 6.9)	6.0 (1.0 - 7.5)	6.8 (1.0 - 7.8)
Споживана потужність	Охолодження	кВт	0.52 (0.32 - 1.60)	0.80 (0.34 - 2.10)	0.96 (0.34 - 2.30)	0.72 (0.32 - 1.65)	1.02 (0.43 - 2.15)	1.32 (0.43 - 2.28)
	Обігрів		0.74 (0.25 - 1.49)	0.83 (0.25 - 1.48)	1.06 (0.25 - 1.48)	0.81 (0.25 - 1.58)	1.16 (0.32 - 2.50)	1.40 (0.32 - 2.80)
SEER	Охолодження		8.60	9.10	9.10	9.20	8.80	8.80
SCOP	Обігрів		4.80	4.70	4.70	4.60	4.60	4.60
Макс. пусковий струм		А	14	14	14	15	15	15
Рівень звукової потужності	Охолодження	дБ(А)	62	62	63	62	62	62
	Обігрів		64	64	65	64	64	64
Рівень звукового тиску	Охолодження	дБ(А)	49	49	50	49	49	50
	Обігрів		51	51	52	52	52	52
Циркуляція повітря	Охолодження	$м^3$/хв	32.5	32.5	32.5	41.0	41.0	41.0
	Обігрів		32.5	32.5	32.5	41.0	41.0	41.0
Розміри (Ширина x Висота x Глибина)		мм	780(+90) x 595 x 290			850(+65) x 640 x 290		
Міжлапна відстань опор зовнішнього блоку		мм	510			510		
Вага нетто		кг	35.5	40.0		42.5	48.5	
Холодоагент	Тип/GWP		R32 / 675					
	Заправка	кг/TCO_2Eq	1.25 / 0.843	1.4 / 0.945		1.6 / 1.08	1.8 / 1.215	
Приєднання труб	Рідина	мм (дюйм)	6.35(1/4") x 2			6.35(1/4") x 3		
	Газ		9.52(3/8") x 2			9.52(3/8") x 3		
Робочий діапазон зовнішніх температур	Охолодження	˚C	-15~46					
	Обігрів		-15~24					
Кількість внутрішніх блоків, що можна підключити			2	2	2	Min.2-Max.3	Min.2-Max.3	Min.2-Max.3
Допустима холодопродуктивність внутр. блоків		кВт	3.0-5.0	4.0-6.0	4.5-7.0	4.0-7.0	5.0-8.5	6.0-11.0
Підключення живлення / Кабель живлення		$мм^2$	зовнішній блок / 3 x 2.5					
Міжблочний кабель / Номінал автоматичного вимикача		$мм^2$ / А	4 x 1.5 / 25					

Характеристики / Модель			Для 4 кімнат		Для 5 кімнат	Для 6 кімнат
			SCM71ZS-W	SCM80ZS-W	SCM100ZS-W	SCM125ZM-S
Електроживлення			1 фаза, 220-240 В, 50 Гц			
Холодопродуктивність (Min~Max)		кВт	7.1 (1.8 - 8.8)	8.0 (1.8 - 9.2)	10.0 (1.7 - 11.5)	12.5 (1.8~14.0)
Теплопродуктивність (Min~Max)		кВт	8.6 (1.1 - 9.4)	9.3 (1.1 - 9.8)	10.5 (0.9 - 11.5)	13.5 (1.5~14.0)
Споживана потужність	Охолодження	кВт	1.42 (0.48 - 2.75)	1.70 (0.48 - 2.83)	2.70 (0.48 - 3.65)	3.90 (0.65~4.80)
	Обігрів		1.75 (0.35 - 3.00)	1.95 (0.35 - 3.12)	2.38 (0.37 - 2.90)	3.25 (0.70~3.42)
SEER	Охолодження		8.30	8.20	8.60	5.61***
SCOP	Обігрів		4.60	4.60	4.50	4.11***
Макс. пусковий струм		А	20	20	21	29
Рівень звукової потужності	Охолодження	дБ(А)	63	66	67	69
	Обігрів		67	67	72	72
Рівень звукового тиску	Охолодження	дБ(А)	50	54	54	57
	Обігрів		54	54	59	60
Циркуляція повітря	Охолодження	$м^3$/хв	50.0	56.0	75.0	75.0
	Обігрів		56.0	56.0	75.0	82.0
Розміри (Ширина x Висота x Глибина)		мм	880(+73) x 750 x 340		970(+73) x 945 x 370	970(+73) x 945 x 370
Міжлапна відстань опор зовнішнього блоку		мм	580		580	580
Вага нетто		кг	61.0		73.0	92.0
Холодоагент	Тип/GWP		R32 / 675			R410A / 2088
	Заправка	кг/TCO_2Eq	2.55 / 1.721		2.98 / 2.012	6.0 / 12.528
Приєднання труб	Рідина	мм (дюйм)	6.35(1/4") x 4		6.35(1/4") x 5	6.35(1/4") x 6
	Газ		9.52(3/8") x 4		9.52(3/8") x 5	9.52(3/8") x 6
Робочий діапазон зовнішніх температур	Охолодження	˚C	-15~46			
	Обігрів		-15~24			
Кількість внутрішніх блоків, що можна підключити			Min.2-Max.4	Min.2-Max.4	Min.2*-Max.5*	Min.2**-Max.6
Допустима холодопродуктивність внутр. блоків		кВт	7.0-12.5	8.0-13.5	9.0-16.0*	19.5
Підключення живлення / Кабель живлення		$мм^2$	зовнішній блок / 3 x 4.0			зовнішній блок / 3 x 6.0
Міжблочний кабель / Номінал автоматичного вимикача		$мм^2$ / А	4 x 1.5 / 25			4 x 1.5 /30

* Можливі лише наступні комбінації. Загальна потужність внутрішніх блоків, що підключаються, повинна бути від 9,0 кВт до 16,0 кВт.

[Комбінації при підключенні 2 внутрішніх блоків]
- Включає 1 або 2 SRK-ZR
- SRK-ZSX x 2
- SRK-ZSX + FDE50
- SRK-ZSX + SRF35,50
- FDE50 + SRF50

[Комбінації при підключенні 3 або 4 внутрішніх блоків]
- Без обмежень.

[Комбінації при підключенні 5 внутрішніх блоків]
Можливі лише наступні комбінації, що відповідають умовам А та В.
А. Загальна кількість внутрішніх блоків серій SRK-ZSX, SRF 35,50, FDE50 становить 4 або менше.
5 блоків можна підключити при підключенні внутрішніх блоків інших серій.
Наприклад, можлива комбінація: SRK-ZSX x 4 + SRK-ZS x 1.

В. При підключенні внутрішніх блоків загальною потужністю від 14,6 до 16,0 кВт наступні комбінації неможливі:
Загальна потужність 15,1 кВт (20+20+20+20+71)
Загальна потужність 16,0 кВт (20+20+20+20+80)
Загальна потужність 15,6 кВт (20+20+20+25+71)
Загальна потужність 16,0 кВт (20 +20+20+50+50)

** У разі SRK71ZR + SRK71ZR можна підключити 2 внутрішні блоки. У разі комбінації з SRK-ZSX, SRK71ZR і FDE50VH можна підключити тільки 3 внутрішні блоки. Загальна потужність внутрішніх блоків, що підключаються, повинна складати від 100% до 160%.

*** Наведено значення EER / COP відповідно до EN14825: 2016 та регламенту Комісії (ЄС) № 2016/2281.

МУЛЬТИ СПЛІТ-СИСТЕМИ

■ТЕХНІЧНІ ХАРАКТЕРИСТИКИ ВНУТРІШНІХ БЛОКІВ У КОМБІНАЦІЇ З МУЛЬТИ СПЛІТ-СИСТЕМАМИ

Настінний тип

SRK-ZSX(-WF,-WFB,-WFT,-W,-WB,-WT)

Характеристики		Модель	SRK20ZSX	SRK25ZSX	SRK35ZSX	SRK50ZSX	SRK60ZSX
Холодопродуктивність		кВт	2.0	2.5	3.5	5.0	6.0
Теплопродуктивність		кВт	3.0	3.4	4.5	5.8	6.8
Рівень звукової потужності	Охолодження	дБ(А)	53	55	58	59	62
	Обігрів	дБ(А)	55	56	58	62	63
Рівень звукового тиску	Охолодження (Hi/Me/Lo/Ulo)	дБ(А)	38 / 31 / 24 / 19	39 / 33 / 25 / 19	43 / 35 / 26 / 19	44 / 39 / 31 / 22	46 / 41 / 33 / 22
	Обігрів (Hi/Me/Lo/Ulo)	дБ(А)	38 / 33[32] / 25 / 19	40 / 34 / 27 / 19	42[41] / 35 / 28 / 19	46 / 41 / 33 / 23	46 / 42 / 34 / 23
Циркуляція повітря	Охолодження (Hi/Me/Lo/Ulo)	$м^3$/хв	11.3 / 9.1 / 6.0 / 5.0	12.2 / 10.0 / 6.7 / 5.0	13.1 / 10.8 / 7.3 / 5.0	14.3 / 12.4 / 7.8 / 5.4	16.3 / 13.4 / 8.9 / 5.4
	Обігрів (Hi/Me/Lo/Ulo)		12.2 / 10.3 / 7.2 / 5.4	12.8 / 11.0 / 7.8 / 5.4	13.9 / 11.8 / 8.6 / 5.4	17.3 / 14.3 / 9.8 / 6.2	17.8 / 13.7 / 10.9 / 6.2
Розміри (Ширина x Висота x Глибина)		мм	920×305×220				
Вага нетто		кг	13.0				
Приєднання труб	Рідина / Газ	мм (дюйм)	6.35(1/4") / 9.52(3/8")			6.35(1/4") / 12.7(1/2")	
Повітряний фільтр			Антиалергенний x 1, Фотокаталітичний x 1				

Настінний тип

SRK-ZR-WF, -W

Характеристики		Модель	SRK71ZR	SRK80ZR
Холодопродуктивність		кВт	7.1	8.0
Теплопродуктивність		кВт	8.0	9.0
Рівень звукової потужності	Охолодження	дБ(А)	57	60
	Обігрів	дБ(А)	60	62
Рівень звукового тиску	Охолодження (Hi/Me/Lo/Ulo)	дБ(А)	44 / 41 / 37 / 25	47 / 44 / 39 / 26
	Обігрів (Hi/Me/Lo/Ulo)	дБ(А)	46 / 39 / 35 / 28	47 / 41 / 36 / 29
Циркуляція повітря	Охолодження (Hi/Me/Lo/Ulo)	$м^3$/хв	20.5 / 18.6 / 16.2 / 10.4	20.5 / 20.2 / 17.5 / 10.4
	Обігрів (Hi/Me/Lo/Ulo)		25.0[25.5] / 19.8 / 17.3 / 13.3	26.5 / 21.3 / 18.4 / 13.5
Розміри (Ширина x Висота x Глибина)		мм	1197×339×262	1197×339×262
Вага нетто		кг	15.5	16.5
Приєднання труб	Рідина / Газ	мм (дюйм)	6.35 (1/4") / 15.88 (5/8")	6.35 (1/4") / 15.88 (5/8")
Повітряний фільтр			Антиалергенний x 1, Фотокаталітичний x 1	Антиалергенний x 1, Фотокаталітичний x 1

Настінний тип

SRK-ZS(-WF,-WFB,-WFT,-W,-WB,-WT)

Характеристики		Модель	SRK20ZS	SRK25ZS	SRK35ZS	SRK50ZS
Холодопродуктивність		кВт	2.0	2.5	3.5	5.0
Теплопродуктивність		кВт	3.0	3.4	4.5	5.8
Рівень звукової потужності	Охолодження	дБ(А)	48	50	54	59
	Обігрів	дБ(А)	50	53	56	60
Рівень звукового тиску	Охолодження (Hi/Me/Lo/Ulo)	дБ(А)	34 / 25 / 22 / 19	36 / 28 / 23 / 19	40 / 30 / 26 / 19	46 / 36 / 29 / 22
	Обігрів (Hi/Me/Lo/Ulo)	дБ(А)	36 / 29 / 23 / 19	39 / 30 / 24 / 19	41 / 36 / 25 / 19	46 / 37 / 31 / 24
Циркуляція повітря	Охолодження (Hi/Me/Lo/Ulo)	$м^3$/хв	9.3 / 7.0 / 5.9 / 5.0	9.9 / 8.0 / 5.9 / 5.0	11.3 / 8.7 / 7.0 / 5.0	12.1 / 9.9 / 7.4 / 5.9
	Обігрів (Hi/Me/Lo/Ulo)		10.0 / 8.5 / 6.5 / 5.9	11.3 / 8.7 / 6.7 / 5.9	12.3 / 11.0 / 7.0 / 5.6	13.9 / 11.2 / 9.1 / 7.4
Розміри (Ширина x Висота x Глибина)		мм	870×290×230			
Вага нетто		кг	9.5			10.0
Приєднання труб	Рідина / Газ	мм (дюйм)	6.35(1/4") / 9.52(3/8")			6.35(1/4") / 12.7(1/2")
Повітряний фільтр			Антиалергенний x 1, Фотокаталітичний x 1			

Настінний тип

SKM-ZSP-W

Характеристики		Модель	SKM20ZSP-W	SKM25ZSP-W	SKM35ZSP-W
Холодопродуктивність		кВт	2.0	2.5	3.5
Теплопродуктивність		кВт	3.0	3.4	4.5
Рівень звукової потужності	Охолодження	дБ(А)	57	57	58
	Обігрів	дБ(А)	56	56	58
Рівень звукового тиску	Охолодження (Hi/Me/Lo/Ulo)	дБ(А)	42 / 35 / 22	43 / 36 / 23	44 / 37 / 25
	Обігрів (Hi/Me/Lo/Ulo)	дБ(А)	41 / 36 / 26	41 / 36 / 27	42 / 37 / 30
Циркуляція повітря	Охолодження (Hi/Me/Lo/Ulo)	$м^3$/хв	8.5 / 7.0 / 5.0	8.5 / 7.0 / 5.0	9.0 / 7.5 / 5.0
	Обігрів (Hi/Me/Lo/Ulo)		8.0 / 7.0 / 5.5	8.0 / 7.0 / 5.5	8.5 / 7.0 / 6.0
Розміри (Ширина x Висота x Глибина)		мм	783×267×210		
Вага нетто		кг	7.5		
Приєднання труб	Рідина / Газ	мм (дюйм)	6.35(1/4") / 9.52(3/8")		
Повітряний фільтр			Пластиковий x 2 (багаторазовий, миється)		

МУЛЬТИ СПЛІТ-СИСТЕМИ

■ТЕХНІЧНІ ХАРАКТЕРИСТИКИ ВНУТРІШНІХ БЛОКІВ У КОМБІНАЦІЇ З МУЛЬТИ СПЛІТ-СИСТЕМАМИ

Підлоговий тип

SRF-ZS/ZSX-W

Характеристики / Модель			SRF25ZS-W	SRF35ZS-W	SRF50ZSX-W
Холодопродуктивність		кВт	2.5	3.5	5.0
Теплопродуктивність		кВт	3.4	4.5	5.8
Рівень звукової потужності	Охолодження	дБ(А)	50	51	58
	Обігрів	дБ(А)	51	52	58
Рівень звукового тиску	Охолодження (Hi/Me/Lo/Ulo)	дБ(А)	38 / 32 / 29 / 25	40 / 35 / 33 / 29	46 / 38 / 33 / 28
	Обігрів (Hi/Me/Lo/Ulo)	дБ(А)	39 / 35 / 33 / 29	41 / 36 / 35 / 33	46 / 41 / 38 / 32
Циркуляція повітря	Охолодження (Hi/Me/Lo/Ulo)	$м^3$/хв	9.0 / 7.6 / 6.7 / 5.8	9.2 / 7.8 / 7.3 / 6.4	11.5 / 9.6 / 7.4 / 6.6
	Обігрів (Hi/Me/Lo/Ulo)	$м^3$/хв	10.5 / 8.2 / 7.7 / 6.6	10.7 / 8.3 / 8.1 / 7.4	12.0 / 10.0 / 9.4 / 7.6
Розміри (Ширина x Висота x Глибина)		мм	860×600×238		
Вага нетто		кг	18.0	19.0	
Приєднання труб	Рідина / Газ	мм (дюйм)	6.35(1/4") / 9.52(3/8")		6.35(1/4") / 12.7(1/2")
Повітряний фільтр			Антиалергенний x 1, Фотокаталітичний x 1		

Канальний тип (ультратонкі)

SRR-ZS-W

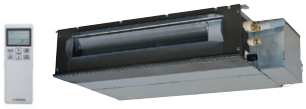

Характеристики / Модель			SRR25ZS-W	SRR35ZS-W	SRR50ZS-W	SRR60ZS-W
Холодопродуктивність		кВт	2.5	3.5	5.0	6.0
Теплопродуктивність		кВт	3.4	4.5	5.8	6.8
Рівень звукової потужності	Охолодження	дБ(А)	56	57	59	60
	Обігрів	дБ(А)	59	60	61	63
Рівень звукового тиску	Охолодження (Hi/Me/Lo/Ulo)	дБ(А)	37 / 33 / 30 / 24	38 / 34 / 31 / 25	41 / 37 / 34 / 29	44 / 38 / 35 / 30
	Обігрів (Hi/Me/Lo/Ulo)	дБ(А)	40 / 37 / 34 / 28	42 / 38 / 35 / 29	43 / 39 / 37 / 32	45 / 41 / 38 / 33
Циркуляція повітря	Охолодження (Hi/Me/Lo/Ulo)	$м^3$/хв	9.5 / 8.5 / 6.5 / 4.5	10.0 / 8.5 / 7.0 / 5.0	13.5 / 11.0 / 10.0 / 7.5	14.5 / 11.5 / 10.5 / 8.0
	Обігрів (Hi/Me/Lo/Ulo)	$м^3$/хв	10.0 / 9.0 / 8.0 / 6.0	10.5 / 9.5 / 8.5 / 6.5	14.5 / 12.5 / 11.0 / 8.5	15.0 / 13.0 / 11.5 / 9.0
Максимальний зовнішній статичний тиск		Па	35 (втрати статичного тиску з фільтром: 5 Па)		50 (втрати статичного тиску з фільтром: 5 Па)	
Розміри (Ширина x Висота x Глибина)		мм	750×200×500		950×200×500	
Вага нетто		кг	20.5		24.0	
Приєднання труб	Рідина / Газ	мм (дюйм)	6.35(1/4") / 9.52(3/8")		6.35(1/4") / 12.7(1/2")	
Комплект для забору повітря знизу (опція)			UT-BAT1EF		UT-BAT2EF	

Касетний тип

FDTC-VH

- Датчик руху (опція)
- Панель для запобігання протягу (опція)
- Знижено рівень шуму

RC-EX3A(D)
(опція*)

Характеристики / Модель			FDTC25VH1	FDTC35VH1	FDTC50VH	FDTC60VH
Холодопродуктивність		кВт	2.5	3.5	5.0	6.0
Теплопродуктивність		кВт	3.4	4.5	5.8	6.8
Рівень звукової потужності	Охолодження	дБ(А)	51	52	59	60
	Обігрів	дБ(А)	52	53	59	60
Рівень звукового тиску	Охолодження (Hi/Me/Lo/Ulo)	дБ(А)	38 / 34 / 30 / 27	39 / 36 / 32 / 29	44 / 40 / 35 / 27	46 / 42 / 38 / 31
	Обігрів (Hi/Me/Lo/Ulo)	дБ(А)	39 / 36 / 32 / 28	41 / 38 / 34 / 30	44 / 40 / 35 / 27	46 / 42 / 38 / 31
Циркуляція повітря	Охолодження (Hi/Me/Lo/Ulo)	$м^3$/хв	8.5 / 7.5 / 7.0 / 6.0	9.0 / 8.0 / 7.5 / 6.5	13.0 / 11.0 / 9.0 / 7.0	14.0 / 12.0 / 10.0 / 8.0
	Обігрів (Hi/Me/Lo/Ulo)	$м^3$/хв	9.5 / 8.5 / 7.5 / 6.5	10.0 / 9.0 / 8.0 / 7.0	13.0 / 11.0 / 9.0 / 7.0	14.0 / 12.0 / 10.0 / 8.0
Розміри (Ширина x Висота x Глибина)	Внутрішній блок	мм	570×248×570			
	Панель	мм	620×10×620			
Вага нетто		кг	16.0 (Блок:13.5 Панель:2.5)		16.5 (Блок:14 Панель:2.5)	
Приєднання труб	Рідина / Газ	мм (дюйм)	6.35(1/4") / 9.52(3/8")		6.35(1/4") / 12.7(1/2")	
Панель			TC-PSA-5AW-E, TC-PSAE-5AW-E			

Канальний тип / Стельовий тип

FDUM-VH / FDE-VH

RC-EX3A(D)
(опція*)

RC-EX3A(D)
(опція*)

Характеристики / Модель			FDUM50VH	FDE50VH
Холодопродуктивність		кВт	5.0	5.0
Теплопродуктивність		кВт	5.8	5.8
Рівень звукової потужності	Охолодження	дБ(А)	60	60
	Обігрів	дБ(А)	60	60
Рівень звукового тиску	Охолодження (Hi/Me/Lo/Ulo)	дБ(А)	37 / 32 / 29 / 26	46 / 38/ 36/ 31
	Обігрів (Hi/Me/Lo/Ulo)	дБ(А)	37 / 32 / 29 / 26	46 / 38/ 36/ 31
Циркуляція повітря	Охолодження (Hi/Me/Lo/Ulo)	$м^3$/хв	13.0 / 10.0 / 9.0 / 8.0	13.0 / 10.0 / 9.0 / 7.0
	Обігрів (Hi/Me/Lo/Ulo)	$м^3$/хв	13.0 / 10.0 / 9.0 / 8.0	13.0 / 10.0 / 9.0 / 7.0
Максимальний зовнішній статичний тиск		Па	Стандартний : 35 Max : 100	—
Розміри (Ширина x Висота x Глибина)		мм	750×280×635	1070×210×690
Вага нетто		кг	29.0	28.0
Приєднання труб	Рідина / Газ	мм (дюйм)	6.35(1/4") / 12.7(1/2")	6.35(1/4") / 12.7(1/2")
Повітряний фільтр			UM-FL1EF (опція)	Пластиковий фільтр × 2 (Миється)

* Опціонально на вибір можна підключити дротові пульти RC-ES1, RC-EX3A, RC-EX3D, RC-E5, RCH-E3 чи бездротовий відповідно до типу внутрішнього блоку (опис пультів дивіться на сторінці 58 цього каталогу).

СИСТЕМИ КЕРУВАННЯ

Дротові пульти керування (опція)

RC-EX3A, RC-EX3D

Дротові пульти керування мають розширений функціонал і набір сервісних функцій, які значно полегшують роботу сервіс-інженера при обслуговуванні та налаштуванні обладнання. Пульти мають великий ЖК-дисплей з функцією Touch-screen і всього три системні кнопки, управління здійснюється шляхом дотику до дисплея.

ШхВхГ: 120x120x19 мм

ФУНКЦІЇ ТА ОСОБЛИВОСТІ:

- Багатомовний інтерфейс.
- Тижневий таймер, таймер вмикання / вимикання, таймер сну.
- Обмеження пікової потужності.
- Індивідуальне управління жалюзі.
- Дві вільно-програмовані функціональні кнопки на корпусі ПДК.
- • Функція нагадування про заміну фільтра.
- Індикація температури на вулиці та в приміщенні.
- Налаштування нагадування дати наступного сервісного обслуговування.
- USB-порт (mini-B).
- Ротація та резервування (два внутрішні блоки).

RC-ES1

ШхВхГ: 86x86x17 мм

reddot winner 2025

Дистанційне керування за допомогою бездротової технології Bluetooth®. Легке налаштування внутрішніх блоків. Сповіщення про аномальні умови або робочі дані з пульта дистанційного керування надсилатимуться на ваш смартфон.

- **Лаконічний і витончений дизайн**
- **Компактний розмір (86×86 мм)**
- **Пульт дистанційного керування з бездротовою технологією Bluetooth®**
- **Ротація та резервування (три внутрішні блоки)**

Ви можете керувати кондиціонером встановивши додаток на свій смартфон

M-Air PRO

GET IT ON Google Play

Download on the App Store

RC-E5

Дротовий пульт керування RC-E5 забезпечує широкий доступ до функцій обслуговування та ремонту, зручний і простий в експлуатації. Налаштування та керування здійснюються за допомогою ергономічних кнопок. Нижній блок функціональних клавіш закритий кришкою (на фотографії без кришки).

ШхВхГ: 120x120x19 мм

RCH-E3

Спрощений дротовий пульт – ідеальне рішення для керування роботою кондиціонера, встановленого в громадському місці або готелі. Даний пульт має обмежені можливості по керуванні роботою обладнання: вмикання / вимикання, вибір режиму роботи, установка температури та швидкості обертання вентилятора. Незамінний для використання в номерах готелів, власників комерційної нерухомості, що здається в оренду.

ШхВхГ: 70x120x15 мм

Бездротовий пульт керування (опція)

Спліт-системи касетного та канального (серія FDUM) типів не укомплектовані бездротовими ПДК. Для бездротового керування необхідно придбати та встановити у внутрішній блок ІЧ-приймач.

RCN-TC-5AW-E3
(FDTC-VH, VH1)

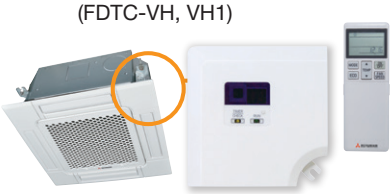

RCN-KIT4-E2
(FDUM-VH)

RCN-E-E3
(FDE-VH)

ВАРІАНТИ КЕРУВАННЯ СПЛІТ-СИСТЕМАМИ

Можливість підключення дротового пульта ДК

Модель	Адаптер	Пульт
SRK-ZSX-WF*, -W SRK-ZR-WF*, -W SRK-ZT* SRK-ZS-WF*, -W SRK-ZTL* SRK63,71,80ZSPR-S SRF-ZS, ZSX, ZMX SRR-ZS, ZM	SC-BIKN2-E SC-BIKN2-BL**	RC-EX3A RC-EX3D RC-ES1 RC-E5 RCH-E3
FDTC-VH, VH1 FDUM50VH FDE50VH	не потрібно	

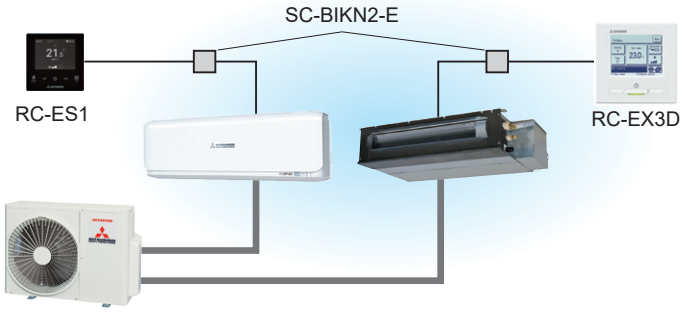

Можливість підключення до SUPERLINK- II

Модель	Адаптер	Пульт
SRK-ZSX-WF*, -W SRK-ZR-WF*, -W SRK-ZT* SRK-ZS-WF*, -W SRK-ZTL* SRK63,71,80ZSPR-S SRF-ZS, ZSX, ZMX SRR-ZS, ZM	SC-BIKN2-E SC-BIKN2-BL** + SC-ADNA-E	RC-EX3A RC-EX3D RC-ES1 RC-E5 RCH-E3
FDTC-VH, VH1 FDUM50VH FDE50VH	SC-ADNA-E	

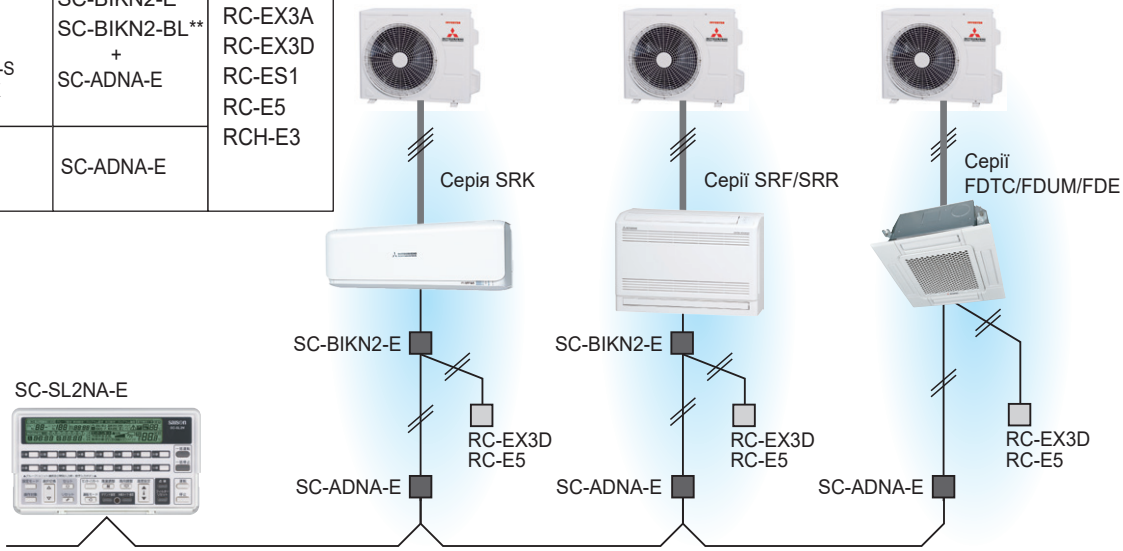

Мережевий адаптер SC-BIKN2-E, -BL з слабкострумовим терміналом CNT

Роз'єм CNT призначений для сигналізації та зовнішнього керування роботою кондиціонерів за допомогою сухих контактів.

МОЖЛИВОСТІ:

- Сигналізація про стан кондиціонера (працює / вимкнений);
- Сигналізація про режим роботи кондиціонера (холод / тепло);
- Аварійна сигналізація (без деталізації – справний / аварія);
- Увімкнення та вимкнення кондиціонера по зовнішньому сигналу.

Модель	Адаптер
SRK-ZSX-WF*, -W SRK-ZR-WF*, -W SRK-ZT* SRK-ZS-WF*, -W SRK-ZTL* SRK63,71,80ZSPR-S SRF-ZS, ZSX, ZMX SRR-ZS, ZM	SC-BIKN2-E SC-BIKN2-BL**
FDTC-VH, VH1 FDUM50VH FDE50VH	не потрібно

Віддалена система сигналізації

Активація від електронних ключів

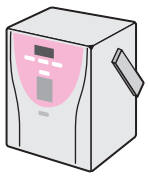

Підключення зволожувача

* Дротовий пульт дистанційного керування, SUPERLINK-II та CnT можна використовувати, але для цього потрібне підключення SC-BIKN2-E до CNS, при цьому функція керування через Wi-Fi стане недоступною.
** Сумісно лише із серією ZT.

ГАБАРИТНІ РОЗМІРИ

SRK20ZSX-WF, -WFB, -WFT, -W
SRK25ZSX-WF, -WFB, -WFT, -W
SRK35ZSX-WF, -WFB, -WFT, -W
SRK50ZSX-WF, -WFB, -WFT, -W
SRK60ZSX-WF, -WFB, -WFT, -W

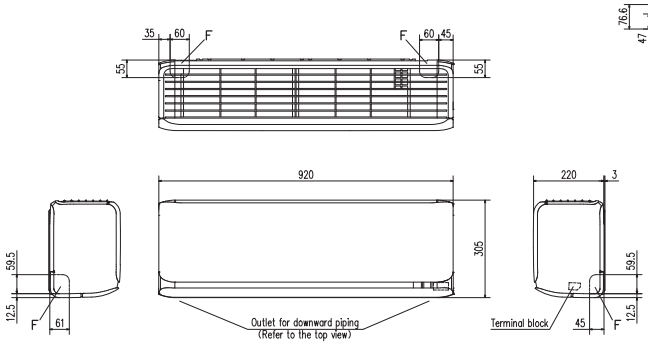

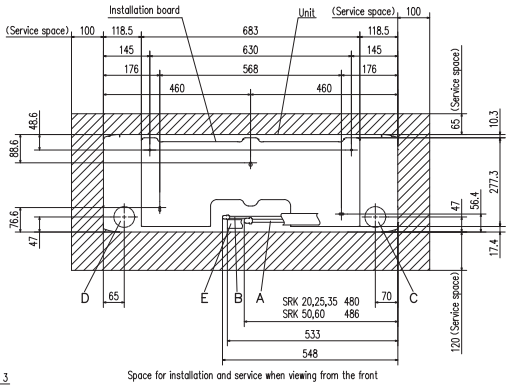

Symbol	Content		
A	Gas piping	SRK 20,25,35	ϕ9.52 (3/8") (Flare)
		SRK 50,60	ϕ12.7 (1/2") (Flare)
B	Liquid piping	ϕ6.35 (1/4") (Flare)	
C	Hole on wall for right rear piping	(ϕ65)	
D	Hole on wall for left rear piping	(ϕ65)	
E	Drain hose	VP16	
F	Outlet for piping		

Notes (1) The model name label is attached on the right side of the unit.
(2) To connect the wired remote control, the interface kit (SC-BIKN2-E) is required.

SRK63ZR-WF, -W SRK71ZR-WF, -W
SRK80ZR-WF, -W SRK100ZR-WF, -W

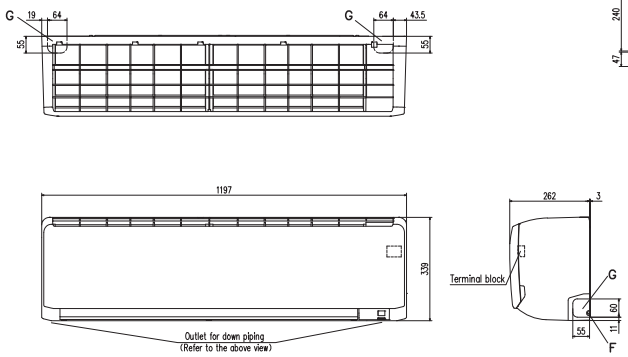

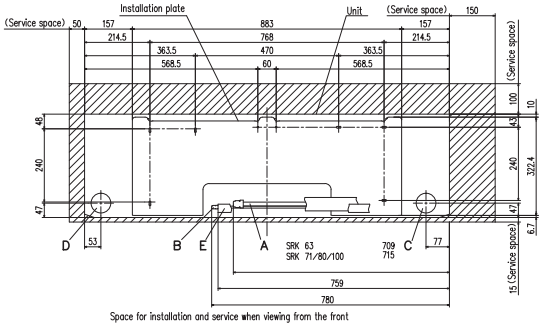

Symbol	Content		
A	Gas piping	SRK 63	ϕ12.7 (1/2") (Flare)
		SRK 71,80,100	ϕ15.88 (5/8") (Flare)
B	Liquid piping	SRK 63,71,80	ϕ6.35 (1/4") (Flare)
		SRK 100	ϕ9.52 (3/8") (Flare)
C	Hole on wall for right rear piping	(ϕ65)	
D	Hole on wall for left rear piping	(ϕ65)	
E	Drain hose	VP16	
F	Outlet for wiring (on both side)		
G	Outlet for piping (on both side)		

Notes (1) The model name label is attached on the right side of the unit.
(2) To connect the wired remote control, the interface kit (SC-BIKN2-E) is required.

SRK20ZT-WF, -WFB, -WFT
SRK25ZT-WF, -WFB, -WFT
SRK35ZT-WF, -WFB, -WFT
SRK50ZT-WF, -WFB, -WFT

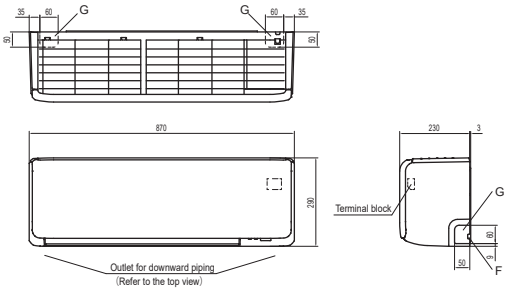

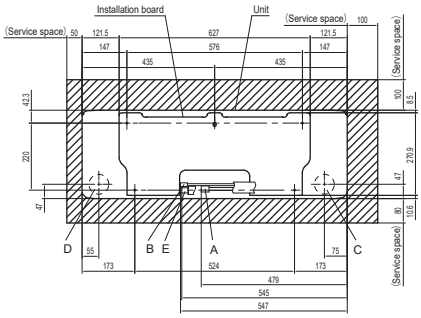

Symbol	Content	
A	Gas piping	SRK 20,25,35 ϕ9.52 (3/8") (Flare)
		SRK 50 ϕ12.7 (1/2") (Flare)
B	Liquid piping	ϕ6.35 (1/4") (Flare)
C	Hole on wall for right rear piping	(ϕ65)
D	Hole on wall for left rear piping	(ϕ65)
E	Drain hose	VP16
F	Outlet for wiring (on both side)	
G	Outlet for piping (on both side)	

Notes (1) The model name label is attached on the right side of the indoor unit.
(2) To connect the wired remote control, the interface kit (SC-BIKN2-E or SC-BIKN2-BL) are required.
SC-BIKN2-E is externally mounted interface unit.
SC-BIKN2-BL is internally mounted interface unit.

ВНУТРІШНІ БЛОКИ

SRK15ZS-WF, -WFB, -WFT
SRK20ZS-WF, -WFB, -WFT, -W
SRK25ZS-WF, -WFB, -WFT, -W
SRK35ZS-WF, -WFB, -WFT, -W
SRK50ZS-WF, -WFB, -WFT, -W

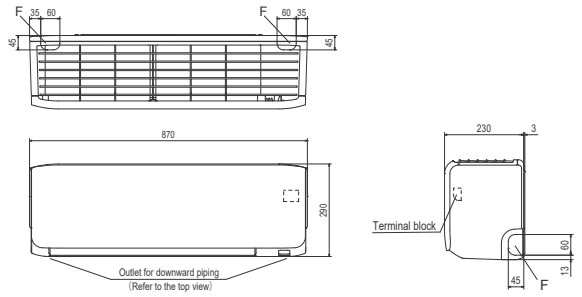

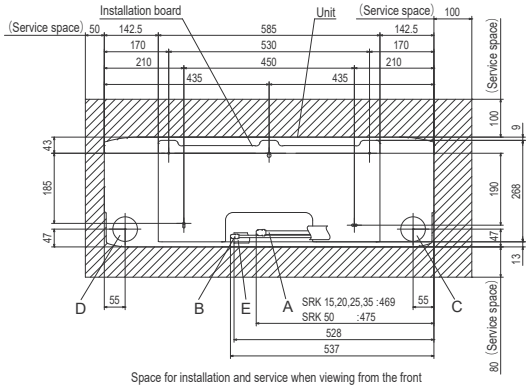

Space for installation and service when viewing from the front

Symbol	Content	
A	Gas piping	SRK15,20,25,35 ϕ9.52 (3/8") (Flare) SRK50 ϕ12.7 (1/2") (Flare)
B	Liquid piping	ϕ6.35 (1/4") (Flare)
C	Hole on wall for right rear piping	(ϕ65)
D	Hole on wall for left rear piping	(ϕ65)
E	Drain hose	VP16
F	Outlet for piping (on both side)	

Notes (1) The model name label is attached on the right side of the unit.
(2) To connect the wired remote control, the interface kit (SC-BIKN2-E) is required.

SRK15ZTL-W SRK20ZTL-W SRK25ZTL-W
SRK35ZTL-W SRK50ZTL-W

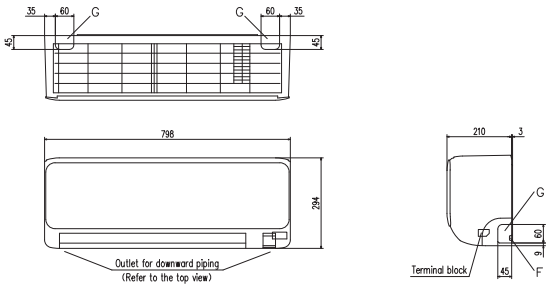

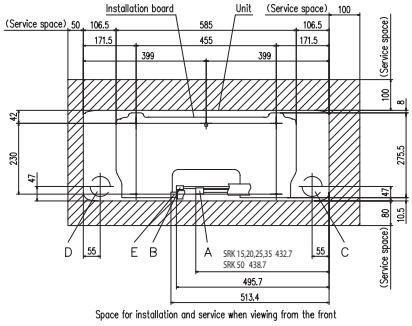

Space for installation and service when viewing from the front

Symbol	Content	
A	Gas piping	SRK 15,20,25,35 ϕ9.52 (3/8") (Flare) SRK 50 ϕ12.7 (1/2") (Flare)
B	Liquid piping	ϕ6.35 (1/4") (Flare)
C	Hole on wall for right rear piping	(ϕ65)
D	Hole on wall for left rear piping	(ϕ65)
E	Drain hose	VP16
F	Outlet for wiring (on both side)	
G	Outlet for piping (on both side)	

Notes (1) The model name label is attached on the underside of the indoor unit.
(2) To connect the wired remote control, the interface kit (SC-BIKN2-E) is required.

SRK63ZTL-W
SRK71ZTL-W

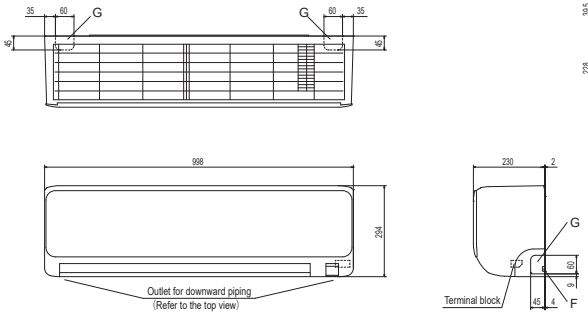

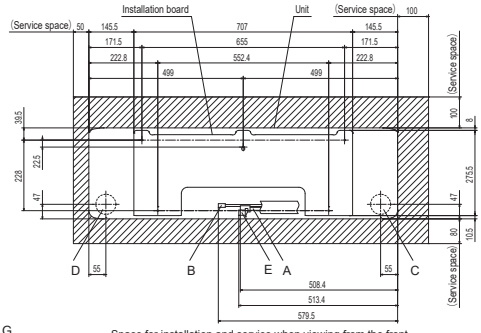

Space for installation and service when viewing from the front

Symbol	Content	
A	Gas piping	ϕ12.7 (1/2") (Flare)
B	Liquid piping	ϕ6.35 (1/4") (Flare)
C	Hole on wall for right rear piping	(ϕ65)
D	Hole on wall for left rear piping	(ϕ65)
E	Drain hose	VP16
F	Outlet for wiring (on both side)	
G	Outlet for piping (on both side)	

Notes (1) The model name label is attached on the underside of the indoor unit.
(2) To connect the wired remote control, the interface kit (SC-BIKN2-E) is required.

ГАБАРИТНІ РОЗМІРИ

SRK25ZSP-W1 SRK35ZSP-W1 SRK45ZSP-W1 SRK50ZSP-W1
SKM15ZSP-W SKM20ZSP-W SKM25ZSP-W SKM35ZSP-W

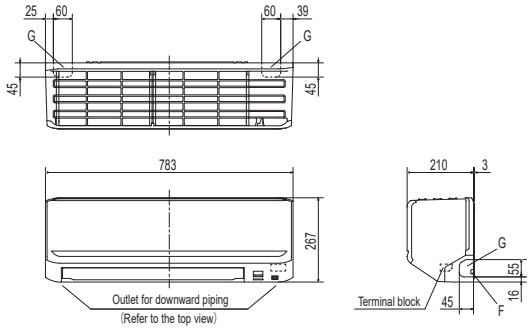

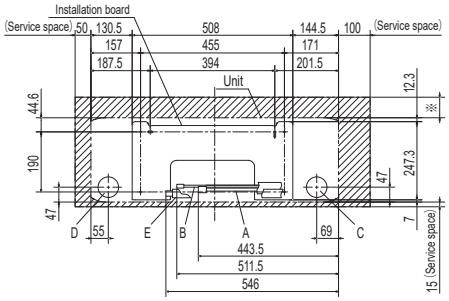

Space for installation and service when viewing from the front

※	Service space	65
	Recommendation	80

Note The model name label is attached on the underside of the indoor unit.

Symbol	Content	
A	Gas piping	SRK25,35 SKM15,20,25,35 ϕ9.52(3/8") (Flare)
		SRK45,50 ϕ12.7(1/2") (Flare)
B	Liquid piping	ϕ6.35(1/4") (Flare)
C	Hole on wall for right rear piping	(ϕ65)
D	Hole on wall for left rear piping	(ϕ65)
E	Drain hose	VP16
F	Outlet for wiring	
G	Outlet for piping (on both side)	

SRK20ZSPR-S SRK25ZSPR-S SRK35ZSPR-S SRK45ZSPR-S

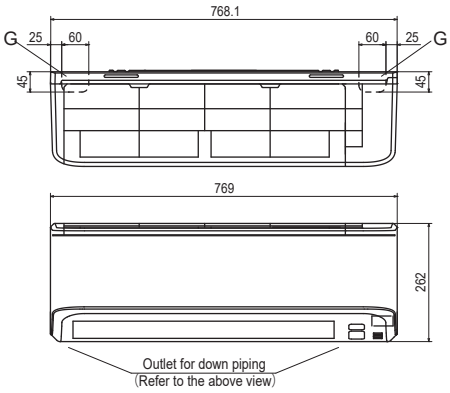

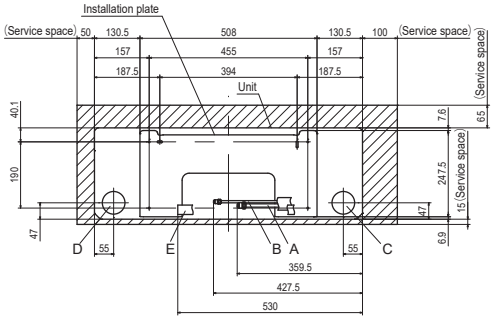

Space for installation and service when viewing from the front

Symbol	Content	
A	Gas piping	ϕ9.52(3/8") (Flare)
B	Liquid piping	ϕ6.35(1/4") (Flare)
C	Hole on wall for right rear piping	(ϕ65)
D	Hole on wall for left rear piping	(ϕ65)
E	Drain hose	VP16
F	Outlet for wiring	
G	Outlet for piping (on both side)	

SRK63ZSPR-S SRK71ZSPR-S SRK80ZSPR-S

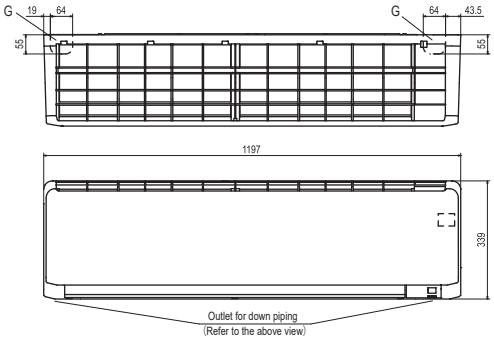

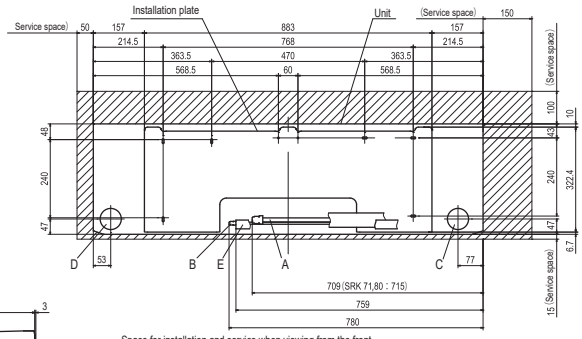

Space for installation and service when viewing from the front

Symbol	Content	
A	Gas piping	SRK63 ϕ12.7(1/2") (Flare)
		SRK71,80 ϕ15.88(5/8") (Flare)
B	Liquid piping	ϕ6.35(1/4") (Flare)
C	Hole on wall for right rear piping	(ϕ65)
D	Hole on wall for left rear piping	(ϕ65)
E	Drain hose	VP16
F	Outlet for wiring (on both side)	
G	Outlet for piping (on both side)	

SRR25ZS-W SRR35ZS-W

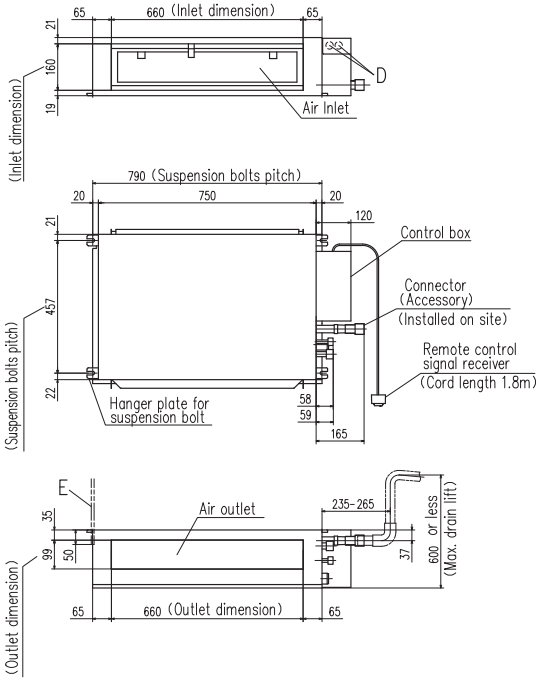

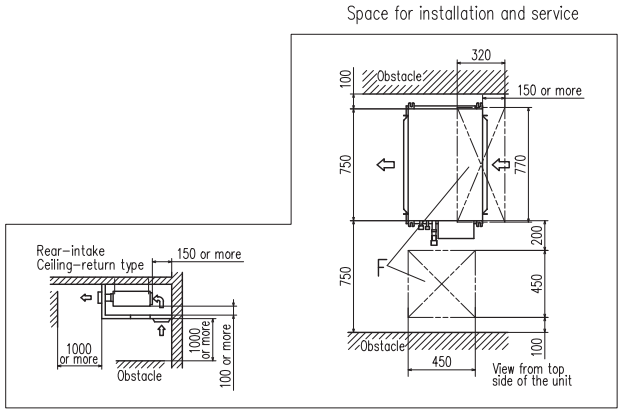

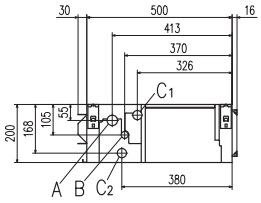

Symbol	Content	
	Model	25,35
A	Gas piping	ϕ9.52 (3/8") (Flare)
B	Liquid piping	ϕ6.35 (1/4") (Flare)
C1	Drain piping	VP25 (I.D.25 , O.D.32) (Used with attached connector)
C2	Drain piping (Gravity drainage)	VP25 (I.D.25 , O.D.32) (Used with attached connector)
D	Hole for wiring	ϕ25 x 2
E	Suspension bolts	(M10)
F	Inspection hole	(450X450) , (320X770)

Notes
(1) The model name label is attached on the lid of the control box.
(2) It takes the interface kit (SC-BIKN2-E) to connect the wired remote control.

SRR50ZS-W SRR60ZS-W

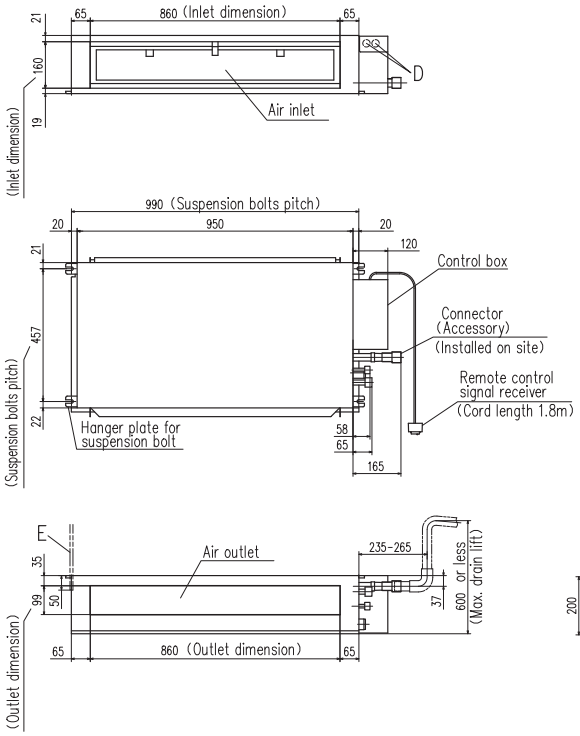

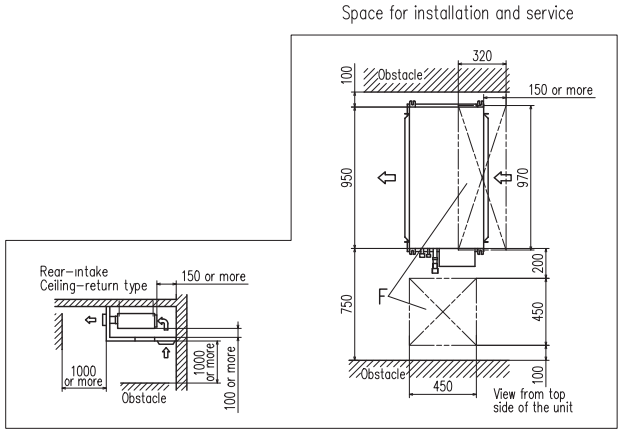

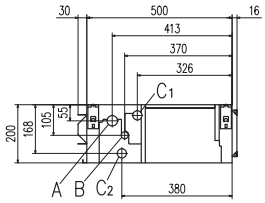

Symbol	Content	
	Model	50,60
A	Gas piping	ϕ12.7 (1/2") (Flare)
B	Liquid piping	ϕ6.35 (1/4") (Flare)
C1	Drain piping	VP25 (I.D.25 , O.D.32) (Used with attached connector)
C2	Drain piping (Gravity drainage)	VP25 (I.D.25 , O.D.32) (Used with attached connector)
D	Hole for wiring	ϕ25 x 2
E	Suspension bolts	(M10)
F	Inspection hole	(450X450) , (320X970)

Notes
(1) The model name label is attached on the lid of the control box.
(2) It takes the interface kit (SC-BIKN2-E) to connect the wired remote control.

ГАБАРИТНІ РОЗМІРИ

FDTC25VH1 FDTC35VH1 FDTC40VH FDTC50VH FDTC60VH

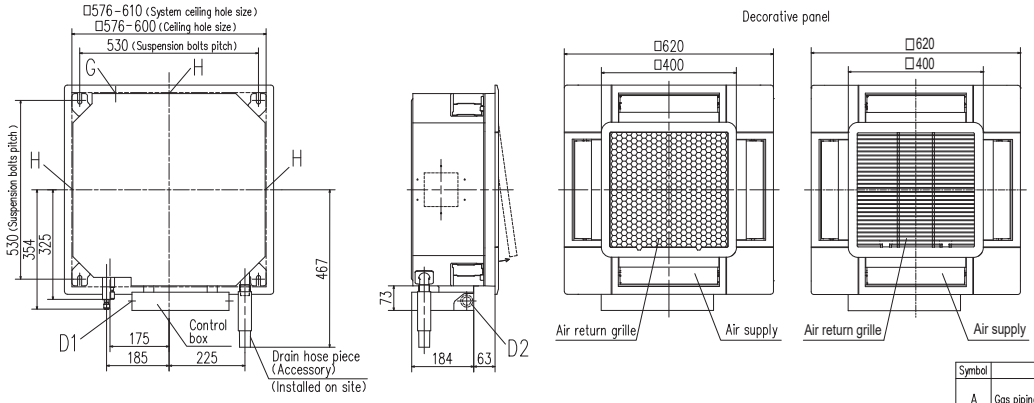

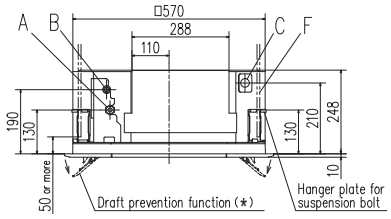

Notes (1) The model name label is attached to the control box lid.
(2) This unit is designed for 2x2 grid ceiling.
If it is installed on a ceiling other than 2x2 grid ceiling, provide an inspection opening on the control box side.
(3) Draft prevention function (*) is provided on the panel TC-PSA(G)E-5AW-E only.

Symbol	Content		
A	Gas piping	25·35	ϕ9.52(3/8"(Flare))
		40-60	ϕ12.7 (1/2") (Flare)
B	Liquid piping		ϕ6.35 (1/4") (Flare)
C	Drain piping		VP25 (O.D.32)
D1	Power supply connection		
D2	Remote control code and signal wiring connection		
F	Suspension bolts		(M10 or M8)
G	Outside air opening for ducting		(Knock out)
H	Air outlet opening for ducting		ϕ125 (Knock out)
J	Inspection opening		450X450

Space for installation and service

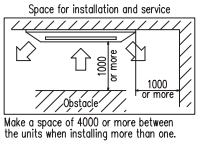

Make a space of 4000 or more between the units when installing more than one.

Inspection opening (Refer to note (2))

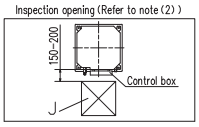

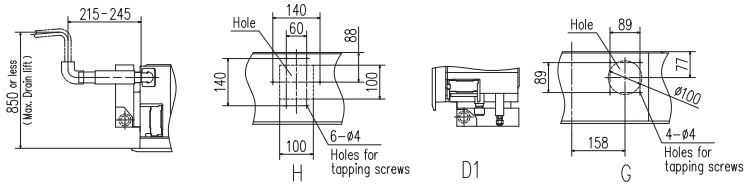

SRF25ZS-W SRF35ZS-W SRF50ZSX-W

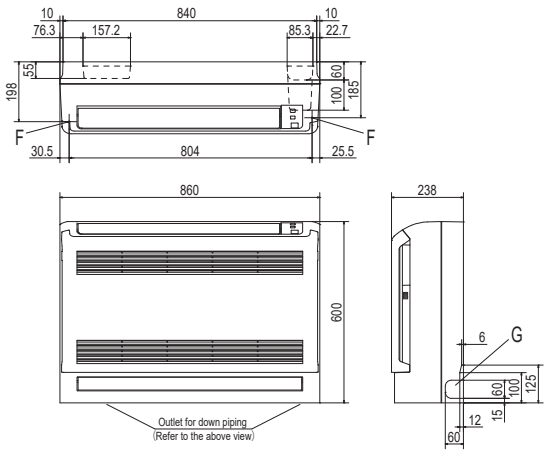

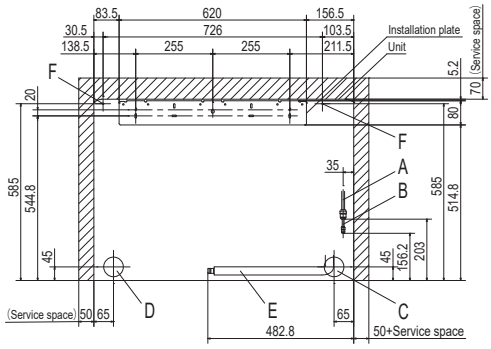

Space for installation and service when viewing from the front

Symbol	Content		
A	Gas piping	Model	25,35 : ϕ9.52 (3/8") (Flare) 50 : ϕ12.7 (1/2") (Flare)
B	Liquid piping		ϕ6.35 (1/4") (Flare)
C	Hole on wall for right rear piping		(ϕ65)
D	Hole on wall for left rear piping		(ϕ65)
E	Drain hose		VP16
F	Screw point fasten the indoor unit		ϕ5
G	Outlet for piping (on both side)		

Notes
(1) The model name label is attached on the rightside of the unit.
(2) It takes the interface kit (SC-BIKN2-E) to connect the wired remote control.
(3) In case of wall installation, leave the unit 150mm or less from the floor.

ВНУТРІШНІ БЛОКИ

FDUM50VH

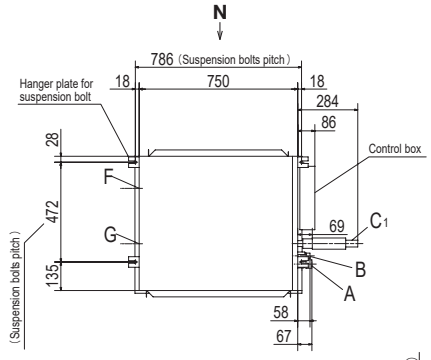

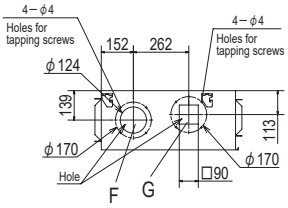

VIEW M

Symbol	Content	
A	Gas piping	φ12.7 (1/2") (Flare)
B	Liquid piping	φ6.35 (1/4") (Flare)
C1	Drain piping	VP25(O.D.32)
C2	Drain piping (Gravity drainage)	VP20
D	Hole for wiring	
E	Suspension bolts	(M10)
F	Outside air opening for ducting	(φ150) (Knock out)
G	Air outlet opening for ducting	(φ125) (Knock out)
H	Inspection hole	(450X450)

Note (1) The model name label is attached on the lid of the control box.

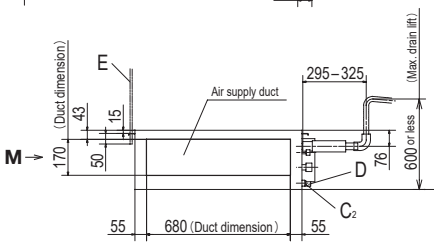

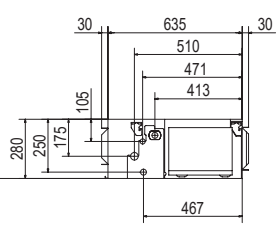

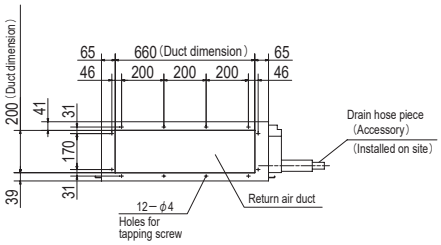

VIEW N

Space for installation and service

Select either of two cases to keep space for installation and services.

(Case 1) From side of unit

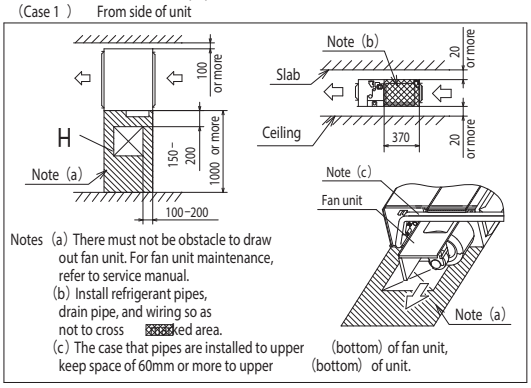

Notes (a) There must not be obstacle to draw out fan unit. For fan unit maintenance, refer to service manual.
(b) Install refrigerant pipes, drain pipe, and wiring so as not to cross ▩ked area.
(c) The case that pipes are installed to upper (bottom) of fan unit, keep space of 60mm or more to upper (bottom) of unit.

(Case 2) From bottom of unit

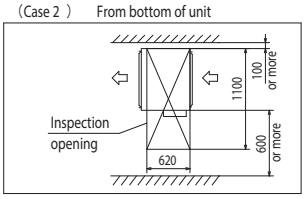

FDE50VH

Symbol	Content	
A	Gas piping	ø12.7 (1/2") (Flare)
B	Liquid piping	ø6.35 (1/4") (Flare)
C 1,2	Drain piping	VP20
D	Hole for suspension bolt	(M10 or M8)
E	Back cutout	PE cover
F	Top cutout	Plate cover
G	Hole for drain piping (for left back)	(Knock out)

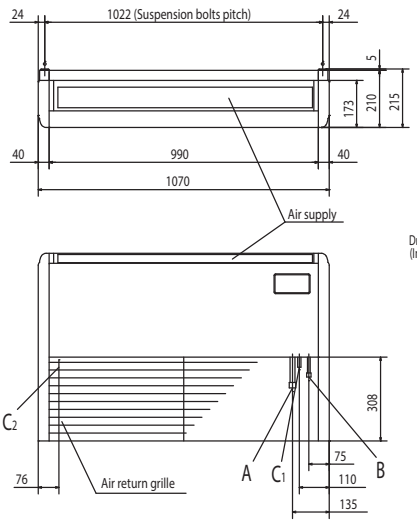

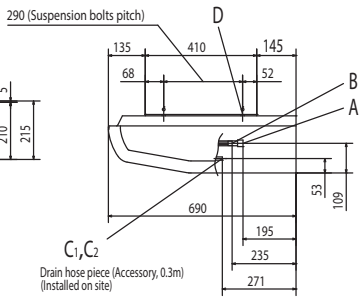

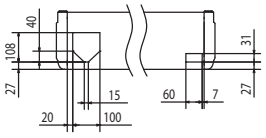

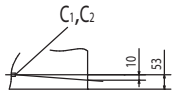

Note) The slope of drain piping inside the unit must take decline of 10mm.

Space for installation and service

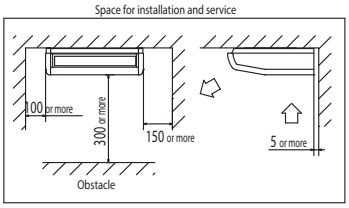

Make a space of 4000 or more between the units when installing more than one.

Position of top cutout and back cutout

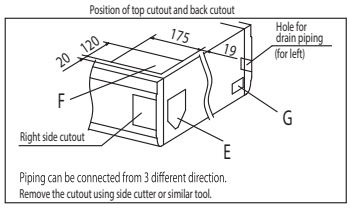

Piping can be connected from 3 different direction.
Remove the cutout using side cutter or similar tool.

Note(1)The model name label is attached on the fan casing inside the air return grille.

ГАБАРИТНІ РОЗМІРИ

SRC20ZSX-W SRC25ZSX-W SRC35ZSX-W SRC40ZSX-W1 SRC50ZSX-W3,-W2 SRC60ZSX-W3,-W1 SRC63ZR-W SRC63ZTL-W SRC71ZTL-W

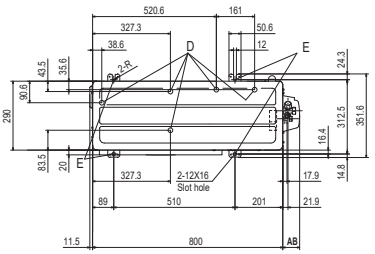

Symbol	Content	
A	Service valve connection (gas side)	20,25,35 ϕ9.52(3/8")(Flare) 40,50,60,63,71 ϕ12.7(1/2")(Flare)
B	Service valve connection (liquid side)	ϕ6.35 (1/4") (Flare)
C	Pipe/cable draw-out hole	
D	Drain discharge hole	ϕ20×5places
E	Anchor bolt hole	M10-12×4places

Minimum installation space

Examples of installation / Dimensions	I	II	III	IV
L1	Open	280	280	180
L2	100	75	Open	Open
L3	100	80	80	80
L4	250	Open	250	Open

	AA	AB
ZSX	93	71.2
ZR	94.5	71
ZTL	94.5	71

Notes
(1) The unit must not be surrounded by walls on the four sides.
(2) The unit must be fixed with anchor bolts. An anchor bolt must not protrude more than 15mm.
(3) If the unit is installed in the location where there is a possibility of strong winds, place the unit such that the direction of air from the outlet gets perpendicular to the wind direction.
(4) Leave 200mm or more space above the unit.
(5) The wall height on the outlet side should be 1200mm or less.
(6) The model name label is attached on the right side of the unit.

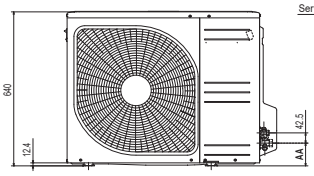

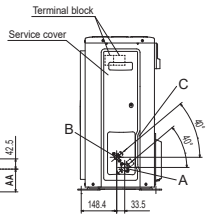

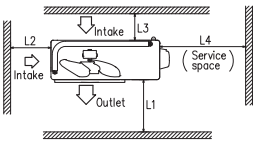

* The ZSX / ZR series does not have fin guard.

SRC50ZT-W, -WB

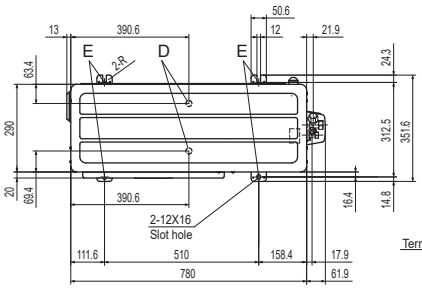

Symbol	Content	
A	Service valve connection (gas side)	ϕ12.7 (1/2") (Flare)
B	Service valve connection (liquid side)	ϕ6.35 (1/4") (Flare)
C	Pipe/cable draw-out hole	
D	Drain discharge hole	ϕ20 × 2 places
E	Anchor bolt hole	M10-12 × 4 places

	Installation space
L1	280 or more
L2	100 or more
L3	80 or more
L4	250 or more

Notes
(1) The unit must not be surrounded by walls on the four sides.
(2) The unit must be fixed with anchor bolts. An anchor bolt must not protrude more than 15mm.
(3) If the unit is installed in the location where there is a possibility of strong winds, place the unit such that the direction of air from the outlet gets perpendicular to the wind direction.
(4) Leave 200mm or more space above the unit.
(5) The wall height on the outlet side should be 1200mm or less.
(6) The model name label is attached on the right side of the unit.

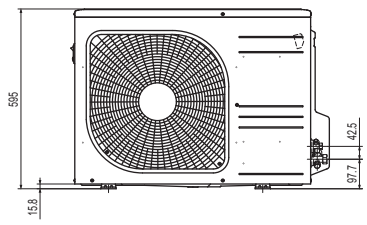

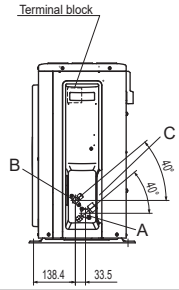

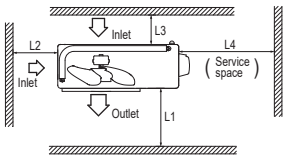

SRC50ZS-W SRC50ZTL-W SRC45ZSP-W1 SRC50ZSP-W1

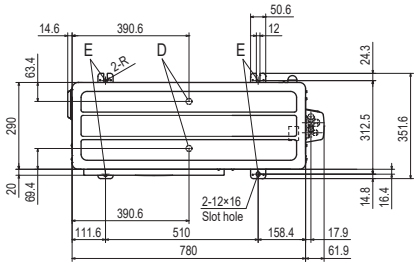

Symbol	Content	
A	Service valve connection (gas side)	φ12.7 (1/2") (Flare)
B	Service valve connection (liquid side)	ϕ6.35 (1/4") (Flare)
C	Pipe/cable draw-out hole	
D	Drain discharge hole	ϕ20×2places
E	Anchor bolt hole	M10-12 ×4places

	Installation space
L1	280 or more
L2	100 or more
L3	80 or more
L4	250 or more

Notes
(1) The unit must not be surrounded by walls on the four sides.
(2) The unit must be fixed with anchor bolts. An anchor bolt must not protrude more than 15mm.
(3) If the unit is installed in the location where there is a possibility of strong winds, place the unit such that the direction of air from the outlet gets perpendicular to the wind direction.
(4) Leave 200mm or more space above the unit.
(5) The wall height on the outlet side should be 1200mm or less.
(6) The model name label is attached on the right side of the unit.

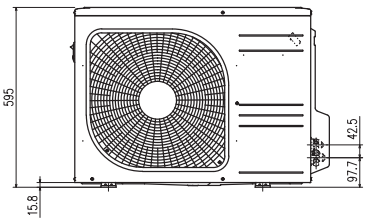

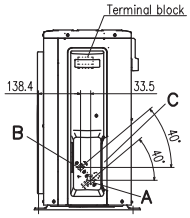

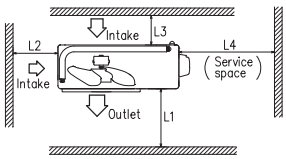

ЗОВНІШНІ БЛОКИ

SRC20ZT-W, -WB SRC25ZT-W, -WB SRC35ZT-W, -WB

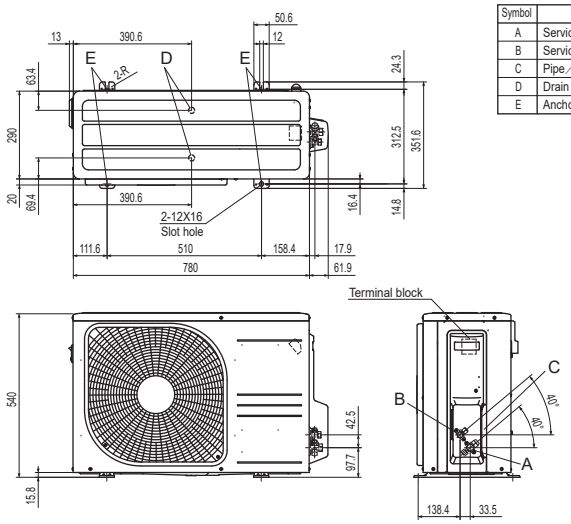

Symbol	Content	
A	Service valve connection (gas side)	ϕ9.52 (3/8") (Flare)
B	Service valve connection (liquid side)	ϕ6.35 (1/4") (Flare)
C	Pipe/cable draw-out hole	
D	Drain discharge hole	ϕ20 × 2 places
E	Anchor bolt hole	M10-12 × 4 places

	Installation space
L1	280 or more
L2	100 or more
L3	80 or more
L4	250 or more

Notes
(1) The unit must not be surrounded by walls on the four sides.
(2) The unit must be fixed with anchor bolts. An anchor bolt must not protrude more than 15mm.
(3) If the unit is installed in the location where there is a possibility of strong winds, place the unit such that the direction of air from the outlet gets perpendicular to the wind direction.
(4) Leave 200mm or more space above the unit.
(5) The wall height on the outlet side should be 1200mm or less.
(6) The model name label is attached on the right side of the unit.

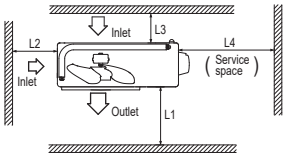

SRC20ZS-W SRC25ZS-W2 SRC35ZS-W2

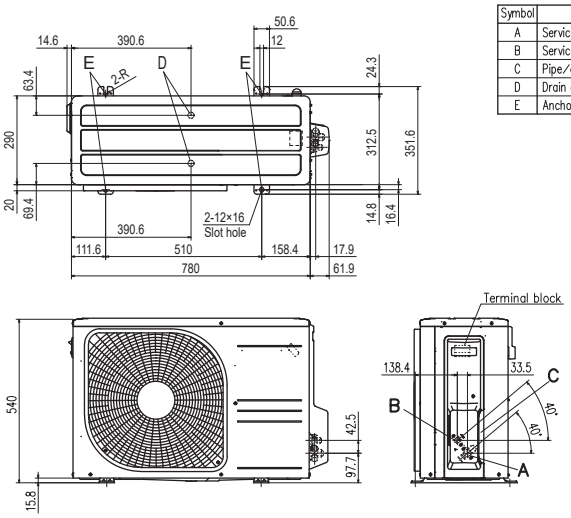

Symbol	Content	
A	Service valve connection (gas side)	ϕ9.52 (3/8") (Flare)
B	Service valve connection (liquid side)	ϕ6.35 (1/4") (Flare)
C	Pipe/cable draw-out hole	
D	Drain discharge hole	ϕ20×2places
E	Anchor bolt hole	M10-12×4places

	Installation space
L1	280 or more
L2	100 or more
L3	80 or more
L4	250 or more

Notes
(1) The unit must not be surrounded by walls on the four sides.
(2) The unit must be fixed with anchor bolts. An anchor bolt must not protrude more than 15mm.
(3) If the unit is installed in the location where there is a possibility of strong winds, place the unit such that the direction of air from the outlet gets perpendicular to the wind direction.
(4) Leave 200mm or more space above the unit.
(5) The wall height on the outlet side should be 1200mm or less.
(6) The model name label is attached on the right side of the unit.

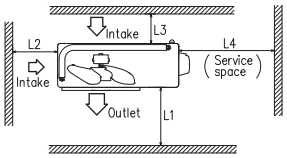

SRC15ZTL-W SRC20ZTL-W SRC25ZTL-W SRC35ZTL-W SRC25ZSP-W1 SRC35ZSP-W1

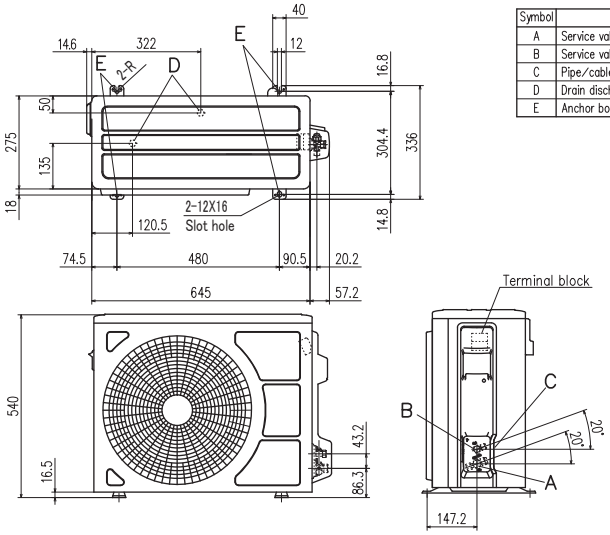

Symbol	Content	
A	Service valve connection (gas side)	ϕ9.52 (3/8") (Flare)
B	Service valve connection (liquid side)	ϕ6.35 (1/4") (Flare)
C	Pipe/cable draw-out hole	
D	Drain discharge hole	ϕ20×2places
E	Anchor bolt hole	M10-12×4places

	Installation space
L1	280 or more
L2	100 or more
L3	80 or more
L4	250 or more

Notes
(1) The unit must not be surrounded by walls on the four sides.
(2) The unit must be fixed with anchor bolts.
An anchor bolt must not protrude more than 15mm.
(3) If the unit is installed in the location where there is a possibility of strong winds, place the unit such that the direction of air from the outlet gets perpendicular to the wind direction.
(4) Leave 200mm or more space above the unit.
(5) The wall height on the outlet side should be 1200mm or less.
(6) The model name label is attached on the right side of the unit.

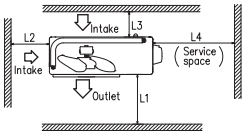

Minimum installation space

ГАБАРИТНІ РОЗМІРИ

SRC71ZR-W SRC80ZR-W

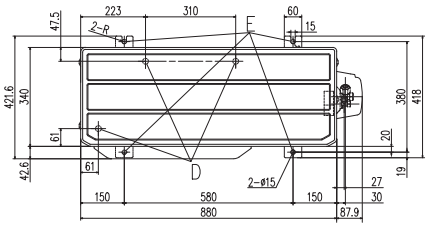

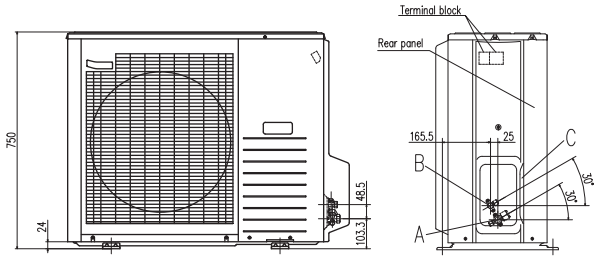

Symbol	Content	
A	Service valve connection (gas side)	ø15.88 (5/8") (Flare)
B	Service valve connection (liquid side)	ø6.35 (1/4") (Flare)
C	Pipe/cable draw-out hole	
D	Drain discharge hole	ø20 x 3 places
E	Anchor bolt hole	M10-20 x 4 places

Dimensions \ Examples of installation	I	II	III
L1	Open	Open	500
L2	300	250	Open
L3	100	150	100
L4	250	250	250

Notes
(1) The unit must not be surrounded by walls on the four sides.
(2) The unit must be fixed with anchor bolts. An anchor bolt must not protrude more than 15mm.
(3) If the unit is installed in the location where there is a possibility of strong winds, place the unit such that the direction of air from the outlet gets perpendicular to the wind direction.
(4) Leave 200mm or more space above the unit.
(5) The wall height on the outlet side should be 1200mm or less.
(6) The model name label is attached on the rear panel.

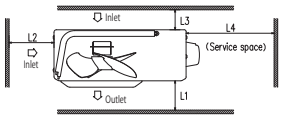

FDC100VNP-W

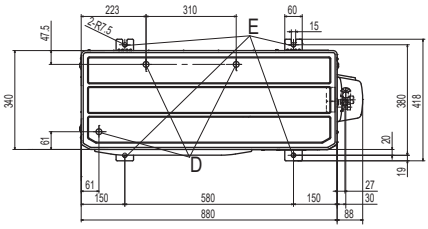

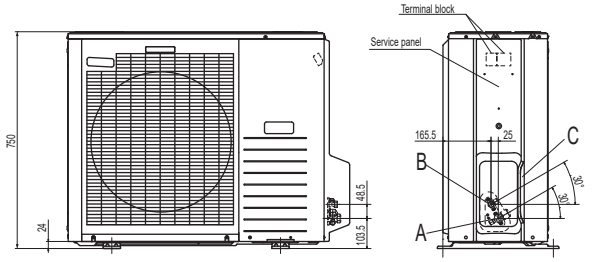

Symbol	Content	
A	Service valve connection (gas side)	ϕ15.88 (5/8") (Flare)
B	Service valve connection (liquid side)	ϕ6.35 (1/4") (Flare)
C	Pipe/ cable draw-out hole	
D	Drain discharge hole	ϕ20 x 3 places
E	Anchor bolt hole	M10 x 4 places

Minimum installation space

Dimensions \ Examples of installation	I	II	III
L1	Open	Open	500
L2	300	250	Open
L3	100	150	100
L4	250	250	250

Notes
(1) It must not be surrounded by walls on four sides.
(2) The unit must be fixed with anchor bolts. An anchor bolt must not protrude more than 15mm.
(3) Where the unit is subjected to strong winds, lay it in such a direction that the blower outlet faces perpendicularly to the dominant wind direction.
(4) Leave 1m or more space above the unit.
(5) A wall in front of the blower outlet must not exceed the unit's height.
(6) The model name label is attached on the lower right corner of the front panel.

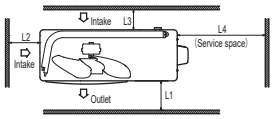

ЗОВНІШНІ БЛОКИ

SCM30ZS-W
SCM40ZS-W SCM45ZS-W

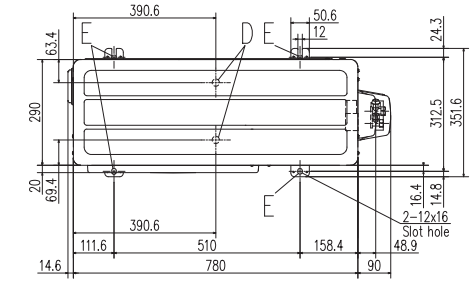

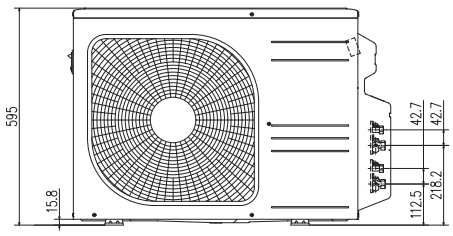

Notes
(1) The unit must not be surrounded by walls on the four sides.
(2) The unit must be fixed with anchor bolts. An anchor bolt must not protrude more than 15mm.
(3) If the unit is installed in the location where there is a possibility of strong winds, place the unit such that the direction of air from the outlet gets perpendicular to the wind direction.
(4) Leave 200mm or more space above the unit.
(5) The wall height on the outlet side should be 1200mm or less.
(6) The model name label is attached on the right side of the unit.

Symbol	Content	
A	Service valve connection (gas side)	ϕ9.52 (3/8") (Flare)
B	Service valve connection (liquid side)	ϕ6.35 (1/4") (Flare)
C	Pipe/cable draw-out hole	
D	Drain discharge hole	ϕ20×2places
E	Anchor bolt hole	M10-12×4places

	Installation space
L1	280 or more
L2	100 or more
L3	80 or more
L4	250 or more

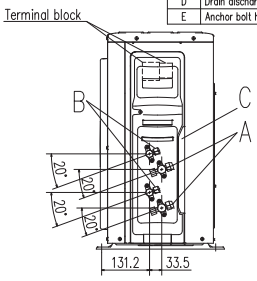

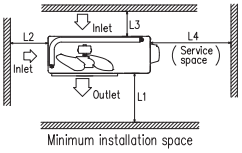

Minimum installation space

SCM41ZS-W SCM50ZS-W SCM60ZS-W

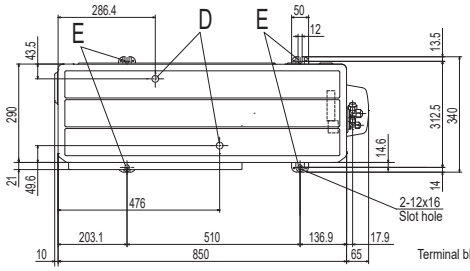

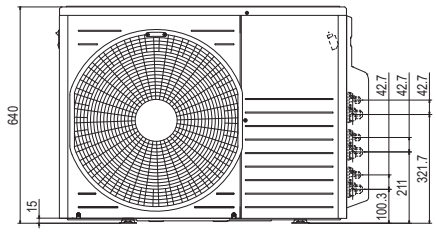

Notes
(1) The unit must not be surrounded by walls on the four sides.
(2) The unit must be fixed with anchor bolts. An anchor bolt must not protrude more than 15mm.
(3) If the unit is installed in the location where there is a possibility of strong winds, place the unit such that the direction of air from the outlet gets perpendicular to the wind direction.
(4) Leave 200mm or more space above the unit.
(5) The wall height on the outlet side should be 1200mm or less.
(6) The model name label is attached on the right side of the unit.

Symbol	Content	
A	Service valve connection (gas side)	ϕ9.52 (3/8") Flare)
B	Service valve connection (liquid side)	ϕ6.35 (1/4") Flare)
C	Pipe/cable draw-out hole	
D	Drain discharge hole	ϕ20 x 3 places
E	Anchor bolt hole	M10-12 x 4 places

Minimum installation space

	Installation space
L1	600 or more
L2	100 or more
L3	100or more
L4	No obstacles (Service space or electrical parts)

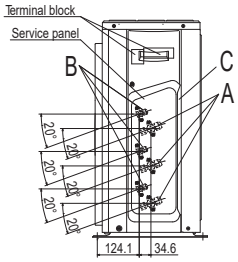

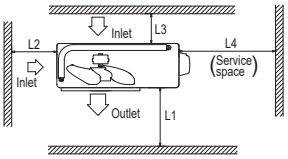

SCM71ZS-W SCM80ZS-W

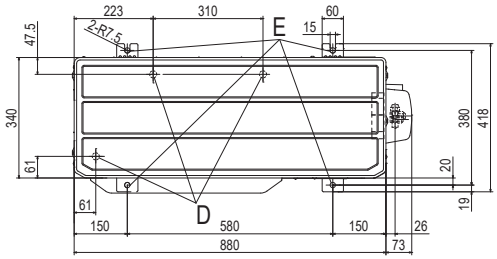

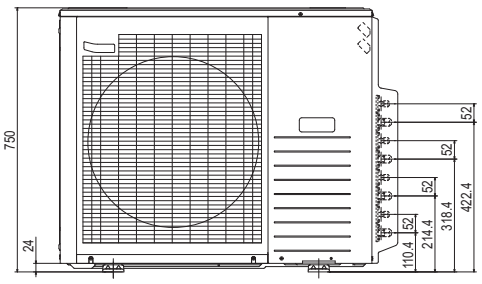

Notes
(1) It must not be surrounded by walls on four sides.
(2) The unit must be fixed with anchor bolts. An anchor bolt must not protrude more than 15mm.
(3) Where the unit is subjected to strong winds, lay it in such a direction that the blower outlet faces perpendicularly to the dominant wind direction.
(4) Leave 1.2m or more space above the unit.
(5) A wall in front of the blower outlet must not exceed the unit's height.
(6) The model name label is attached on the rear panel.

Symbol	Content	
A	Service valve connection (gas side)	ϕ9.52 (3/8") Flare)
B	Service valve connection (liquid side)	ϕ6.35 (1/4") Flare)
C	Pipe/cable draw-out hole	
D	Drain discharge hole	ϕ20 x 3 places
E	Anchor bolt hole	M10 x 4 places

Minimum installation space

Examples of installation / Dimensions	I	II	III
L1	Open	Open	500
L2	300	250	Open
L3	100	150	100
L4	250	250	250

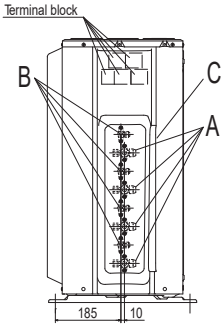

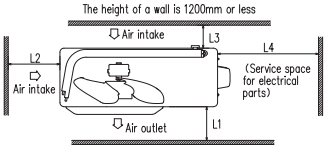

ГАБАРИТНІ РОЗМІРИ

SCM100ZS-W

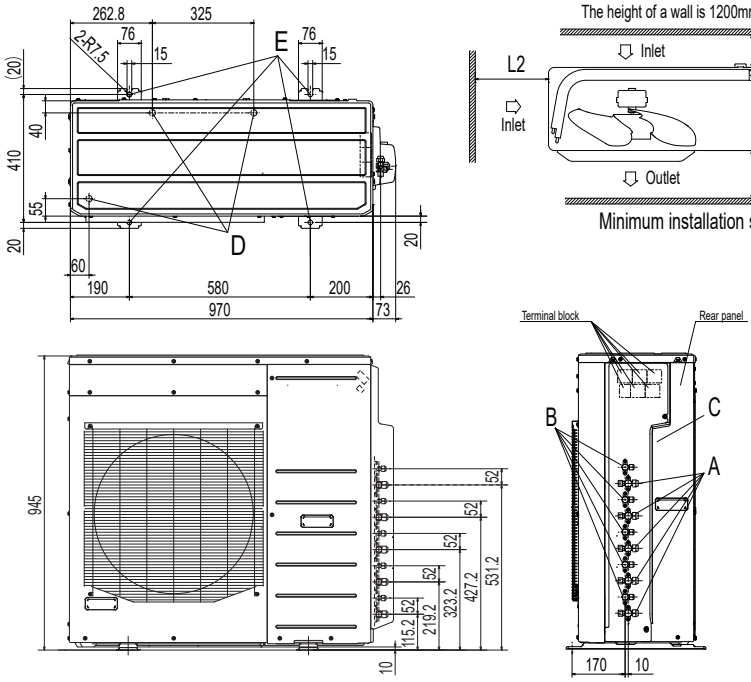

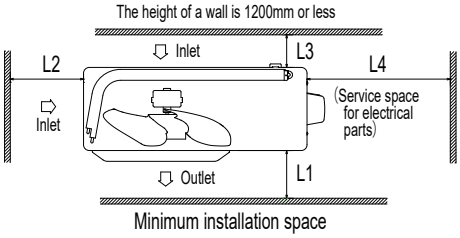

Symbol	Content	
A	Service valve connection (gas side)	ϕ9.52 (3/8") (Flare)
B	Service valve connection (liquid side)	ϕ6.35 (1/4") (Flare)
C	Pipe/cable draw-out hole	
D	Drain discharge hole	ϕ20 × 3places
E	Anchor bolt hole	M10-12 × 4places

Notes
(1) It must not be surrounded by walls on four sides.
(2) The unit must be fixed with anchor bolts.
An anchor bolt must not protrude more than 15mm.
(3) Where the unit is subjected to strong winds,
lay it in such a direction that the blower outlet faces
perpendicularly to the dominant wind direction.
(4) Leave 1.2m or more space above the unit.
(5) A wall in front of the blower outlet must not exceed the unit's height.

Examples of installation / Dimensions	I	II	III
L1	Open	Open	500
L2	300	5	Open
L3	150	300	150
L4	250	250	250

SCM125ZM-S

Symbol	Content	
A	Service valve connection (gas side)	ϕ9.52 (3/8") (Flare)
B	Service valve connection (liquid side)	ϕ6.35 (1/4") (Flare)
C	Pipe/cable draw-out hole	
D	Drain discharge hole	ϕ20×3places
E	Anchor bolt hole	M10×4places

Notes
(1) It must not be surrounded by walls on the four sides.
(2) The unit must be fixed with anchor bolts. An anchor bolt must not protrude more than 15mm.
(3) Where the unit is subject to strong winds, lay it in such a direction that the blower outlet faces perpendicularly to the dominant wind direction.
(4) Leave 1m or more space above the unit.
(5) A wall in front of the blower outlet must not exceed the units height.
(6) The model name label is attached on the rear panel.

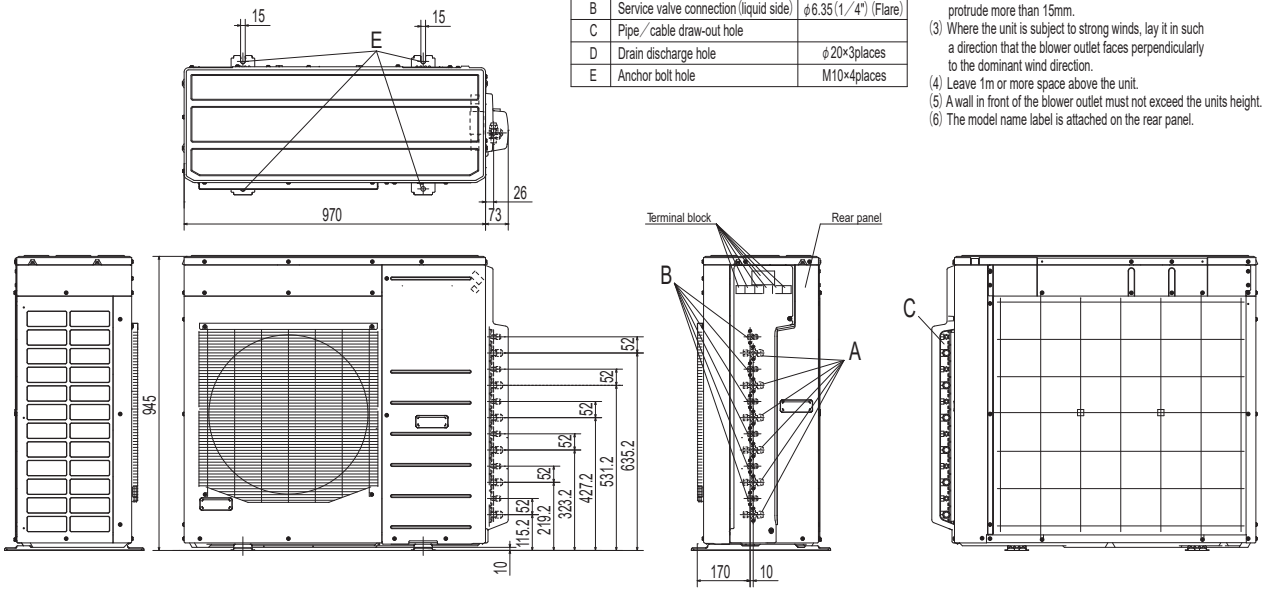

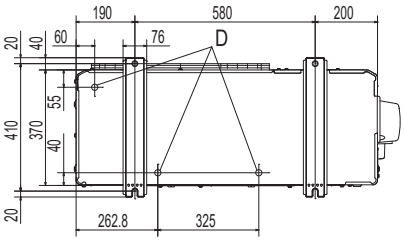

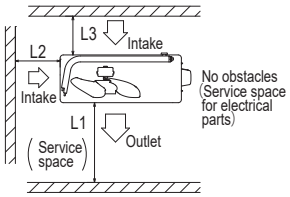

Examples of installation / Dimensions	I	II	III
L1	Open	Open	500
L2	300	5	Open
L3	150	300	150

ЗОВНІШНІ БЛОКИ

SRC20ZSPR-S, SRC25ZSPR-S, SRC35ZSPR-S

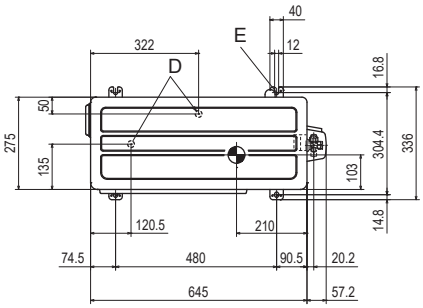

Symbol	Content	
A	Service valve connection (gas side)	ϕ9.52 (3/8") (Flare)
B	Service valve connection (liquid side)	ϕ6.35 (1/4") (Flare)
C	Pipe/cable draw-out hole	
D	Drain discharge hole	ϕ20×2places
E	Anchor bolt hole	M10×4places

Minimum installation space

Dimensions \ Examples of installation	I	II	III	IV
L1	Open	280	280	180
L2	100	100	Open	Open
L3	100	80	80	80
L4	250	Open	250	Open

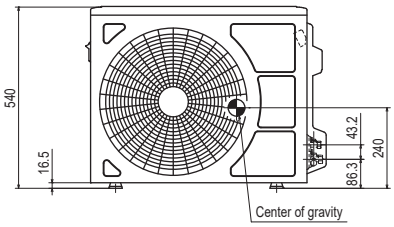

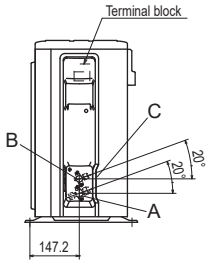

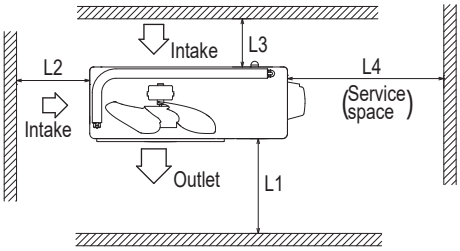

SRC45ZSPR-S

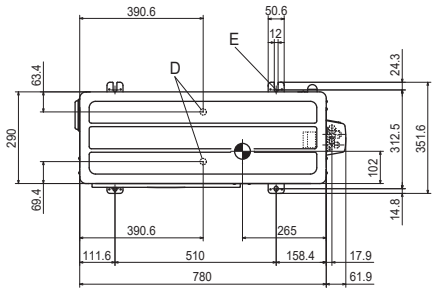

Symbol	Content	
A	Service valve connection(gas side)	φ 12.7(1/2") (Flare)
B	Service valve connection(liquid side)	φ 6.35(1/4") (Flare)
C	Pipe/cable draw-out hole	
D	Drain discharge hole	φ 20× 2places
E	Anchor bolt hole	M10× 4places

Minimum installation space

Dimensions \ Examples of installation	I	II	III	IV
L1	Open	280	280	180
L2	100	100	Open	Open
L3	100	80	80	80
L4	250	Open	250	Open

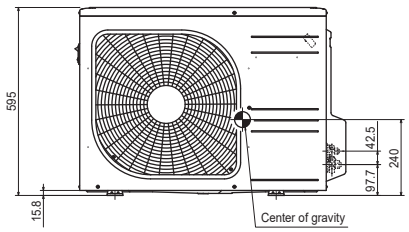

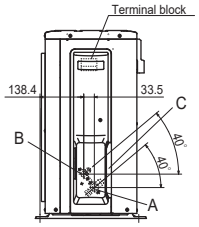

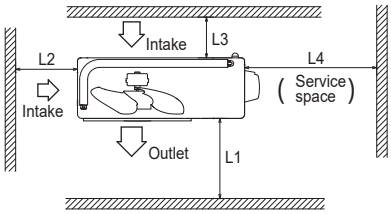

SRC63ZSPR-S

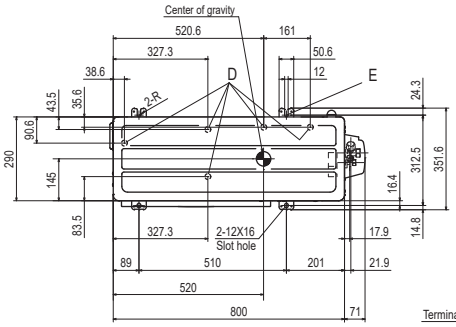

Symbol	Content	
A	Service valve connection (gas side)	ϕ12.7 (1/2") (Flare)
B	Service valve connection (liquid side)	ϕ6.35 (1/4") (Flare)
C	Pipe/cable draw-out hole	
D	Drain discharge hole	ϕ20×5 places
E	Anchor bolt hole	M10×4 places

Minimum installation space

Dimensions \ Examples of installation	I	II	III	IV
L1	Open	280	280	180
L2	100	75	Open	Open
L3	100	80	80	80
L4	250	Open	250	Open

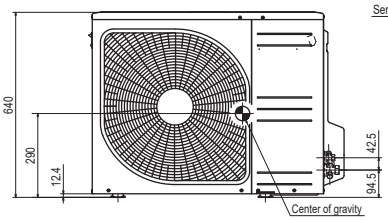

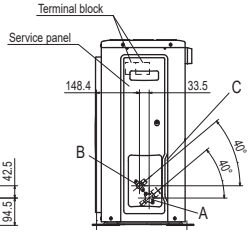

The height of a wall is 1200mm or less

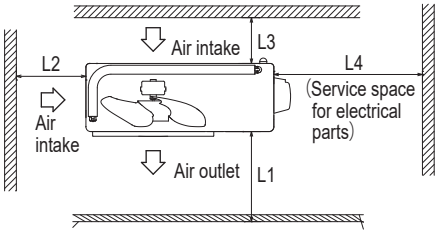

ГАБАРИТНІ РОЗМІРИ

SRC71ZSPR-S, SRC80ZSPR-S

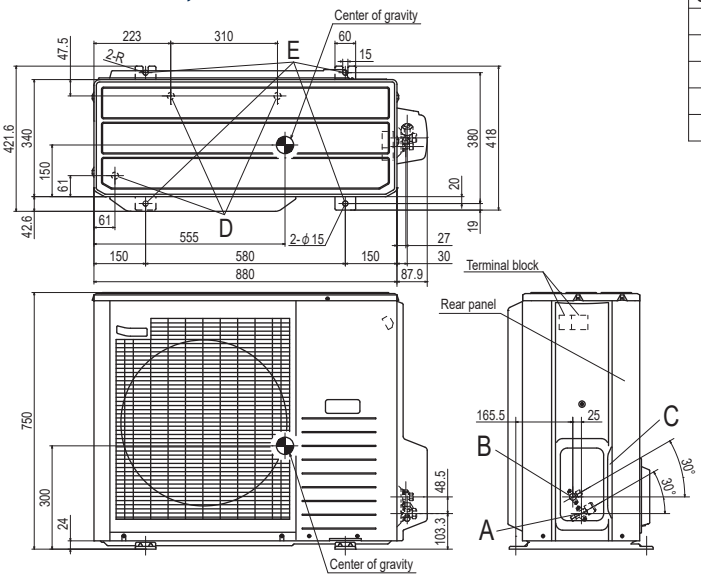

Symbol	Content	
A	Service valve connection (gas side)	φ15.88 (5／8") (Flare)
B	Service valve connection (liquid side)	φ6.35 (1／4") (Flare)
C	Pipe／cable draw-out hole	
D	Drain discharge hole	φ20 x 3 places
E	Anchor bolt hole	M10 x 4 places

Minimum installation space

Dimensions \ Examples of installation	I	II	III
L1	Open	Open	500
L2	300	250	Open
L3	100	150	100
L4	250	250	250

The height of a wall is 1200mm or less

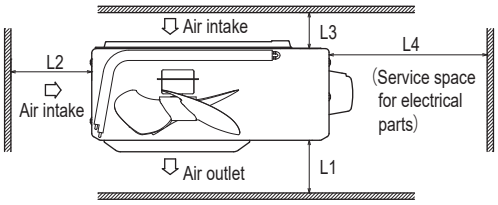

ЕНЕРГОЕФЕКТИВНІСТЬ

Коефіцієнти енергоефективності та річне споживання електроенергії

СПЛІТ-СИСТЕМИ

Внутрішній блок		SRK20ZSX-WF*1	SRK25ZSX-WF*1	SRK35ZSX-WF*1	SRK50ZSX-WF*1	SRK60ZSX-WF*1	SRK20ZSX-W	SRK25ZSX-W
Зовнішній блок		SRC20ZSX-W	SRC25ZSX-W	SRC35ZSX-W	SRC50ZSX-W3	SRC60ZSX-W3	SRC20ZSX-W	SRC25ZSX-W
Клас енергоефективності (охолодження/обігрів)		A+++/A+++	A+++/A+++	A+++/A+++	A++/A++	A++/A++	A+++/A+++	A+++/A+++
SEER		10.00	10.30	9.50	8.30	7.80	10.00	10.30
SCOP (помірний клімат)		5.20	5.20	5.10	4.70	4.70	5.20	5.20
Pdesign (охолодження/обігрів(@-10°C))	кВт	2.00/2.80	2.50/3.00	3.50/3.40	5.00/4.50	6.10/5.20	2.00/2.80	2.50/3.00
Щорічне споживання електроенергії (охолодж./обігрів)	кВт/рік	70/754	85/808	129/934	211/1341	274/1551	70/754	85/808
Тип опалювального сезону		Помірний						

Внутрішній блок		SRK35ZSX-W	SRK50ZSX-W	SRK60ZSX-W	SRK63ZR-WF	SRK71ZR-WF	SRK80ZR-WF	SRK100ZR-WF
Зовнішній блок		SRC35ZSX-W	SRC50ZSX-W3	SRC60ZSX-W3	SRC63ZR-W	SRC71ZR-W	SRC80ZR-W	FDC100VNP-W
Клас енергоефективності (охолодження/обігрів)		A+++/A+++	A++/A++	A++/A++	A++/A++	A++/A+	A++/A+	A++/A+
SEER		9.50	8.30	7.80	8.10	7.40	7.00	6.11
SCOP (помірний клімат)		5.10	4.70	4.70	4.70	4.50	4.40	4.14
Pdesign (охолодження/обігрів(@-10°C))	кВт	3.50/3.40	5.00/4.50	6.10/5.20	6.30/5.40	7.10/6.60	8.00/7.10	9.6/6.0
Щорічне споживання електроенергії (охолодж./обігрів)	кВт/рік	129/934	211/1341	274/1551	273/1608	337/2055	401/2259	551/2028
Тип опалювального сезону		Помірний						

Внутрішній блок		SRK63ZR-W	SRK71ZR-W	SRK80ZR-W	SRK100ZR-W	SRK20ZT-WF*1	SRK25ZT-WF*1	SRK35ZT-WF*1
Зовнішній блок		SRC63ZR-W	SRC71ZR-W	SRC80ZR-W	FDC100VNP-W	SRC20ZT-W*1	SRC25ZT-W*1	SRC35ZT-W*1
Клас енергоефективності (охолодження/обігрів)		A++/A++	A++/A+	A++/A+	A++/A+	A+++/A++	A+++/A++	A+++/A++
SEER		8.10	7.40	7.00	6.11	9.50	9.50	8.70
SCOP (помірний клімат)		4.70	4.50	4.40	4.14	5.10	5.10	4.90
Pdesign (охолодження/обігрів(@-10°C))	кВт	6.30/5.40	7.10/6.60	8.00/7.10	9.6/6.0	2.00/2.60	2.50/2.70	3.50/3.00
Щорічне споживання електроенергії (охолодж./обігрів)	кВт/рік	273/1608	337/2055	401/2259	551/2028	74/714	93/741	141/858
Тип опалювального сезону		Помірний						

Внутрішній блок		SRK50ZT-WF*1	SRK20ZS-WF*1	SRK25ZS-WF*1	SRK35ZS-WF*1	SRK50ZS-WF*1	SRK20ZS-W	SRK25ZS-W
Зовнішній блок		SRC50ZT-W*1	SRC20ZS-W	SRC25ZS-W2	SRC35ZS-W2	SRC50ZS-W	SRC20ZS-W	SRC25ZS-W2
Клас енергоефективності (охолодження/обігрів)		A++/A++	A+++/A++	A+++/A++	A++/A++	A++/A++	A+++/A++	A+++/A++
SEER		7.50	8.50	8.50	8.40	7.00	8.50	8.50
SCOP (помірний клімат)		4.70	4.60	4.70	4.70	4.60	4.60	4.70
Pdesign (охолодження/обігрів(@-10°C))	кВт	5.00/3.80	2.00/2.60	2.50/2.70	3.50/3.00	5.00/3.80	2.00/2.60	2.50/2.70
Щорічне споживання електроенергії (охолодж./обігрів)	кВт/рік	234/1133	83/793	103/804	146/895	250/1158	83/793	103/804
Тип опалювального сезону		Помірний						

Внутрішній блок		SRK35ZS-W	SRK50ZS-W	SRK15ZTL-W	SRK20ZTL-W	SRK25ZTL-W	SRK35ZTL-W	SRK50ZTL-W
Зовнішній блок		SRC35ZS-W2	SRC50ZS-W	SRC15ZTL-W	SRC20ZTL-W	SRC25ZTL-W	SRC35ZTL-W	SRC50ZTL-W
Клас енергоефективності (охолодження/обігрів)		A++/A++	A++/A++	A++/A+	A++/A+	A++/A++	A++/A++	A++/A+
SEER		8.40	7.00	6.40	6.70	6.90	6.50	6.50
SCOP (помірний клімат)		4.70	4.60	4.40	4.40	4.70	4.70	4.30
Pdesign (охолодження/обігрів(@-10°C))	кВт	3.50/3.00	5.00/3.80	1.50/2.30	2.00/2.40	2.50/2.70	3.50/2.80	5.00/4.00
Щорічне споживання електроенергії (охолодж./обігрів)	кВт/рік	146/895	250/1158	83/732	105/764	127/804	189/835	270/1302
Тип опалювального сезону		Помірний						

Внутрішній блок		SRK63ZTL-W	SRK71ZTL-W	SRK25ZSP-W1	SRK35ZSP-W1	SRK45ZSP-W1	SRK50ZSP-W1
Зовнішній блок		SRC63ZTL-W	SRC71ZTL-W	SRC25ZSP-W1	SRC35ZSP-W1	SRC45ZSP-W1	SRC50ZSP-W1
Клас енергоефективності (охолодження/обігрів)		A++/A++	A++/A+	A++/A+	A++/A+	A++/A+	A++/A+
SEER		7.50	7.10	6.90	7.30	6.40	6.30
SCOP (помірний клімат)		4.60	4.40	4.10	4.50	4.20	4.20
Pdesign (охолодження/обігрів(@-10°C))	кВт	6.30/5.30	7.10/6.20	2.50/2.70	3.20/2.80	4.50/3.80	5.00/3.80
Щорічне споживання електроенергії (охолодж./обігрів)	кВт/рік	295/1615	351/1972	127/923	154/872	247/1266	278/1266
Тип опалювального сезону		Помірний					

*1 Для кольорових моделей значення однакові.

*SEER/SCOP визначені згідно з EN14825:2016 та Регламентом Комісії (ЄС) № 2016/2281. Температурні умови для розрахунку SCOP базуються на умовах «помірного клімату».

ЕНЕРГОЕФЕКТИВНІСТЬ

Внутрішній блок		SRF25ZS-W	SRF35ZS-W	SRF50ZSX-W	SRR25ZS-W	SRR35ZS-W	SRR50ZS-W	SRR60ZS-W
Зовнішній блок		SRC25ZS-W2	SRC35ZS-W2	SRC50ZSX-W3	SRC25ZS-W2	SRC35ZS-W2	SRC50ZSX-W3	SRC60ZSX-W3
Клас енергоефективності (охолодження/обігрів)		A++/A+	A++/A++	A++/A++	A++/A+	A++/A+	A++/A+	A++/A+
SEER		7.40	8.10	7.50	6.60	6.80	6.50	6.20
SCOP (помірний клімат)		4.00	4.70	4.60	4.10	4.50	4.40	4.30
Pdesign (охолодження/обігрів(@-10°C))	кВт	2.50/2.40	3.50/2.90	5.00/4.10	2.50/2.50	3.50/3.10	5.00/4.50	5.60/5.20
Щорічне споживання електроенергії (охолодж./обігрів)	кВт/рік	119/840	152/864	234/1247	133/853	181/966	270/1431	316/1692
Тип опалювального сезону		Помірний						

Внутрішній блок		FDTC25VH1	FDTC35VH1	FDTC40VH	FDTC50VH	FDTC60VH
Зовнішній блок		SRC25ZS-W2	SRC35ZS-W2	SRC40ZSX-W1	SRC50ZSX-W3	SRC60ZSX-W3
Клас енергоефективності (охолодження/обігрів)		A++/A+	A++/A++	A++/A+	A++/A+	A++/A+
SEER		6.80	7.10	6.94	6.52	6.45
SCOP (помірний клімат)		4.00	4.60	4.37	4.30	4.10
Pdesign (охолодження/обігрів(@-10°C))	кВт	2.50/2.40	3.50/2.90	4.0/4.0	5.0/4.3	5.6/5.1
Щорічне споживання електроенергії (охолодж./обігрів)	кВт/рік	129/840	173/883	202/1283	269/1401	304/1744
Тип опалювального сезону		Помірний				

Внутрішній блок		SRK20ZSPR-S	SRK25ZSPR-S	SRK35ZSPR-S	SRK45ZSPR-S	SRK63ZSPR-S	SRK71ZSPR-S	SRK80ZSPR-S
Зовнішній блок		SRC20ZSPR-S	SRC25ZSPR-S	SRC35ZSPR-S	SRC45ZSPR-S	SRC63ZSPR-S	SRC71ZSPR-S	SRC80ZSPR-S
Клас енергоефективності (охолодження/обігрів)		A/A	A/A	A++/A+	A/A	A++/A+	A+/A+	A+/A
SEER		5.50	5.50	6.20	5.40	6.30	6.10	5.80
SCOP (помірний клімат)		3.90	3.90	4.00	3.90	4.20	4.10	4.00
Pdesign (охолодження/обігрів(@-10°C))	кВт	2.00/2.70	2.50/2.70	3.20/3.00	4.50/3.80	6.30/7.10	7.10/8.00	8.00/9.00
Щорічне споживання електроенергії (охолодження/обігрів)	кВт/рік	130/829	160/1027	183/1052	293/1398	351/2421	411/2643	491/2785
Тип опалювального сезону		Помірний						

МУЛЬТИ СПЛІТ-СИСТЕМИ

Внутрішній блок		SRK15ZS-WF x 2	SRK20ZSX-W x 2	SRK20ZSX-W SRK25ZSX-W	SRK15ZS-WF x 3	SRK20ZSX-W x 3		SRK20ZSX-W x 4
Зовнішній блок		SCM30ZS-W	SCM40ZS-W	SCM45ZS-W	SCM41ZS-W	SCM50ZS-W	SCM60ZS-W	SCM71ZS-W
Клас енергоефективності (охолодження/обігрів)		A+++/A++	A+++/A++	A+++/A++	A+++/A++	A+++/A++	A+++/A++	A++/A++
SEER		8.60	9.10	9.10	9.20	8.80	8.80	8.30
SCOP (помірний клімат)		4.80	4.70	4.70	4.60	4.60	4.60	4.60
Pdesign (охолодження/обігрів(@-10°C))	кВт	3.00/3.30	4.00/4.10	4.50/4.10	4.00/3.40	5.00/4.70	6.00/4.70	7.10/6.70
Щорічне споживання електроенергії (охолодж./обігрів)	кВт/рік	123/962	154/1222	174/1222	153/1034	199/1430	239/1430	300/2038
Тип опалювального сезону		Помірний						

Внутрішній блок		SRK20ZSX-W x 4	SRK20ZS-W x 5	SRK25ZS-W+ SRK35ZS-W x 3
Зовнішній блок		SCM80ZS-W	SCM100ZS-W	SCM125ZM-S*
Клас енергоефективності (охолодження/обігрів)		A++/A++	A+++/A+	-
SEER		8.20	8.60	5.61
SCOP (помірний клімат)		4.60	4.50	4.11
Pdesign (охолодження/обігрів(@-10°C))	кВт	8.00/6.70	10.00/6.80	-
Щорічне споживання електроенергії (охолодж./обігрів)	кВт/рік	342/2038	407/2116	-
Тип опалювального сезону		Помірний		

* Наведено значення EER / COP відповідно до EN14825: 2016 та регламенту Комісії (ЄС) № 2016/2281.

MITSUBISHI HEAVY INDUSTRIES

Напівпромислові системи кондиціонування повітря

2026

FDT
4-х поточні

FDTC
4-х поточні
компактні

New **RC-ES1**
Стильний пульт

New **M-Air PRO**
Мобільний застосунок

РУХАЄМО СВІТ ВПЕРЕД

MITSUBISHI HEAVY INDUSTRIES GROUP

Модельний ряд

СПЛІТ-СИСТЕМИ

FD series Тип				Hyper Inverter				
			К.С.	1.5	2.0	2.5	3.0	4.0
			кВт	4.0	5.0	6.0	7.1	10.0
			БТО/год	13,600	17,100	20,500	24,200	34,100
			ккал/год	3,440	4,300	5,160	6,100	8,600
Касетні	FDT 4-х поточні сторінка 94	R32	1 Фаза	●	●	●	●	●
			3 Фази					●
	FDTC 4-х поточні компактні сторінка 104	R32	1 Фаза	●	●	●		
			3 Фази					
Канальні	FDU Високий статичний тиск сторінка 108	R32	1 Фаза				●	●
			3 Фази					●
	FDUM Низький/Середній статичний тиск сторінка 114	R32	1 Фаза	●	●	●	●	●
			3 Фази					●
Настінні	SRK сторінка 122	R32	1 Фаза				●	●
			3 Фази					●
Стельові	FDE сторінка 126	R32	1 Фаза	●	●	●	●	●
			3 Фази					●
Колонні	FDF сторінка 132	R32	1 Фаза				●	●
			3 Фази					●

Продуктивність (номінальна потужність охолодження)											
		Micro Inverter						Standard Inverter			
5.0	6.0	4.0	5.0	6.0	8.0	10.0	12.0	3.0	3.5	4.0	5.0 New
12.5	14.0	10.0	12.5	14.0	20.0	24.0	27.0	7.1	9.0	10.0	12.1
42,700	47,800	34,100	42,700	47,800	68,200	81,300	92,100	24,200	30,700	34,100	41,300
10,750	12,040	8,600	10,750	12,040	17,200	20,640	23,200	6,100	7,740	8,600	10,404
●	●	●	●	●				●	●	●	●
●	●	●	●	●							
●	●	●	●	●				●	●	●	●
●	●	●	●	●	●	●	●				
●	●	●	●	●				●	●	●	●
●	●	●	●	●							
		●						●		●	
		●									
●	●	●	●	●				●	●	●	●
●	●	●	●	●							
●	●	●	●	●				●	●	●	
●	●	●	●	●							

Нове покоління

Касетні
4-х поточні

FDT

R32 R410A

Універсальні

- Автоматичний контроль енергозбереження
- Максимальний комфорт
- Тиха робота

Висока енергоефективність завдяки новій технології

Нова серія FDT може досягти більшої сезонної ефективності, використовуючи новітні технології Mitsubishi Heavy Industries.

SEER охолодження Попередня VG (R410A) Нова VH (R32)

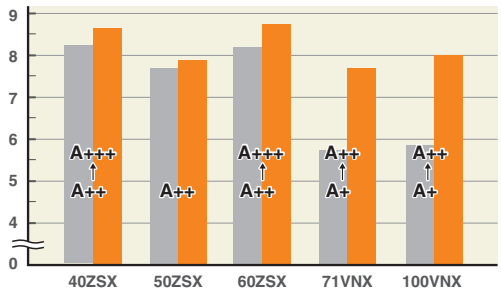

SCOP обігрів Попередня VG (R410A) Нова VH (R32)

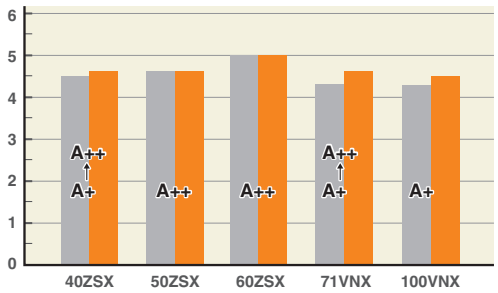

Тиха робота та поліпшені аеродинамічні показники блоку

Нова технологія забезпечує тиху роботу із збереженням потужності та комфорту. Низький рівень шуму досягається за рахунок зменшення коливання звукового тиску в приміщенні.
Нова решітка сприяє спокійному повітряному потоку.

Нова конструкція вентилятора

Нова решітка (стандартна комплектація)

Панель для запобігання протягу
Нова функція на ринку кондиціонування

Панель для запобігання протягу (Опція)

Кожною із 4-х жалюзі можна керувати індивідуально в усіх режимах роботи. Вони змінюють напрямок потоку повітря та запобігають відчуттю протягу. Ця нова функція також дозволяє досягти більш гнучкого керування напрямком потоку повітря.

Датчик руху (опція)

Новий датчик руху (опція) виявляє активність людини. Контроль енергозбереження досягається зміщенням заданої температури відповідно до виявленого типу активності.

Касетні

4-х поточні компактні

Універсальні

FDTC

R32 R410A

- Більше комфорту та більша економія електроенергії
- Новий європейський дизайн
- Низький рівень шуму

A'DESIGN AWARD WINNER 2019 GOLD

Премія A'Design Award and Competition – це найбільше, найпрестижніше та найвпливовіше дизайнерське визнання у світі, найвище досягнення в дизайні.

Європейський дизайн та тонка панель

Тонка панель

Панель серії FDTC виступає всього на 10 мм від стелі

Унікальний дизайн решітки

Прикрашає інтер'єр

Широкі жалюзі

Поліпшують розподіл повітря

Компактні розміри

□700mm ➡ □620mm

Вага блоку всього 14 кг.
Товщина блоку разом з панеллю становить всього 248 мм.

Вбудовується в стандартну підвісну стелю (600×600)

Більш тиха робота

(Рівень звукового тиску в режимі Lo)

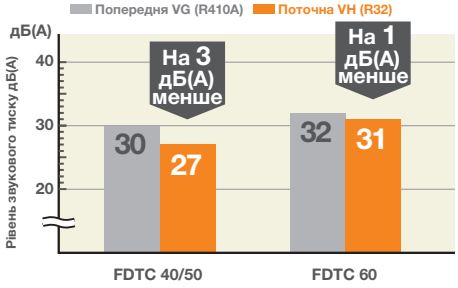

Використання нового турбовентилятора та вдосконалення теплообмінника забезпечило зменшення шуму.

Панель для запобігання протягу та датчик руху (опція)

Опціонально можна встановити панель для запобігання протягу та датчик руху, як у серії FDT.

Захист від протягу

Отримайте максимальний комфорт: індивідуальне керування кожною жалюзі та захист від протягів.

Компактні касетні кондиціонери серія **FDTC-VH**

Касетні кондиціонери серія **FDT-VH**

GOOD DESIGN

Дизайн касетних кондиціонерів серії FDT відмічений високою нагородою – премією Good Design Award. Ця премія була заснована в 1957 році в Японії. Сьогодні премія вручається за результатами проведення щорічного міжнародного конкурсу серед провідних виробничих компаній зі всього світу.

Процес роботи панелі для запобігання протягу

Захист від протягу вимкнено

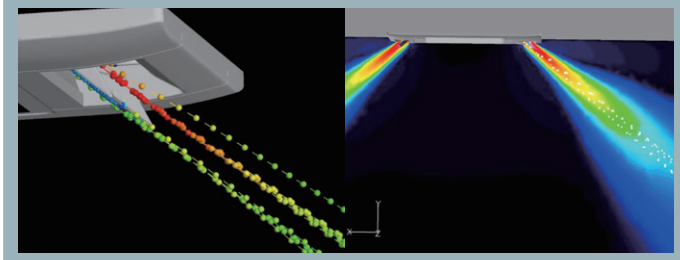

Захист від протягу активовано ※

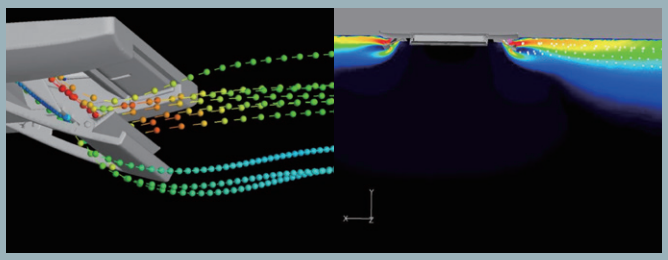

Панель для запобігання протягу забезпечує комфортний потік повітря без відчуття протягу. Незалежно від того, працює кондиціонер в режимі охолодження чи обігріву, за допомогою пульта можна миттєвого активувати захист від протягів.

※ Зображення наведено для більшої наглядності.

Датчик руху

Енергозбереження завдяки виявленню руху людини

3 рівня контролю

1	Power Control (контроль потужності)	Новий датчик руху (опція) виявляє активність людини. Контроль енергозбереження досягається зміщенням заданої температури відповідно до виявленого обсягу активності.
2	Stand by (режим очікування)	Кондиціонер перейде в режим очікування, якщо в приміщенні нікого немає. Коли пристрій виявить активність, то автоматично перейде в режим роботи, встановлений користувачем.
3	Auto Off (автоматичне вимкнення)	Кондиціонер відключиться, якщо впродовж 12 годин не виявлено активності людини в приміщенні.

Застосовується з усіма моделями наступних серій

FDT FDTC FDU FDUM FDE

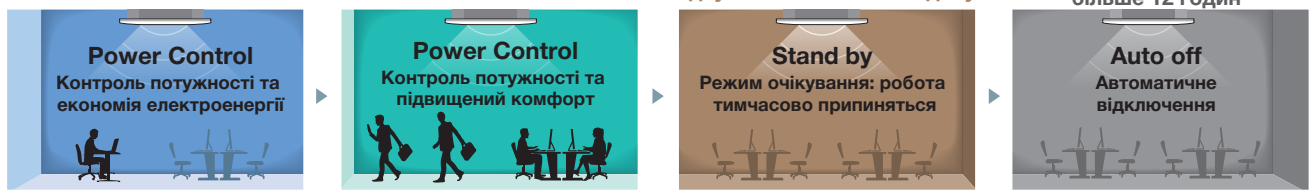

Охолодження

Встановлена температура

26 °C

Обігрів

Встановлена температура

22 °C

Режим роботи та керування датчиком руху

Енергозбереження / Комфорт

			Режим роботи: Auto	Охолодж.	Обігрів	Осушення	Вентиляція
Контроль потужності ※1	Активність	Низька	Охолодж. +3 °C; Обігрів +3 °C	+3 °C	+3 °C	—	—
		Висока	Охолодж. -3 °C; Обігрів -3 °C	-3 °C	-3 °C	—	—
		Відсутня	Охолодж. +3 °C; Обігрів -3 °C	+3 °C	-3 °C	—	—
Автоматичне вимкнення ※2			●	●	●	●	●

※1 Встановлена температура змінюється максимум на 3 °C в режимі Охолодження/Обігріву шляхом виявлення активності.

※2 Відсутність активності протягом 1 години – робота призупиняється («Режим очікування). Більше 12 годин відсутності активності – робота повністю припиняється.

Новинка! Дизайнерський пульт керування

Пульт RC-ES1 був відзначений престижною нагородою Red Dot Design Award 2025 у категорії «Дизайн продукту».

reddot winner 2025

Пульт RC-ES1 був відзначений престижною золотою нагородою A' Design Award у категорії «Дизайн продукції для ремонту, відновлення та технічного обслуговування».

A'DESIGN AWARD & COMPETITION WINNER 2025 GOLD

NEW

RC-ES1

- **Лаконічний і витончений дизайн**
- **Компактний розмір (86×86 мм)**
- **Пульт дистанційного керування з бездротовою технологією Bluetooth®**

Оптимізований інтерфейс користувача

Функції, доступні на пульті дистанційного керування, зведено до мінімуму, щоб зосередитися на основних потребах користувачів, спростити керування та уникнути надмірно складних налаштувань. Водночас широкий набір функцій, зокрема сервісні налаштування, залишається доступним через застосунок.

Ви можете керувати кондиціонером встановивши додаток на свій смартфон

M-Air PRO

GET IT ON Google Play

Download on the App Store

Шукайте «M-Air PRO» у Google Play™ для Android™ та App Store для iPhone.

Будь ласка, перевірте магазини додатків для отримання інформації про останню підтримувану версію ОС.

App Store і iphone є зареєстрованими торговими марками Apple Inc. Google Play і логотип Google Play є торговими марками Google LLC.

Бездротове підключення

- Дистанційне керування за допомогою бездротової технології Bluetooth®.
- Легке налаштування внутрішніх блоків.
- Повідомлення про аномальні умови або експлуатаційні дані з пульта дистанційного керування буде надіслано на ваш смартфон.

Інформаційний екран

Дивлячись на інформаційний екран, ви можете відразу перевірити поточні умови роботи.

Централізоване керування зі смартфона

Ви можете вибрати та змінити налаштування кількох кімнат за допомогою лише однієї дії на вашому смартфоні*.

Ротація та резервування до 3-х внутрішніх блоків (налаштування через додаток «M-Air PRO»)

Через застосунок M-Air Pro можна налаштувати функції ротації та резервування до 3-х внутрішніх блоків, забезпечуючи стабільну роботу системи й рівномірне використання обладнання.

*Ця функція буде доступна, якщо смартфон підключено до пульта дистанційного керування за допомогою бездротової технології Bluetooth®.

Легке інтуїтивне керування за допомогою спрощених іконок

Налаштування роботи

Режим роботи	Обігрів / Охолодження / Вентиляція / Осушення / Авто
High power	УВІМКН. / ВИМКН.
Вентиляція	УВІМКН. / ВИМКН.
Таймер	Встановіть таймер увімкнення/вимкнення по годинах Встановіть таймер увімкнення/вимкнення за годинником
Напрямок повітря	Верхня / нижня жалюзі, напрямок жалюзі

Загальні налаштування

Bluetooth	УВІМКН. / ВИМКН.
Режим сполучення	Створіть нове Bluetooth-з'єднання
QR-код додатку	QR-код для додатку

Налаштування дисплея та звуку

Яскравість	1-10
Час підсвічування	1-10
Звук операції	Звук увімкн. / Звук вимкн.

Інформаційний екран

- **Тимчасова зупинка**
- **Примусове вимкнення термостата**
- **Робота вентилятора**
- **Тестовий запуск в режимі охолодження**
- **Регулювання статичного тиску**
- **Контроль запобігання випаданню роси**
- **Робота під час операції «відпустка»**
- **Виконання операції High power**
- **Виконання операції Eco**
- **Зміщення заданої температури**
- **Операція прогрівання**
- **Підготовка до обігріву**
- **Операція розморожування**
- **Безшумна робота зовнішнього блоку**
- **Управління датчиком руху**
- **Контроль запобігання протягу**
- **Контроль продуктивності**
- **Час очищення фільтра**
- **Операція резервування продуктивності**
- **Операція резервування на випадок аварії**
- **Індикація періодичної перевірки**
- **Налаштування таймера увімкнення**
- **Налаштування таймера вимкнення**
- **Налаштування тижневого таймера**
- **Налаштування таймера сну**

«Торговий знак і логотипи Bluetooth® є зареєстрованими товарними знаками, що належать Bluetooth SIG, Inc., і будь-яке використання таких знаків компанією MITSUBISHI HEAVY INDUSTRIES THERMAL SYSTEMS, LTD. здійснюється за ліцензією. Інші торгові марки та торгові назви належать їхнім відповідним власникам».
«QR Code» є зареєстрованою торговою маркою DENSO WAVE INCORPORATED.

Дротовий пульт керування

Просте використання з розширеними налаштуваннями
ПУЛЬТ КЕРУВАННЯ

Інтуїтивне керування
Сенсорний екран

RC-EX3A(D)

Функціональні кнопки

Функціональні кнопки дозволяють вибрати та встановити дві вибрані функції із семи доступних. Ці функції можна використовувати простим натисканням кнопки після їх встановлення, що дозволяє негайно використовувати бажані функції.

1. Захист від протягу ON/OFF

Захист від протягу можна вмикати/вимикати одним натисканням кнопки.

2. Режим High Power

У цьому режимі кондиціонер впродовж 15 хвилин працює в інтенсивному режимі та швидко досягає потрібної температури.

3. Режим енергозбереження

Встановлена температура оптимізується для економії електроенергії без втрати рівня комфорту.

4. Безшумний режим

Зниження рівня шуму зовнішнього блоку в нічний час без істотної втрати продуктивності.

5. Режим «Відпустки»

Режим «Відпустки» підтримує температуру в приміщенні на помірному рівні.

6. Улюблений режим

Режим роботи, встановлена температура, швидкість обертання вентилятора та напрямок потоку повітря автоматично підлаштовуються під запрограмовані улюблені налаштування.

7. Очищення фільтра

Сигналізує про необхідність очищення повітряного фільтра.

Улюблений режим

Режим роботи, задана температура, швидкість обертання вентилятора та напрямок повітря можна запрограмувати на функціональні кнопки, які можна активувати одним натисканням.

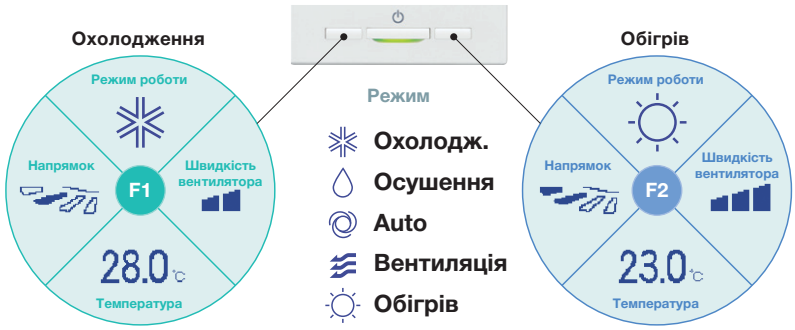

Налаштування яскравості індикатора роботи

Можна вибрати один з 10 режимів яскравості індикатора роботи.

Додано нові функції

Додаткові функції Зовнішній вхід / вихід

Для сигналізації та зовнішнього керування роботою кондиціонерів за допомогою сухих контактів. Реалізується через роз'єм CNT на платі внутрішнього блоку.

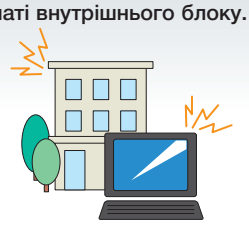

Віддалена система сигналізації

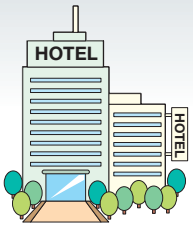

Активація від електронних ключів

Зовнішній вхідний сигнал

CNT (1-6) CNTA (1-2)	
Input	Увімкн. / Вимкн. Дозвіл / Заборона Охолодження / Обігрів Аварійна зупинка
	Зміна заданої температури Примусове відключення Зупинка внутрішнього блоку Режим Silent

Нові можливості

Зовнішній вихідний сигнал

CNT (New)		
2	Output	- Функція - Обігрів - Компресор ON
3	Output	- Контроль
4	Output	
5	Output	
		- Охолодження (розморожування) - Робота вентилятора - Робота вентилятора в режимі PHi чи Hi - Робота вентилятора в режимі Me чи Lo - Розморожування (повернення масла) - Вентиляція - Додатковий обігрівач ON - Free cooling - Перевантаження внутрішнього блоку

Нові можливості

Налаштування датчика руху

❶ Виберіть Увімкнути / Вимкнути **Налаштування датчика руху**

Увімкнути / Вимкнути

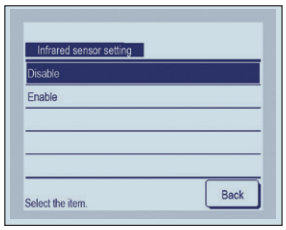

Виберіть Увімкнути / Вимкнути датчик руху внутрішнього блоку на пульті керування.

❷ Виберіть Увімкнути / Вимкнути для кожного елемента керування.

- **Power control**
- **Auto-off**

Увімкнути / Вимкнути

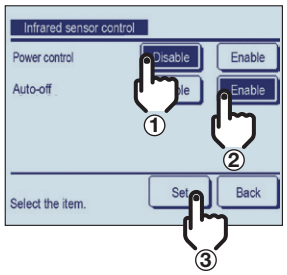

Ротація та резервування

Ротація та резервування обмежені двома внутрішніми блоками

Резервування на випадок аварії

Резервування Комфорт

Завжди є резерв

Якщо в одному з двох внутрішніх блоків відбувається аварія, то інший блок включається в роботу замість аварійного. Таким чином комфортні умови в приміщенні не будуть порушені.

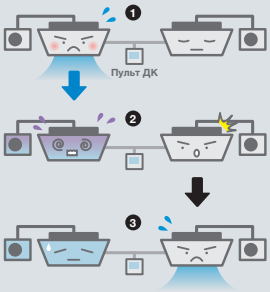

Резервування продуктивності

Комфорт Енерго-збереження Збільшення терміну експлуатації

Підтримка комфорту

Коли система управління виявляє що один з двох блоків працює з перевантаженням, то другий блок включається в роботу для зниження навантаження на перевантажений блок.

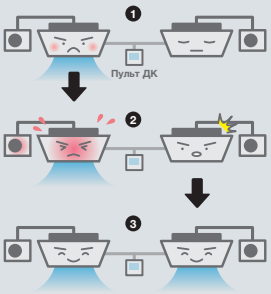

Ротація

Збільшення терміну експлуатації Енерго-збереження

Енергозбереження та збільшення терміну експлуатації

При ротації роботи двох внутрішніх блоків термін їх експлуатації вирівнюються. Ротація може бути встановлена в діапазоні від 1 до 999 годин з кроком в 1 годину.

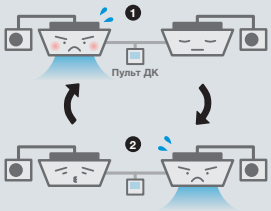

Зовнішні блоки

Нові моделі напівпромислових кондиціонерів відрізняються високою ефективністю, стабільною роботою в режимі обігріву та довгими фреонопроводами. Це сприяє охороні навколишнього середовища завдяки енергозбереженню та дозволяє ефективно працювати на обігрів (моделі продуктивністю 10-14 кВт) до -20 °С. Максимальна довжина фреонової магістралі збільшена до 100 м.

Потужність, кВт	4	5	6	7.1	9	10	12.5	14	20	25	27
Hyper Inverter	●	●	●	●	–	●	●	●	–	–	–
Micro Inverter	–	–	–	–	–	●	●	●	●	●	●
Standard Inverter	–	–	–	●	●	●	●	–	–	–	–

Hyper Inverter

SRC40ZSX-W1 (4 кВт)
SRC50ZSX-W3 (5 кВт)
SRC60ZSX-W3 (6 кВт)

FDC71VNX-W (7.1 кВт)

FDC100VNX/VSX-W (10 кВт)
FDC125VNX/VSX-W (12.5 кВт)
FDC140VNX/VSX-W (14 кВт)

Завдяки оптимізації холодильного контуру та ефективній системі керування електронним розширювальним вентилем, а також використанню сучасних двороторних компресорів власного виробництва, потужність обігріву була значно збільшена. Моделі серії Hyper Inverter здатні швидко досягати та ефективно підтримувати задану температуру без втрати номінальної потужності навіть при температурі зовнішнього повітря -15 °С (моделі на 3 фази).

Потужність обігріву (модель 12.5 кВт, 3 фази, 380В)

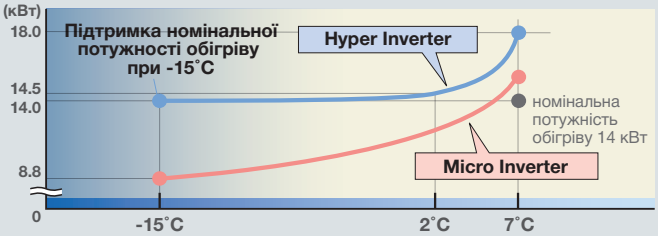

Micro Inverter

FDC100VNA-W/VSA-W (10 кВт)
FDC125VNA-W/VSA-W (12.5 кВт)
FDC140VNA-W/VSA-W (14 кВт)

FDC200VSA-W (20 кВт)
FDC250VSA-W (25 кВт)
FDC280VSA-W (28 кВт)

Варіативність монтажу завдяки великій довжині фреонової магістралі - найвищій в галузі при заводській заправці холодоагенту.

Довга магістраль (моделі 10-14 кВт)

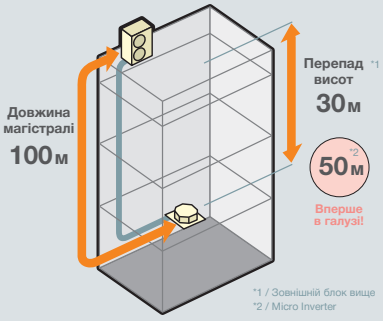

Широка варіативність монтажу

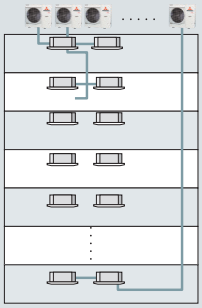

Standard Inverter

FDC71VNP-W (7.1 кВт)

FDC90VNP-W (9 кВт)
FDC100VNP-W (10 кВт)

FDC125VNP-W (12.1 кВт)

Hyper Inverter		
кВт	Довжина магістралі	Перепад висот
4 ~ 6	30 м	20 м
7.1	50 м	30 м
10 ~ 14	100 м	50 м

Micro Inverter		
кВт	Довжина магістралі	Перепад висот
10 ~ 14	50 м	50 м*
20 ~ 25	70 м	50 м
28	60 м	50 м

Standard Inverter		
кВт	Довжина магістралі	Перепад висот
7.1 ~ 12,1	30 м	20 м

* Коли зовнішній блок встановлений на відстані більше 30 м від внутрішнього встановіть перемикач SW5-2 на платі керування у положення ON.

Висока енергоефективність

Найбільш високий рівень енергозбереження був досягнутий завдяки самим сучасним технологіям, такими як високоефективний двороторний компресор останнього покоління, нова система управління парокомпресійним циклом, а також удосконаленим інверторним системам керування продуктивністю компресора та вентиляторів зовнішнього блоку.

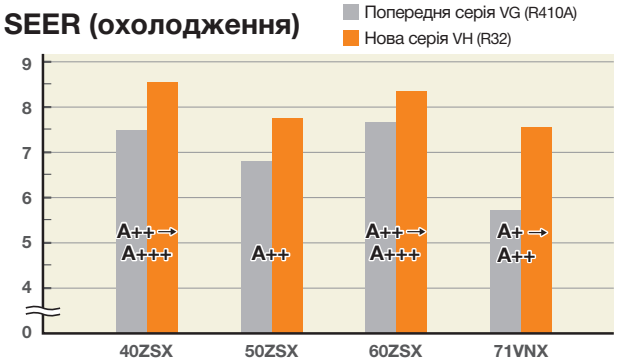

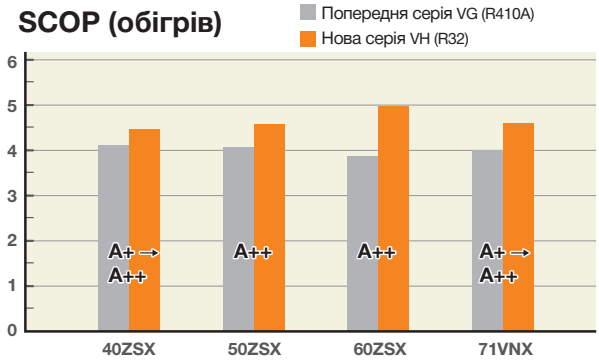

· дані приведені при використанні з касетними внутрішніми блоками серії FDT.

Нові технології

1 Висока ефективність роботи двороторних компресорів постійного струму

Використання двороторного компресора постійного струму дало можливість збільшити частоту обертання ротора до 120 об/хв.

Двороторний компресор

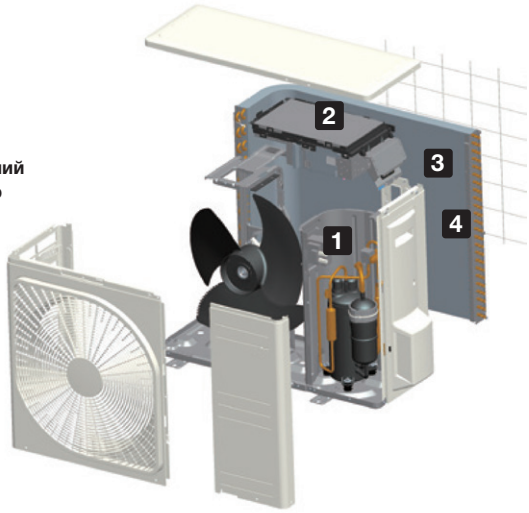

2 Векторне керування інвертором

Оптимальне керування компресором було досягнуто за допомогою векторного регулювання*, а пусковий струм значно покращений порівняно з попередніми моделями. Також була значно знижена вібрація.

* Векторне регулювання означає технологію для досягнення оптимального керування шляхом перетворення поточної кривої напруги в плавну синусоїдальну криву.

Краща ефективність часткового навантаження

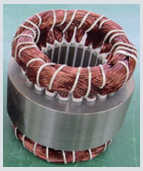

Розподілена обмотка двигуна

Об'єднана обмотка двигуна

* для моделей на R32

3 Теплообмінник

Завдяки зміні конфігурації ребер з плоскої в М-подібну форму забезпечується оптимальний баланс теплопередачі та повітряного потоку.

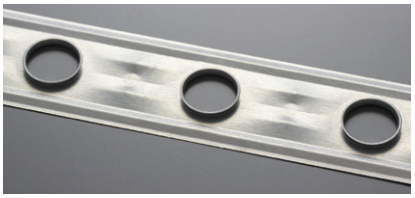

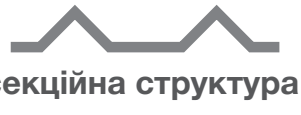

секційна структура

Коеф. тепловіддачі. Вт/м²•К

4 Blue fin

Завдяки застосуванню покриття KS101 для теплообмінника нового зовнішнього блоку, покращена корозійна стійкість порівняно з попередніми моделями.

Hyper Inverter	7.1-14 кВт
Micro Inverter	10-27 кВт
Standard Inverter	9-12.1 кВт

Провідна потужність обігріву в галузі

Завдяки оптимізації холодильного контуру та ефективній системі керування електронним розширювальним вентилем, а також використанню сучасних двороторних компресорів власного виробництва, потужність обігріву була значно збільшена. Моделі серії Hyper Inverter здатні швидко досягати та ефективно підтримувати задану температуру без втрати номінальної потужності навіть при температурі зовнішнього повітря -15 ˚C.

Потужність обігріву (модель 12.5 кВт, 3 фази, 380В)

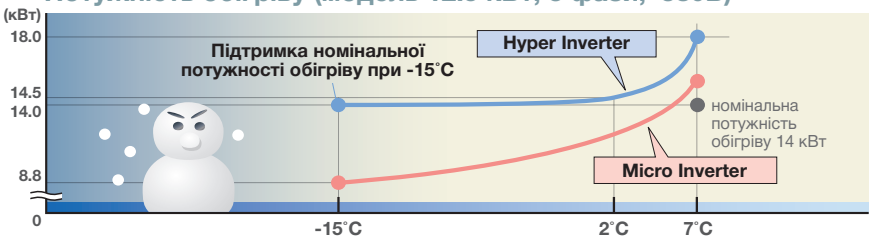

Модель	номінальна потужність обігріву (кВт при зовнішній темп. 7˚C)	потужність обігріву (кВт при зовнішній темп. -15˚C)
FDC100VSX(10 кВт, 3 фази, 380В)	11.2 кВт	11.2 кВт
FDC125VSX(12.5 кВт, 3 фази, 380В)	14.0 кВт	14.0 кВт
FDC140VSX(14 кВт, 3 фази, 380В)	16.0 кВт	16.0 кВт

Hyper Inverter

Температура повітря на виході з внутрішнього блоку може досягати 40 °C через 4 хвилини після запуску в умовах низьких температур (як у приміщенні, так і при зовнішній температурі 2 °C) і може досягати 50 °C через 8 хвилин після початку роботи.

Потужність обігріву

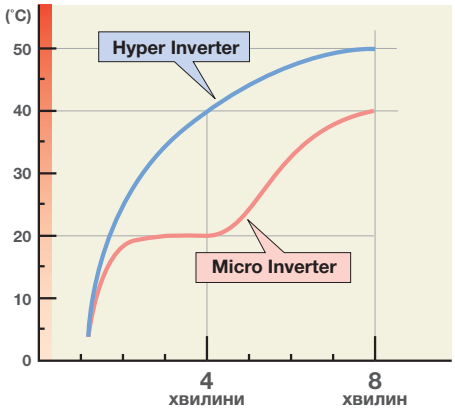

Широкий діапазон робочих температур

Наші нові провідні технології розширили діапазон роботи при обігріві та охолодженні. Це дозволяє встановлювати обладнання в умовах низьких зовнішніх температур. До -15 ˚C / -20 ˚C в режимі обігріву та до -15 ˚C в режимі охолодження.

Обігрів Охолодження

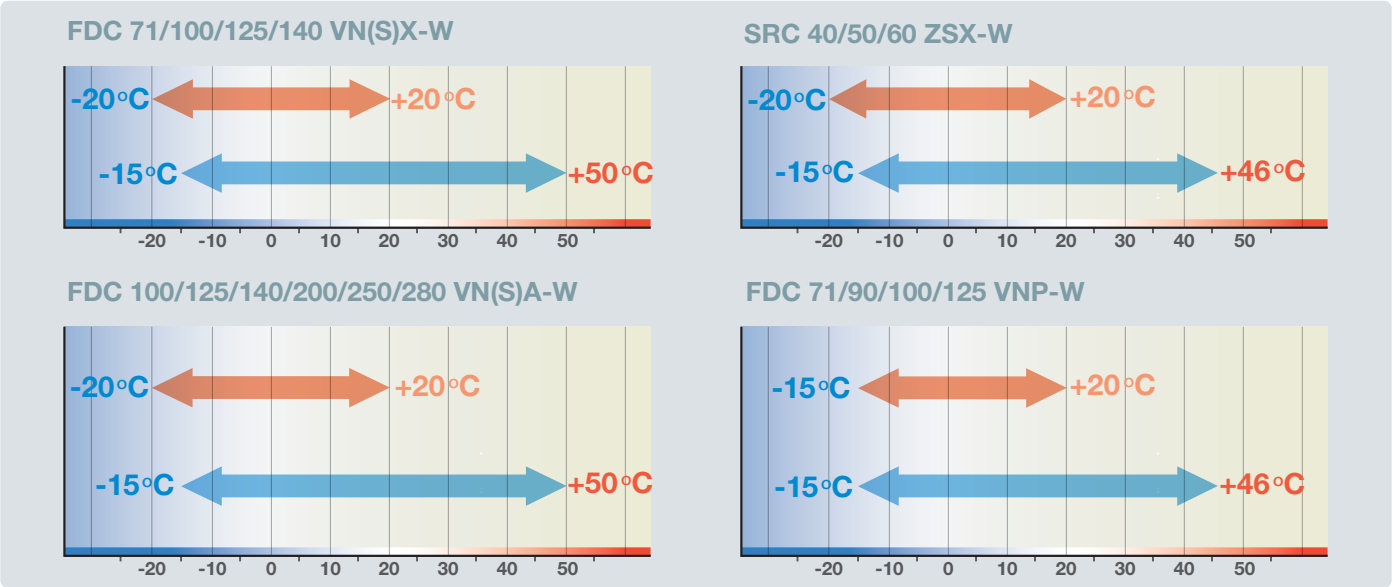

Безшумний режим роботи

Hyper / Micro Inverter

※ моделі 10-14 кВт

Більш тихий «безшумний режим» досягається у два кроки.

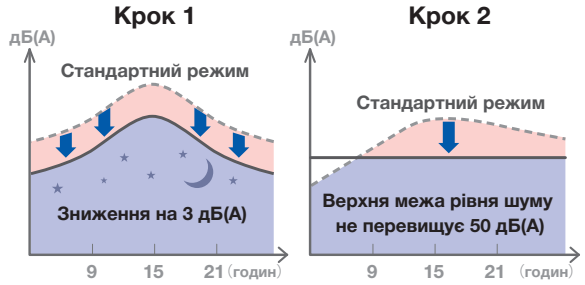

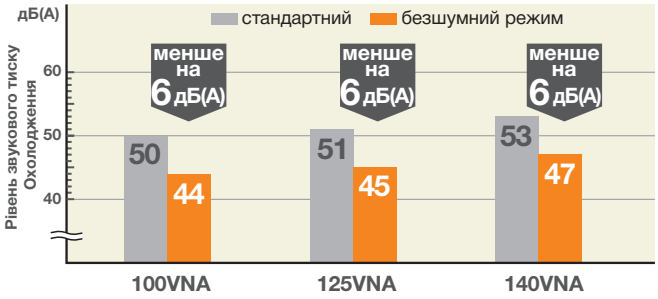

Велика довжина фреонової магістралі

Варіативність монтажу завдяки великій довжині фреонової магістралі - найвищій в галузі при заводській заправці холодоагенту.

Довга магістраль (моделі 10-14 кВт)

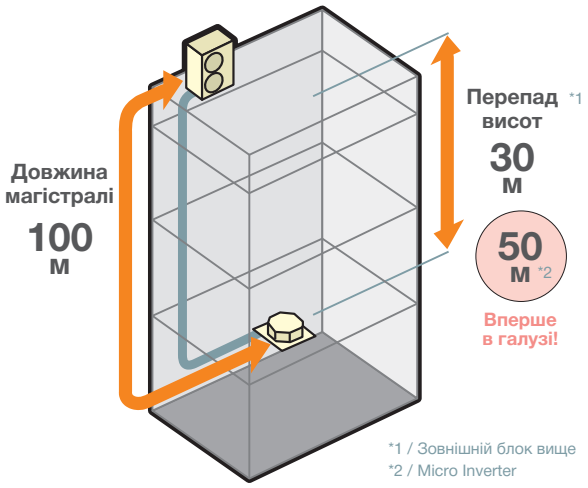

Широка варіативність монтажу

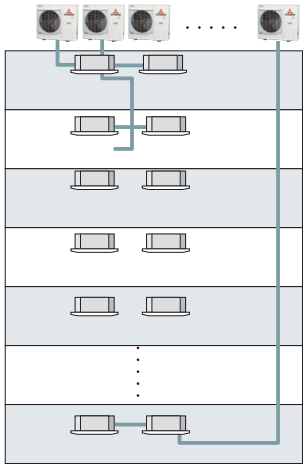

Hyper Inverter

кВт	Довжина магістралі	Перепад висот
4 ~ 6	30 м	20 м
7.1	50 м	30 м
10 ~ 14	100 м	30 м

Micro Inverter

кВт	Довжина магістралі	Перепад висот
10 ~ 14	50 м	50 м*
20 ~ 25	70 м	50 м
27	60 м	50 м**

* Коли зовнішній блок встановлений на відстані більше 30 м від внутрішнього встановіть перемикач SW5-2 на платі керування у положення ON.
** У разі наступних умов: Макс. 50 м (зовнішній блок вище та зовнішня температура ≤ 43 °C), Макс. 30 м (зовнішній блок вище та зовнішня температура > 43 °C)

Standard Inverter

кВт	Довжина магістралі	Перепад висот
7.1 ~ 12.1	30 м	20 м

Зручність обслуговування

Micro Inverter (14 кВт)

Поліпшені можливості підключення фреонової магістралі

Розмір отвору на 120% більше.

Прозора кришка

Захист від вологи для легкого обслуговування

Спеціальні отвори для установки утримуючих тросів

Двошарова конструкція

Завдяки двошаровій конструкції на шарнірних з'єднаннях сервісне обслуговування та обслуговування інверторних компонентів було значно спрощено.

Кріплення сервісної панелі

Зменшення кількості гвинтів з 5 до 2 покращило швидкість монтажу та обслуговування.

Простота транспортування та встановлення

Компактний дизайн зовнішніх блоків

Standard Inverter

FDC100VNP-W
- Компактний розмір
- Зменшення ваги

Зручне транспортування

Легкий монтаж

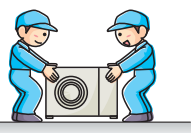

Функція моніторингу

Всі зовнішні блоки

Моніторинг та сервісні роботи за допомогою комп'ютера значно спростилися завдяки нашому сервісному програмному забезпеченню (Mente PC).

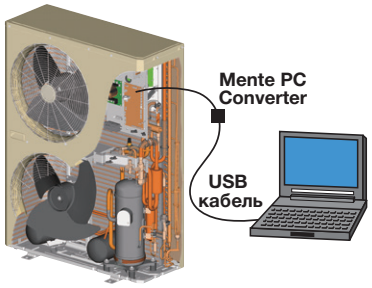

Комплект базового обігрівача (Опція)

Цей набір рекомендується використовувати в місцях, де температура падає нижче 0 °C.

CW-H-E1

застосовується для

FDC71VNX-W	FDC200/250/280VSA-W
FDC100~140VN(S)X-W	
FDC100~140VN(S)A-W	

■ MULTI СИСТЕМА

Подвійна / Потрійна / Четверна Multi Система

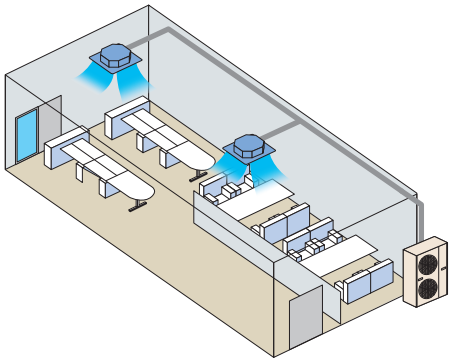

Можна підключити до одного зовнішнього блоку до чотирьох внутрішніх блоків і одночасно керувати ними одним пультом дистанційного керування. Якщо використовується декілька пультів, один має бути основним, інші – допоміжними.

Комбінації внутрішніх блоків

Зовнішній блок	Hyper Inverter				Micro Inverter					
FDC R32	71VNX-W	100VNX-W 100VSX-W	125VNX-W 125VSX-W	140VNX-W 140VSX-W	100VNA-W 100VSA-W	125VNA-W 125VSA-W	140VNA-W 140VSA-W	200VSA-W	250VSA-W	280VSA-W
Подвійна	40 + 40	50 + 50	60 + 60	71 + 71	50 + 50	60 + 60	71 + 71	100 + 100	125 + 125	140 + 140
Потрійна				50 + 50 + 50			50 + 50 + 50	71 + 71 + 71		
Четверна								50+50+50+50	60+60+60+60	71+71+71+71

V-Multi Система

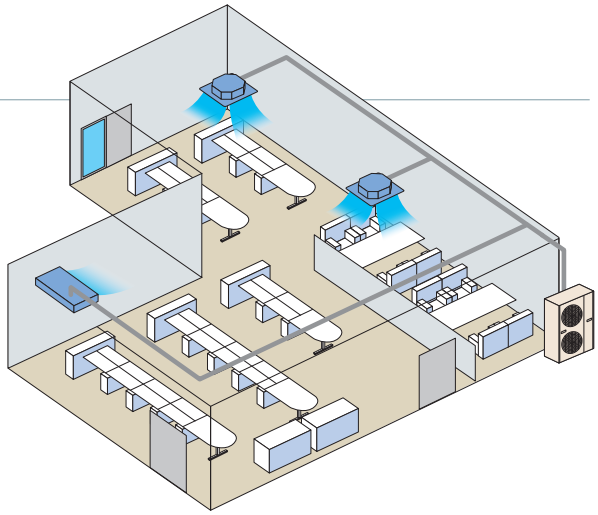

Система V-Multi добре підходить для великих об'ємних приміщень, приміщень складної форми (наприклад, г-подібних) і надає широкі можливості вибору і комбінування внутрішніх блоків. Для підключення можливо використати внутрішні блоки різного типу і продуктивності. До одного зовнішнього блоку підключається до 4 внутрішніх.

Комбінації внутрішніх блоків

Зовнішній блок	Hyper Inverter				Micro Inverter					
FDC R32	71VNX-W	100VNX-W 100VSX-W	125VNX-W 125VSX-W	140VNX-W 140VSX-W	100VNA-W 100VSA-W	125VNA-W 125VSA-W	140VNA-W 140VSA-W	200VSA-W	250VSA-W	280VSA-W
Подвійна	40 + 40	50 + 50	60 + 60 50 + 71	71 + 71	50 + 50	60 + 60 50 + 71	71 + 71	100 + 100 71 + 125	125 + 125	140 + 140
Потрійна				50 + 50 + 50			50 + 50 + 50	71 + 71 + 71	60+60+125 71+71+100	71+71+140
Четверна								50+50+50+50	60+60+60+60	71+71+71+71

Застосовуються наступні внутрішні блоки

Тип		Модель 40	50	60	71	100	125	140
Подвійна / Потрійна / Четверна Multi Система	FDT	●	●	●	●	●	●	●
	FDTC	●	●	●				
	FDUM	●	●	●	●	●	●	●
	SRK		●*1	●*1	●*2	●		

Тип		Модель 40	50	60	71	100	125	140
Подвійна / Потрійна / Четверна Multi Система	FDE	●	●	●	●	●	●	●
	FDF				●	●	●	●
V-Multi Система	FDT	●	●	●	●	●	●	●
	FDE	●	●	●	●	●	●	●

*1 Тільки з зовнішніми блоками Hyper Inverter і Micro Inverter на R32.
*2 Тільки з зовнішніми блоками Micro Inverter.

Вибір специфікації розгалужувачів

Нижче приведено орієнтовні приклади. Для отримання додаткової інформації використовуйте технічну документацію.

Подвійна

Моделі FDC71, FDC100~140, FDC200, FDC250, FDC280
[Комплект розгалужувачів: DIS-WA1G, DIS-WB1G]

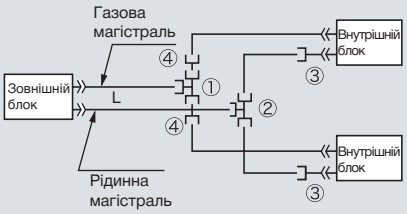

Потрійна

Моделі FDC140, FDC200
[Комплект розгалужувачів: DIS-TA1G, DIS-TB1G]

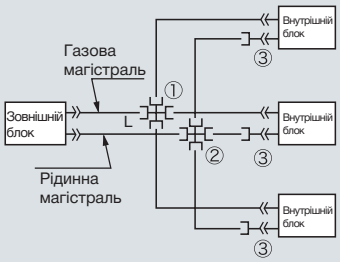

Перепад висот між внутрішніми блоками не більше 3 м

Види та комплектація розгалужувачів

Комплект розгалужувачів	Зовнішній блок	Комбінація внутрішніх блоків	Склад: Газовий розгалужувач	Склад: Рідинний розгалужувач	Склад: Перехідники
DIS-WA1G (двосторонній)	FDC71	40+40	① ID15.88 / ID15.88 / ID15.88 — 1 штука	② ID9.52 / ID9.52 / ID9.52 — 1 штука	③ Тип A: ID9.52 — 2 штуки (підключається з боку внутрішнього блоку); ④ Тип B: OD15.88 — ID12.7 — 2 штуки
	FDC100	50+50			
	FDC125	60+60			
		50+71			
	FDC140	71+71			
DIS-WB1G (двосторонній)	FDC200	100+100	① ID15.88 / ID25.4 / ID15.88 — 1 штука	② ID9.52 / ID12.7 / ID9.52 — 1 штука	④ Тип C: OD12.7 — ID9.52 — 1 штука
		71+125			
	FDC250 FDC280	125+125 140+140			
DIS-TA1G (тристоронній)	FDC140	50+50+50	① ID12.7 / ID15.88 — 1 штука	② ID9.52 / ID9.52 — 1 штука	③ Тип A: ID9.52 — 3 штуки (підключається з боку внутрішнього блоку)
DIS-TB1G (тристоронній)	FDC200	71+71+71	① ID15.88 / ID25.4 — 1 штука	② ID9.52 / ID9.52 — 1 штука	③ Тип A: ID9.52 — 2 штуки; Тип B: OD15.88 — ID12.7 — 1 штука; Тип D: ID12.7 — OD9.52 — 1 штука (підключається з боку внутрішнього блоку)

Розгалужувачі повинні розташовуватись в горизонтальному або вертикальному положенні.

Примітки

(1) Для монтажу рідинної магістралі Ø 9,52 мм до внутрішніх блоків 40-60 моделей використайте перехідник ③.
(2) Перехідник ④ використовується тільки для моделей FDC71-100.
(3) Якщо при монтажі моделі FDC200 довжина головної труби перевищує 40 м, то слід встановити рідинну трубу Ø 12,7 мм.
(4) Для четверної системи використайте розгалужувачі DIS-WB1G 1шт і DIS-WA1G 2шт.
(5) Різниця довжин трас після розгалужувача має бути не більше 3м.

ID означає внутрішній діаметр, OD – зовнішній діаметр.

Розгалужувачі повинні розташовуватися строго паралельно полу або вертикально.

Двосторонній

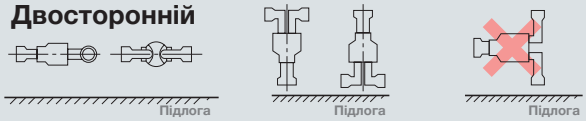

Тристоронній

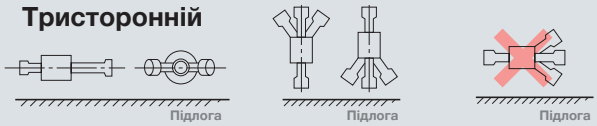

Внутрішні блоки

ПЕРЕВАГИ ТА ОСОБЛИВОСТІ

		FDT	FDTC	FDU	FDUM	SRK	FDE	FDF
Енерго-збереження	**Інверторні технології** Інверторні технології функціонують з високою ефективністю з плавним керуванням від високої до низької швидкості. Досягається плавна синусоїдальна крива напруги.	●	●	●	●	●	●	●
	Функція енергозбереження※ Оскільки потужність регулюється автоматично на основі зовнішньої температури, економія електроенергії відбувається без втрати комфорту.	●	●	●	●	●	●	
	Датчик руху※ Цей датчик виявляє активність людини і зміщує встановлену температуру відповідно до виду активності в приміщенні.	● Опція	● Опція	● Опція	● Опція		● Опція	
	Режим «Відпустки» Ця функція гарантує, що коли в приміщенні нікого не має тривалий час, кондиціонер буде підтримувати помірну температуру в приміщенні, уникаючи надзвичайно високих або низьких температур.	●	●	●	●	●	●	
	Встановлення бажаної заданої температури※ Ця функція дозволяє запрограмувати бажану задану температуру, щоб вона була цільовою при кожній експлуатації кондиціонера.	●	●	●	●	●	●	
Комфорт	**Автоматична робота** Ця функція автоматично вибирає необхідний режим роботи на обігрів чи охолодження залежно від поточних умов в приміщенні.	●	●	●	●	●	●	●
	Безшумна робота Ця функція дозволяє програмувати періоди, коли кондиціонер працюватиме зі зниженим рівнем шуму. Ідеально підходить для нічного часу та під час сну.	●	●	●	●	●	●	●
	Режим Hi Power У цьому режимі кондиціонер впродовж 15 хвилин працює в інтенсивному режимі та швидко досягає потрібної температури.	●	●	●	●	●	●	
Розподіл повітря	**Система керування жалюзі** Ця функція дозволяє встановлювати верхню та нижню граничні позиції жалюзі окремо на кожному виході повітря, забезпечуючи повний контроль над внутрішнім повітряним потоком.	●	●			●	●	
	Гойдання жалюзі вгору/вниз Вертикальні жалюзі будуть постійно рухатися вгору та вниз під час роботи. За допомогою пульта кут нахилу жалюзі можна зафіксувати у будь-якому положенні.	●	●			●	●	●
	Функція захисту від протягу※ Кожною із 4-х жалюзі можна керувати індивідуально в усіх режимах роботи. Вони змінюють напрямок потоку повітря та запобігають відчуттю протягу. Ця нова функція також дозволяє досягти більш гнучкого керування напрямком потоку повітря.	● Опція	● Опція					
	Автоматична швидкість вентилятора Мікрокомп'ютер кондиціонера постійно контролює температуру повітря в приміщенні і автоматично налаштовує швидкість вентилятора.	●	●	●	●	●	●	

При використанні RC-EX3A (пульт дистанційного керування) доступні функції із символами ●●●●●●.
При використанні RC-E5 (пульт дистанційного керування), функції відмічені ※ недоступні.

FDT	FDTC	FDU	FDUM	SRK	FDE	FDF
сторінка 94	сторінка 104	сторінка 108	сторінка 114	сторінка 122	сторінка 126	сторінка 132

		FDT	FDTC	FDU	FDUM	SRK	FDE	FDF
Таймер	**Таймер сну** Ця функція дозволяє заздалегідь встановити проміжок часу в діапазоні від 30 до 240 хвилин, протягом якого кондиціонер буде працювати перед вимкненням.	●	●	●	●	●	●	
	Ліміт потужності※ Ця функція дозволяє встановити ліміт потужності протягом певних періодів дня, мінімізуючи споживання електроенергії під час пікових цін на неї, тим самим зменшуючи експлуатаційні витрати.	●	●	●	●	●	●	
	Тижневий таймер Тижневий таймер дозволяє встановити до 4-х змін режиму роботи кондиціонера в день. Користувачеві доступні 28 програм на тиждень.	●	●	●	●	●	●	●
Зручність	**Функціональні кнопки※** Функціональні кнопки дозволяють вибрати та встановити дві вибрані функції із семи доступних. Ці функції можна використовувати простим натисканням кнопки після їх встановлення.	●	●	●	●	●	●	
	Улюблений режим※ Режим роботи, задану температуру, швидкість обертання вентилятора та напрямок повітря можна запрограмувати на функціональні кнопки, які можна активувати одним натисканням.	●	●	●	●	●	●	
	Вибір мови※ Встановіть мову, якою буде відображатися інформація на пульті дистанційного керування.	●	●	●	●	●	●	
	Повітряний фільтр Повітряний фільтр в кондиціонері захоплює і видаляє пил, частинки бруду та інші алергени, забезпечуючи чистоту повітря.	●	●	Купується на місці	● Опція	●	●	●
	Повідомлення про очищення фільтра Коли фільтр потрібно очистити, на дисплеї пульта відображається попередження про необхідність очищення фільтра.	●	●	●	●	●	●	●
	Підміс свіжого повітря Ця функція забезпечує подачу чистого свіжого повітря в приміщення через зовнішній повітряний канал.	●	●	●	●			
Інше	**Самодіагностика** У разі несправності кондиціонера мікроконтролер автоматично запускає функцію самодіагностики і видає код помилки.	●	●	●	●	●	●	●
	Вбудований дренажний насос Вбудований дренажний насос забезпечує більшу гнучкість монтажу та варіативність при виборі місця встановлення обладнання.	●	●	● *1	●			
	Просте сервісне обслуговування Легкий доступ до вентилятора (складається з крильчатки та двигуна) збоку або знизу внутрішнього боку. Його можна висунути для легкого обслуговування.			●	●			

*1 : За винятком FDU 200 / 250 / 280

FDT 4-х поточні касетні блоки

FDT 40/50/60/71/100/125/140

GOOD DESIGN

Панель для запобігання протягу (опція)

Функція Енерго-збереження

Режим Відпустки

Hi Power

Керування через Wi-Fi (опція)

Hybrid

Безшумна робота

Система керування жалюзі

Улюблений режим

EUROVENT CERTIFIED PERFORMANCE

Пульт керування (опція)

Дротові

NEW

RC-ES1

RC-EX3A(D)

RC-E5

RCH-E3

Бездротовий

RCN-T-5BW-E2 (Білий)
RCN-T-5BB-E2 (Чорний)

* Не всі функції доступні з усіма пультами дистанційного керування.

Панель для запобігання протягу (опція)

Кожною із 4-х жалюзі можна керувати індивідуально в усіх режимах роботи. Вони змінюють напрямок потоку повітря та запобігають відчуттю протягу. Ця нова функція також дозволяє досягти більш гнучкого керування напрямком потоку повітря.

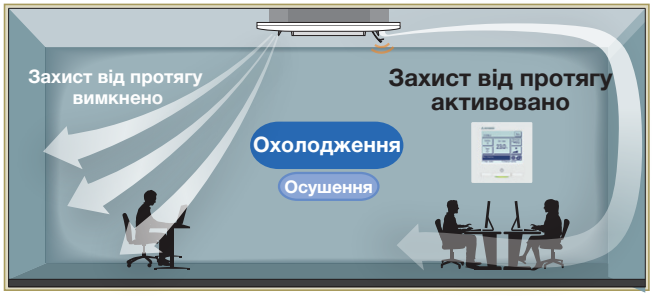

Коли панель для запобігання протягу встановлена, користувач може керувати жалюзі використовуючи лише пульти дистанційного керування RC-EX3A, RCN-T-5BW-E2, RCN-T-5BB-E2.

Датчик руху (опція)

Новий датчик руху виявляє активність людини. Контроль енергозбереження досягається зміщенням заданої температури відповідно до виявленого типу активності.

LB-T-5BW-E (Білий)
LB-T-5BB-E (Чорний)

Індивідуальне керування жалюзі

Відповідно до кімнатних умов, можна керувати індивідуально всіма чотирма напрямками потоку повітря, використовуючи систему регулювання жалюзі.

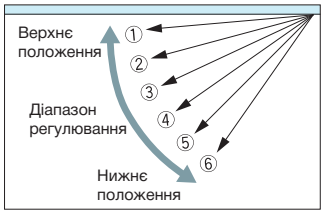

Жалюзі можуть розгойдуватися у верхньому та нижньому положенні заслінки в межах, які встановлюються за допомогою дротового пульта дистанційного керування.

※ Бездротовий пульт дистанційного керування не застосовується для індивідуальної системи керування жалюзі.

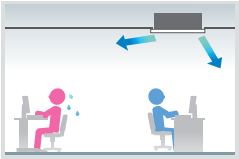

Для людини, яка далеко від внутрішнього блоку

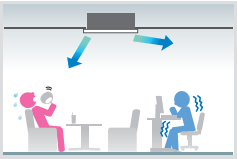

Для обох людей, які відчувають спеку чи холод

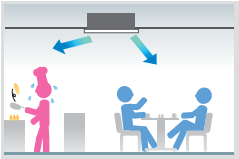

Може охолодити і кухню і гостей

Зменшення шуму

Нова технологія забезпечила зниження рівня шуму (при охолодженні) із збереженням потужності та комфорту

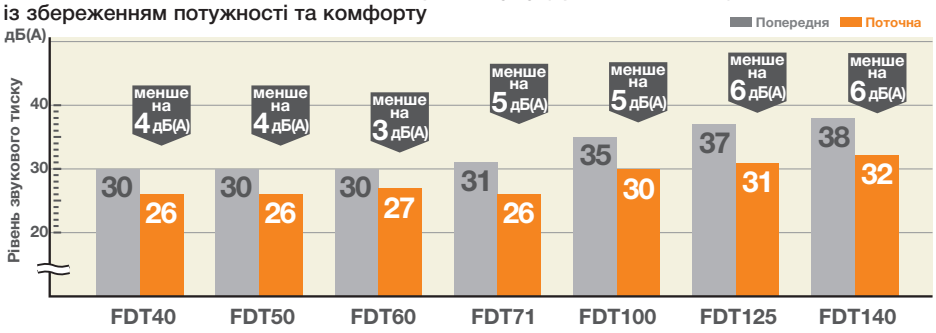

Доступні 8 варіантів комплектації внутрішнього блоку

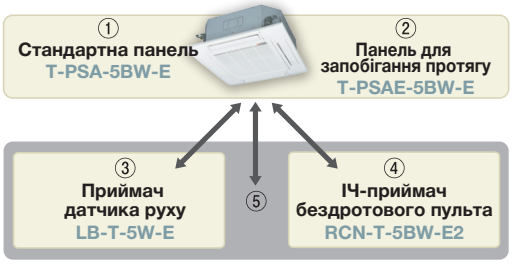

①	Стандартна панель (для підключення дротового пульта ДК)
①+③	Стандартна панель з встановленим датчиком руху
①+④	Стандартна панель з встановленим ІЧ-приймачем
①+⑤	Стандартна панель з встановленим датчиком руху та ІЧ-приймачем
②	Панель для запобігання протягу (для підключення дротового пульта ДК)
②+③	Панель для запобігання протягу з встановленим датчиком руху
②+④	Панель для запобігання протягу з встановленим ІЧ-приймачем
②+⑤	Панель для запобігання протягу з встановленим датчиком руху та ІЧ-приймачем

Місце установки ІЧ-приймача та датчика руху

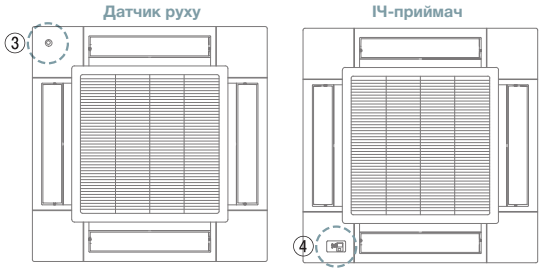

Підходить для високих стель

Потужний повітряний потік забезпечує комфорт, рівномірний розподіл повітря навіть у приміщеннях з високими стелями. Обладнання ідеально підходить для офісів і магазинів з високою стелею.

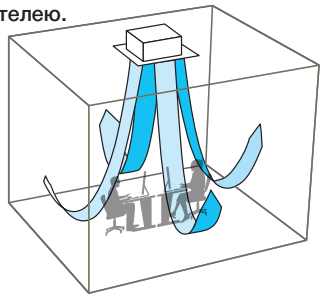

Вбудований дренажний насос

Вбудований дренажний насос дозволяє економити на монтажі та розширює його варіативність. Дренаж можна піднімати до 850 мм від рівня стелі. В комплекті гнучкий шланг завдовжки 185 мм (в якості стандартного аксесуара) спрощує монтаж.

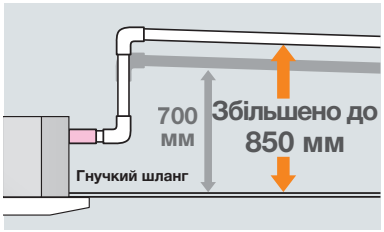

ЗОВНІШНІ БЛОКИ

		Hyper Inverter		
SRC • FDC	R32	40~60ZSX-W1, -W3	71VNX-W	100~140VN(S)X-W
Модель				
Базова заправка		15 м	30 м	
Ширина x Висота x Глибина (мм)		800(+71) x 640 x 290	880(+88) x 750 x 340	970 x 1300 x 370

		Micro Inverter		Standard Inverter		
FDC	R32	100~140VN(S)A-W	200~280VSA-W	71VNP-W	90~100VNP-W	125VNP-W
Модель						
Базова заправка		30 м		15 м		
Ширина x Висота x Глибина (мм)		970 x 845 x 370	970 x 1505 x 370	800(+71) x 640 x 290	880(+88) x 750 x 340	970 x 845 x 370

Зручність монтажу та обслуговування

Внутрішній блок легко розміщується та встановлюється

Швидке позиціонування!

1 Простіше позиціонування блока завдяки новим прорізам FDT

Нова форма прорізу підходить для монтажу з більшою гнучкістю. Можна застосовувати будь-які підвісні болти з прямокутною або квадратною різьбою.

2 Нові прорізи на панелі значно спрощують монтаж FDT FDTC

Гнучке позиціонування допомагає регулювати напрямок панелі відповідно до ліній або малюнка на стелі.

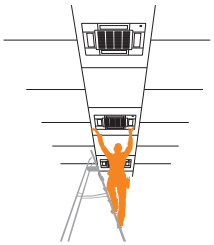

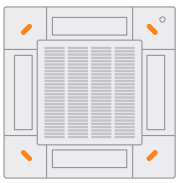

Доступні 4 довгі прорізи.

Швидкий монтаж та обслуговування

1 Легкий доступ до компонентів для простого обслуговування FDT

1. Блок електроніки та лицьову частину можна зняти разом.
2. Легкий доступ до крильчатки та вентилятора.

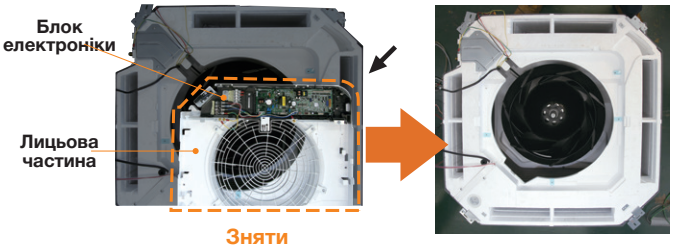

Зняти

2 Нова форма для прокладки кабелів FDT

Нова форма для прокладки кабелів забезпечує простий монтаж.

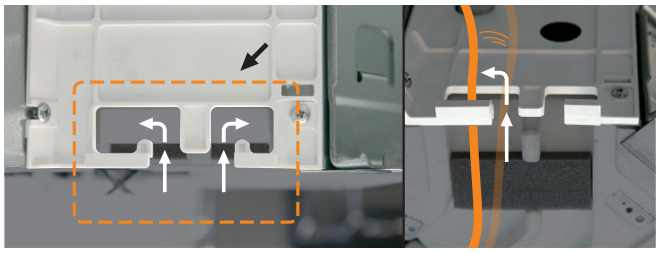

Легка робота з електропроводкою

3 Не потрібно викручувати гвинти щоб відкрити кришку блока електроніки FDT

Можна ослабити і здвинути кришку, не видаляючи гвинти. Це запобігає падінню кришки і ушкодженню предметів інтер'єру.

Не потрібно викручувати гвинти

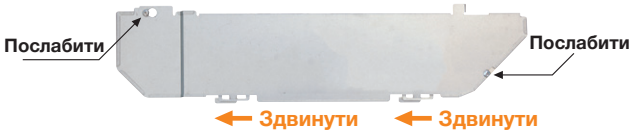

4 Більш безпечна установка з стопорною шайбою FDT FDTC

Коли блок встановлено з гаком між шайбами, цей стопор допомагає безпечно встановити блок, не регулюючи шайбу.

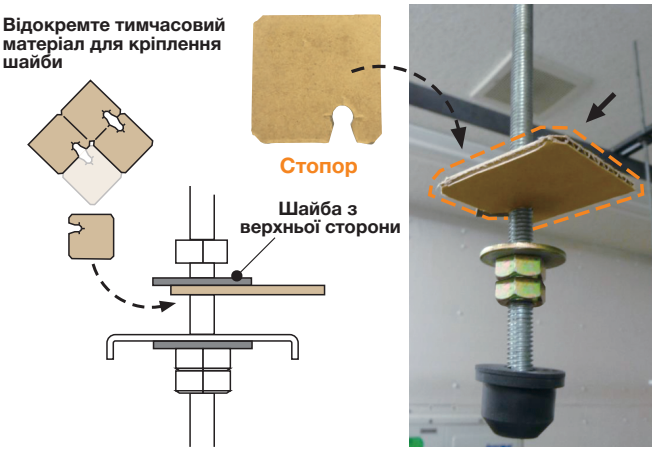

Будівельник

Технік з обслуговування

FDT

FDTC

Для спрощення роботи

Зручні блоки для встановлення та обслуговування

1 Зручні гачки для зняття фільтра

FDT FDTC

Гачок з м'якого матеріалу допомагає зняти фільтр без розпорошення пилу.

Натисніть на вкладку фільтра і вийміть фільтр.

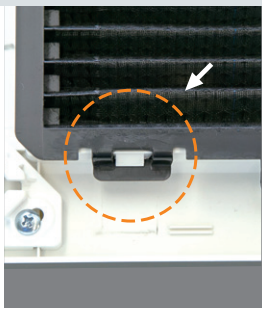

М'який матеріал

2 Надійно зафіксуйте кутову кришку ремінцем

Напрямок частини ремінного гачка змінено з поздовжнього на бічний. Крім того, до штифтового гачка добавлений виступ, щоб запобігти відриву ремінця.

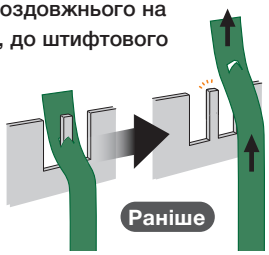

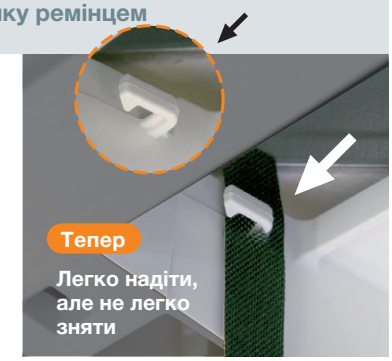

3 Підйом конденсату дренажним насосом збільшено до 850 мм

FDT FDTC

Конденсат можна піднімати на відстань до 850 мм від поверхні стелі.

	Раніше	Тепер
FDT	700	850
FDTC	600	850

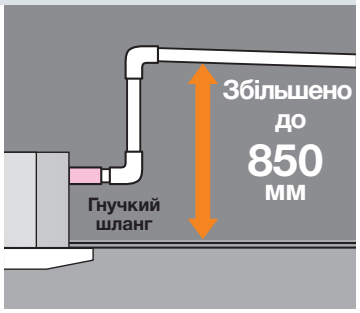

4 Новий порт для перевірки стоку води

FDT

Передбачений порт подачі води для простої та легкої перевірки стоку води.
(Порт закритий герметичною гумовою заглушкою.)

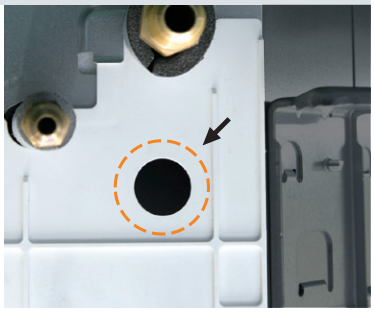

5 Повторне використання упаковки під час будівельних робіт

FDT FDTC

Матеріал упаковки (картон) допомагає захистити блок від будівельного бруду або попадання пилу на новий блок.

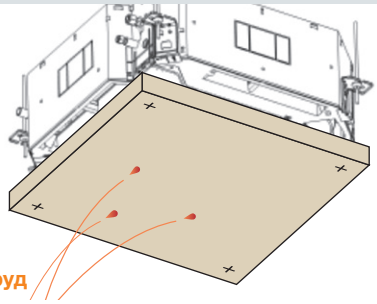

6 Більш зручні виходи для повітропроводів

FDT FDTC

Доступні як □125, так і □200 (прямокутної форми).

□125 □200

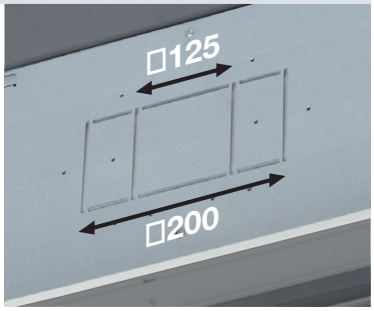

7 Проста перевірка зливного піддону

FDT FDTC

Легкий огляд стану зливного піддону. Потрібно лише зняти кутову кришку.

Зніміть кутову кришку. Зніміть кришку дренажного отвору і перевірте стан. Для очищення необхідно, по-перше, зняти гумову заглушку для зливу води і, по-друге, зняти зливну кришку.

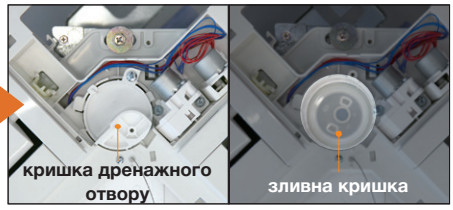

Очистіть область навколо порту зливного насоса.

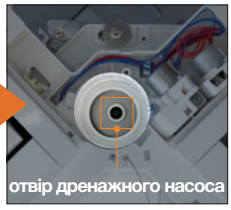

ГАБАРИТНІ РОЗМІРИ (мм) - FDT -

Моделі FDT40VH, 50VH, 60VH, 71VH

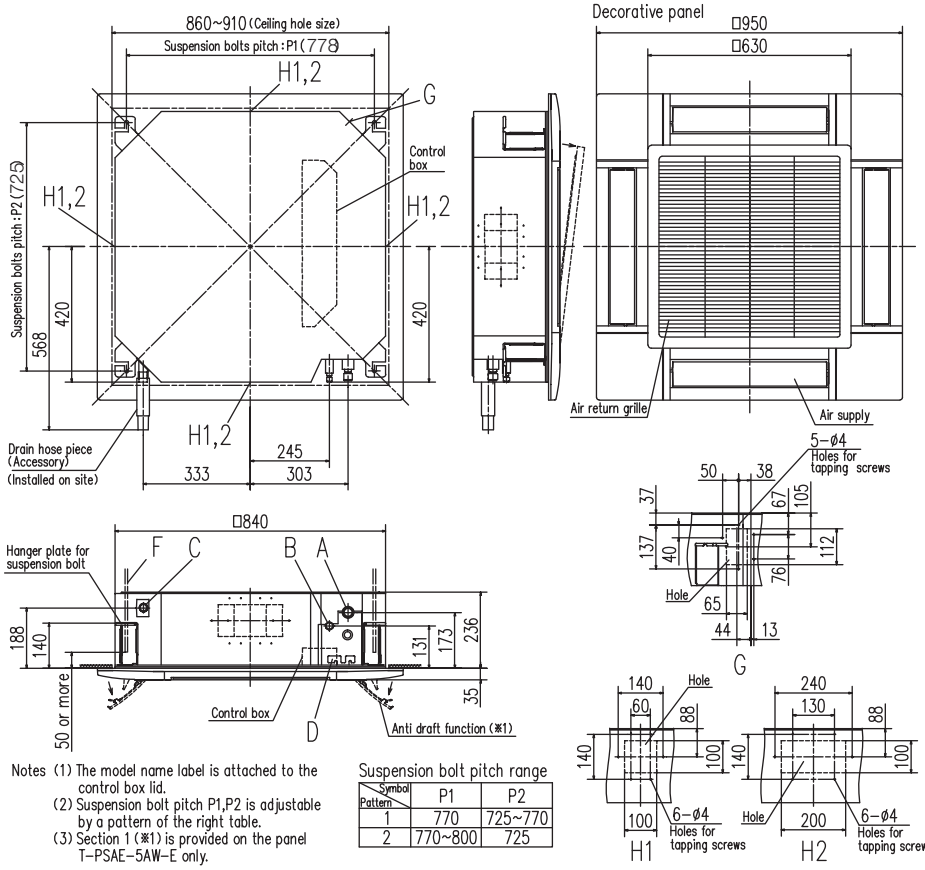

Symbol	Content		
	Model	40,50,60	71
A	Gas piping	φ12.7 (1/2") (Flare)	φ15.88 (5/8") (Flare)
B	Liquid piping	φ6.35 (1/4") (Flare)	φ9.52 (3/8") (Flare)
C	Drain piping	VP25 (O.D.32)	
D	Hole for wiring		
F	Suspension bolts	(M10 or M8)	
G	Outside air opening for ducting	(Knock out)	
H1	Air outlet opening for ducting	φ125 (Knock out)	
H2		φ200 (Knock out)	

Space for installation and service

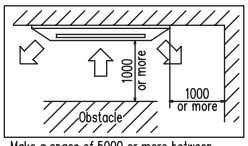

Make a space of 5000 or more between the units when installing more than one.

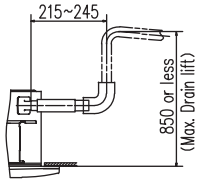

Notes (1) The model name label is attached to the control box lid.
(2) Suspension bolt pitch P1,P2 is adjustable by a pattern of the right table.
(3) Section 1 (※1) is provided on the panel T-PSAE-5AW-E only.

Suspension bolt pitch range

Symbol / Pattern	P1	P2
1	770	725~770
2	770~800	725

Моделі FDT100VH, 125VH, 140VH

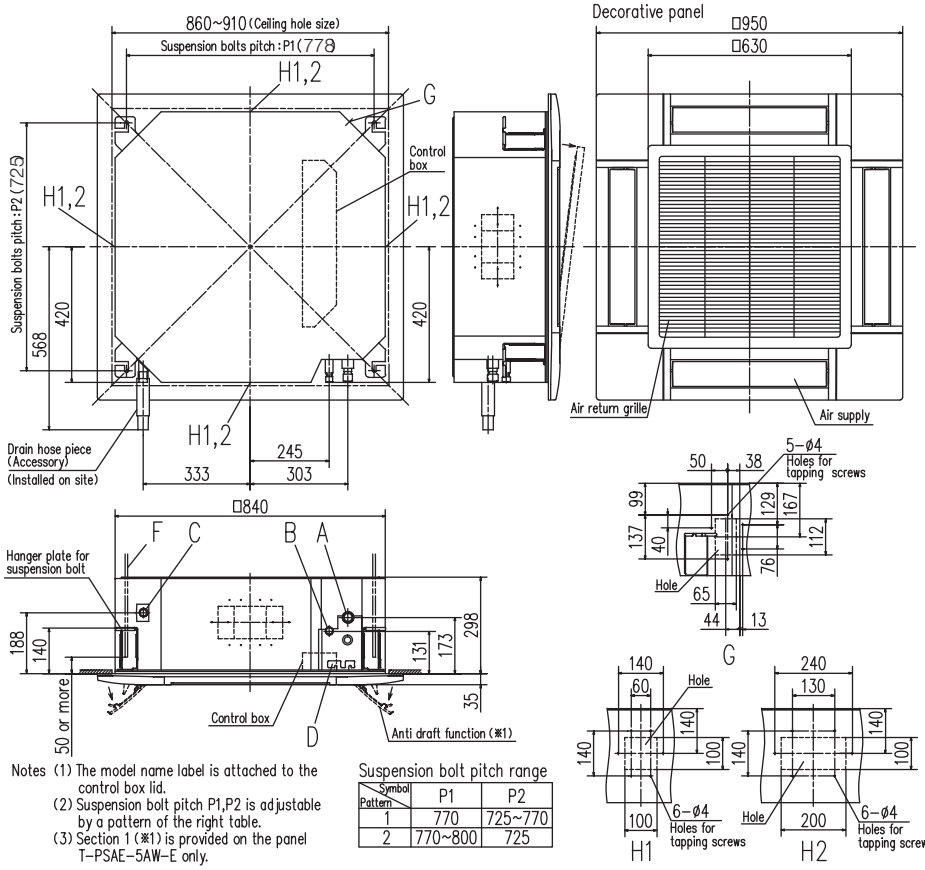

Symbol	Content	
A	Gas piping	φ15.88 (5/8") (Flare)
B	Liquid piping	φ9.52 (3/8") (Flare)
C	Drain piping	VP25 (O.D.32)
D	Hole for wiring	
F	Suspension bolts	(M10 or M8)
G	Outside air opening for ducting	(Knock out)
H1	Air outlet opening for ducting	φ125 (Knock out)
H2		φ200 (Knock out)

Space for installation and service

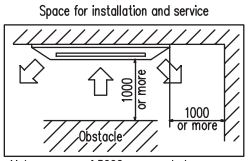

Make a space of 5000 or more between the units when installing more than one.

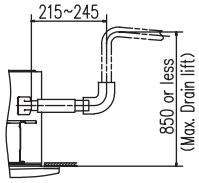

Notes (1) The model name label is attached to the control box lid.
(2) Suspension bolt pitch P1,P2 is adjustable by a pattern of the right table.
(3) Section 1 (※1) is provided on the panel T-PSAE-5AW-E only.

Suspension bolt pitch range

Symbol / Pattern	P1	P2
1	770	725~770
2	770~800	725

ТЕХНІЧНІ ХАРАКТЕРИСТИКИ -FDT-

R32				Hyper Inverter				
Модель				FDT40ZSXW1VH	FDT50ZSXW2VH	FDT60ZSXW1VH	FDT71VNXWVH	FDT71VNXWPVH
								Подвійна
Внутрішній блок				FDT40VH	FDT50VH	FDT60VH	FDT71VH	FDT40VH x 2
Зовнішній блок				SRC40ZSX-W1	SRC50ZSX-W3	SRC60ZSX-W3	FDC71VNX-W	FDC71VNX-W
Електроживлення				1 фаза, 220-240 В, 50 Гц				
Холодопродуктивність (Min~Max)			кВт	4.0 (1.1 ~ 4.7)	5.0 (1.1 ~ 5.6)	5.6 (1.1 ~ 6.3)	7.1 (3.2 ~ 8.0)	7.1 (3.2 ~ 8.0)
Теплопродуктивність (Min~Max)			кВт	4.5 (0.6 ~ 5.4)	5.4 (0.6 ~ 6.3)	6.7 (0.6 ~ 6.7)	8.0 (3.6 ~ 9.0)	8.0 (3.6 ~ 9.0)
Споживана потужність		Охол./Обігрів	кВт	0.890 / 1.03	1.29 / 1.31	1.33 / 1.56	1.69 / 1.75	1.61 / 1.83
SEER / SCOP		Охол./Обігрів		8.63 / 4.62	7.93 / 4.63	8.74 / 5.00	7.60 / 4.61	7.60 / 4.66
Пусковий струм			A	5	5	5	5	5
Макс. струм				15	15	15	19.1	19.1
Рівень звукової потужності	Внутр.	Охол./Обігрів	дБ(А)	50 / 50	55 / 56	58 / 59	64 / 64	55 / 55
	Зовнішн.	Охол./Обігрів		63 / 62	63 / 62	65 / 65	66 / 66	66 / 66
Рівень звукового тиску	Внутр.	Охол. (Hi/Me/Lo/Ulo)		36 / 33 / 30 / 26	41 / 33 / 30 / 26	44 / 34 / 30 / 27	46 / 35 / 33 / 31	39 / 33 / 31 / 30
		Обігр. (Hi/Me/Lo/Ulo)		36 / 33 / 28 / 20	42 / 33 / 28 / 20	44 / 34 / 30 / 23	46 / 35 / 33 / 31	39 / 33 / 31 / 30
	Зовнішн.	Охол./Обігрів		52 / 50	52 / 50	53 / 54	51 / 51	51 / 51
Циркуляція повітря	Внутр.	Охол. (Hi/Me/Lo/Ulo)	$м^3$/хв	19 / 16 / 13 / 10	22 / 16 / 13 / 10	26 / 17 / 14 / 11	28 / 21 / 19 / 17	20 / 18 / 16 / 14
		Обігр. (Hi/Me/Lo/Ulo)		19 / 16 / 13 / 10	22 / 16 / 13 / 10	26 / 17 / 14 / 11	28 / 21 / 19 / 17	20 / 18 / 16 / 14
	Зовнішн.	Охол./Обігрів		39 / 33	39 / 33	41.5 / 39	60 / 50	60 / 50
Розміри	Внутр.	Ш x В x Г	мм	Блок: 840 x 236 x 840 Панель: 950 x 35 x 950				
	Зовнішн.			800(+71) x 640 x 290			880(+88) x 750 x 340	
Міжлапна відстань опор зовнішнього блоку			мм	510			580	
Вага нетто	Внутр.		кг	24(Блок:19 Стандартна панель:5)		26(Блок:21 Стандартна панель:5)		24(Блок:19 Станд. панель:5)
	Зовнішн.			45			60	
Магістраль	Рідина / Газ		мм(")	6.35(1/4") / 12.7(1/2")			9.52(3/8") / 15.88(5/8")	
Максимальна довжина труб			м	Max.30			Max.50	
Заводська заправка/дозаправка				Заправлений з заводу на 15 м, дозаправка 20 г/м			Заправлений з заводу на 30 м, дозаправка 54 г/м	
Макс. перепад висот		Зовнішн. вище/нижче	м	Max.20 / Max.20			Max.30 / Max.15	
Робочий діапазон зовнішніх температур		Охолодження	°C	-15~46			-15~50	
		Обігрів		-20~24			-20~20	
Панель				T-PSA-5BW-E, T-PSAE-5BW-E (захист від протягу) T-PSA-5BB-E (чорна), T-PSAE-5BB-E (чорна, захист від протягу)				
Повітряний фільтр				Пластиковий x 1 (багаторазовий, миється)				
Пульт керування (опція)				дротові: RC-ES1, RC-EX3A(D), RC-E5, RCH-E3 бездротові: RCN-T-5BW-E2, RCN-T-5BB-E2 (чорний ІЧ-приймач)				
Опції та аксесуари				Датчик руху LB-T-5BW-E, LB-T-5BB-E (чорний) Wi-Fi-адаптер INWFIMHI001R100				
Підключення живлення				зовнішній блок				
Кабель живлення			$мм^2$	3 x 2.5			3 x 4.0	
Міжблочний кабель			$мм^2$	4 x 1.5				
Номінал автоматичного вимикача			A	20			30	

ПРИМІТКИ ДЛЯ ВСІХ ТАБЛИЧНИХ ДАНИХ СЕРІЇ FDT:

* Всі можливі комбінації для системи V-Multi та Multi системи дивіться на сторінці 90. Для отримання всіх технічних характеристик для системи V-Multi та Multi системи зверніться до служби технічної підтримки.
* Технічні дані приведені відповідно до стандартів: R410A: ISO-T1 R32: ISO-T1 H1.

Охолодження: внутрішня температура 27 °CDB, 19 °CWB, зовнішня температура 35 °CDB.

Обігрів: внутрішня температура 20 °CDB, зовнішня температура 7 °CDB, 6 °CWB.

* Рівень шуму відображає дані отримані в результаті вимірів виконаних у безлунній камері. У нормальних умовах експлуатації, цей рівень може трохи відрізнятися.

ТЕХНІЧНІ ХАРАКТЕРИСТИКИ -FDT-

R32				Hyper Inverter		
Модель				FDT100VNXWVH	FDT125VNXWVH	FDT140VNXWVH
Внутрішній блок				FDT100VH	FDT125VH	FDT140VH
Зовнішній блок				FDC100VNX-W	FDC125VNX-W	FDC140VNX-W
Електроживлення				1 фаза, 220-240 В, 50 Гц		
Холодопродуктивність (Min~Max)			кВт	10.0 (3.5 ~ 11.2)	12.5 (3.5 ~ 14.0)	14.0 (3.5 ~ 16.0)
Теплопродуктивність (Min~Max)			кВт	11.2 (2.7 ~ 12.5)	14.0 (2.7 ~ 17.0)	16.0 (2.7 ~ 18.0)
Споживана потужність		Охол./Обігрів	кВт	2.28 / 2.48	3.21 / 3.43	3.87 / 4.20
SEER / SCOP		Охол./Обігрів		8.00 / 4.44	7.64 / 4.44	7.20 / 4.35
Пусковий струм			A	5	5	5
Макс. струм				25	27	27
Рівень звукової потужності	Внутр.	Охол./Обігрів	дБ(A)	62 / 62	63 / 64	63 / 64
	Зовнішн.	Охол./Обігрів		67 / 67	68 / 70	69 / 71
Рівень звукового тиску	Внутр.	Охол. (Hi/Me/Lo/Ulo)		47 / 39 / 36 / 30	48 / 41 / 39 / 31	48 / 42 / 39 / 32
		Обігр. (Hi/Me/Lo/Ulo)		47 / 39 / 36 / 29	48 / 41 / 38 / 31	48 / 41 / 38 / 31
	Зовнішн.	Охол./Обігрів		53 / 51	53 / 54	54 / 54
Циркуляція повітря	Внутр.	Охол. (Hi/Me/Lo/Ulo)	$м^3$/хв	37 / 26 / 23 / 17	38 / 28 / 25 / 18	38 / 29 / 26 / 19
		Обігр. (Hi/Me/Lo/Ulo)		37 / 26 / 23 / 17	38 / 28 / 25 / 18	38 / 29 / 26 / 19
	Зовнішн.	Охол./Обігрів		100 / 100	100 / 100	100 / 100
Розміри	Внутр.	Ш x В x Г	мм	Блок: 840 x 298 x 840 Панель: 950 x 35 x 950		
	Зовнішн.			970 x 1300 x 370		
Міжлапна відстань опор зовнішнього блоку			мм	580		
Вага нетто	Внутр.		кг	30(Блок:25 Стандартна панель:5)		
	Зовнішн.			97		
Магістраль	Рідина / Газ		мм(")	9.52(3/8") / 15.88(5/8")		
Максимальна довжина труб			м	Max.100		
Заводська заправка/дозаправка				Заправлений з заводу на 30 м, дозаправка 54 г/м		
Макс. перепад висот		Зовнішн. вище/нижче	м	Max.50 / Max.15		
Робочий діапазон зовнішніх температур		Охолодження	°C	-15~50		
		Обігрів		-20~20		
Панель				T-PSA-5BW-E, T-PSAE-5BW-E (захист від протягу) T-PSA-5BB-E (чорна), T-PSAE-5BB-E (чорна, захист від протягу)		
Повітряний фільтр				Пластиковий x 1 (багаторазовий, миється)		
Пульт керування (опція)				дротові: RC-ES1, RC-EX3A(D), RC-E5, RCH-E3 бездротові: RCN-T-5BW-E2, RCN-T-5BB-E2 (чорний ІЧ-приймач)		
Опції та аксесуари				Датчик руху LB-T-5BW-E, LB-T-5BB-E (чорний) Wi-Fi-адаптер INWFIMHI001R100		
Підключення живлення				зовнішній блок		
Кабель живлення			$мм^2$	3 x 6.0		
Міжблочний кабель			$мм^2$	4 x 1.5		
Номінал автоматичного вимикача			A	30		

R32				Hyper Inverter		
Модель				FDT100VSXWVH	FDT125VSXWVH	FDT140VSXWVH
Внутрішній блок				FDT100VH	FDT125VH	FDT140VH
Зовнішній блок				FDC100VSX-W	FDC125VSX-W	FDC140VSX-W
Електроживлення				3 фази, 380-415 В, 50 Гц		
Холодопродуктивність (Min~Max)			кВт	10.0 (3.5 ~ 11.2)	12.5 (3.5 ~ 14.0)	14.0 (3.5 ~ 16.0)
Теплопродуктивність (Min~Max)			кВт	11.2 (2.7 ~ 16.0)	14.0 (2.7 ~ 18.0)	16.0 (2.7 ~ 20.0)
Споживана потужність		Охол./Обігрів	кВт	2.28 / 2.48	3.21 / 3.43	3.87 / 4.20
SEER / SCOP		Охол./Обігрів		8.00 / 4.44	7.64 / 4.26	7.20 / 4.14
Пусковий струм			A	5	5	5
Макс. струм				14	14	14
Рівень звукової потужності	Внутр.	Охол./Обігрів	дБ(A)	62 / 62	63 / 64	63 / 64
	Зовнішн.	Охол./Обігрів		67 / 67	68 / 70	69 / 71
Рівень звукового тиску	Внутр.	Охол. (Hi/Me/Lo/Ulo)		47 / 39 / 36 / 30	48 / 41 / 39 / 31	48 / 42 / 39 / 32
		Обігр. (Hi/Me/Lo/Ulo)		47 / 39 / 36 / 29	48 / 41 / 38 / 31	48 / 41 / 38 / 31
	Зовнішн.	Охол./Обігрів		53 / 51	53 / 54	54 / 54
Циркуляція повітря	Внутр.	Охол. (Hi/Me/Lo/Ulo)	$м^3$/хв	37 / 26 / 23 / 17	38 / 28 / 25 / 18	38 / 29 / 26 / 19
		Обігр. (Hi/Me/Lo/Ulo)		37 / 26 / 23 / 17	38 / 28 / 25 / 18	38 / 29 / 26 / 19
	Зовнішн.	Охол./Обігрів		100 / 100	100 / 100	100 / 100
Розміри	Внутр.	Ш x В x Г	мм	Блок: 840 x 298 x 840 Панель: 950 x 35 x 950		
	Зовнішн.			970 x 1300 x 370		
Міжлапна відстань опор зовнішнього блоку			мм	580		
Вага нетто	Внутр.		кг	30(Блок:25 Стандартна панель:5)		
	Зовнішн.			99		
Магістраль	Рідина / Газ		мм(")	9.52(3/8") / 15.88(5/8")		
Максимальна довжина труб			м	Max.100		
Заводська заправка/дозаправка				Заправлений з заводу на 30 м, дозаправка 54 г/м		
Макс. перепад висот		Зовнішн. вище/нижче	м	Max.50 / Max.15		
Робочий діапазон зовнішніх температур		Охолодження	°C	-15~50		
		Обігрів		-20~20		
Панель				T-PSA-5BW-E, T-PSAE-5BW-E (захист від протягу) T-PSA-5BB-E (чорна), T-PSAE-5BB-E (чорна, захист від протягу)		
Повітряний фільтр				Пластиковий x 1 (багаторазовий, миється)		
Пульт керування (опція)				дротові: RC-ES1, RC-EX3A(D), RC-E5, RCH-E3 бездротові: RCN-T-5BW-E2, RCN-T-5BB-E2 (чорний ІЧ-приймач)		
Опції та аксесуари				Датчик руху LB-T-5BW-E, LB-T-5BB-E (чорний) Wi-Fi-адаптер INWFIMHI001R100		
Підключення живлення				зовнішній блок		
Кабель живлення			$мм^2$	4 x 4.0, 1 x 1.5		
Міжблочний кабель			$мм^2$	4 x 1.5		
Номінал автоматичного вимикача			A	20		

ТЕХНІЧНІ ХАРАКТЕРИСТИКИ -FDT-

R32				Micro Inverter		
Модель				FDT100VNAWVH	FDT125VNAWVH	FDT140VNAWVH
Внутрішній блок				FDT100VH	FDT125VH	FDT140VH
Зовнішній блок				FDC100VNA-W	FDC125VNA-W	FDC140VNA-W
Електроживлення				1 фаза, 220-240 В, 50 Гц		
Холодопродуктивність (Min~Max)			кВт	10.0 (4.0 ~ 11.2)	12.5 (5.0 ~ 14.0)	13.6 (5.0 ~ 14.5)
Теплопродуктивність (Min~Max)			кВт	11.2 (4.0 ~ 12.5)	14.0 (4.0 ~ 16.0)	15.5 (4.0 ~ 16.5)
Споживана потужність		Охол./Обігрів	кВт	2.73 / 2.54	4.05 / 3.59	4.79 / 4.18
SEER / SCOP		Охол./Обігрів		7.13 / 4.60	6.53/ 4.38	6.17 / 4.42
Пусковий струм			A	5	5	5
Макс. струм				24	24	24
Рівень звукової потужності	Внутр.	Охол./Обігрів	дБ(A)	62 / 62	63 / 64	63 / 64
	Зовнішн.	Охол./Обігрів		69 / 70	71 / 71	72 / 73
Рівень звукового тиску	Внутр.	Охол. (Hi/Me/Lo/Ulo)		47 / 39 / 36 / 30	48 / 41 / 39 / 31	48 / 42 / 39 / 32
		Обігр. (Hi/Me/Lo/Ulo)		47 / 39 / 36 / 29	48 / 41 / 38 / 31	48 / 41 / 38 / 31
	Зовнішн.	Охол./Обігрів		54 / 55	54 / 56	56 / 58
Циркуляція повітря	Внутр.	Охол. (Hi/Me/Lo/Ulo)	$м^3$/хв	37 / 26 / 23 / 17	38 / 28 / 25 / 18	38 / 29 / 26 / 19
		Обігр. (Hi/Me/Lo/Ulo)		37 / 26 / 23 / 17	38 / 28 / 25 / 18	38 / 29 / 26 / 19
	Зовнішн.	Охол./Обігрів		75 / 73	75 / 73	75 / 73
Розміри	Внутр.	Ш x В x Г	мм	Блок: 840 x 298 x 840 Панель: 950 x 35 x 950		
	Зовнішн.			970 x 845 x 370		
Міжлапна відстань опор зовнішнього блоку			мм	580		
Вага нетто	Внутр.		кг	30(Блок:25 Стандартна панель:5)		
	Зовнішн.			77		
Магістраль	Рідина / Газ		мм(")	9.52(3/8") / 15.88(5/8")		
Максимальна довжина труб			м	Max.50		
Заводська заправка/дозаправка				Заправлений з заводу на 30 м, дозаправка 54 г/м		
Макс. перепад висот		Зовнішн. вище/нижче	м	Max.50 / Max.15		
Робочий діапазон зовнішніх температур		Охолодження	°C	-15~50		
		Обігрів		-20~20		
Панель				T-PSA-5BW-E, T-PSAE-5BW-E (захист від протягу) T-PSA-5BB-E (чорна), T-PSAE-5BB-E (чорна, захист від протягу)		
Повітряний фільтр				Пластиковий x 1 (багаторазовий, миється)		
Пульт керування (опція)				дротові: RC-ES1, RC-EX3A(D), RC-E5, RCH-E3 бездротові: RCN-T-5BW-E2, RCN-T-5BB-E2 (чорний ІЧ-приймач)		
Опції та аксесуари				Датчик руху LB-T-5BW-E, LB-T-5BB-E (чорний) Wi-Fi-адаптер INWFIMHI001R100		
Підключення живлення				зовнішній блок		
Кабель живлення			$мм^2$	3 x 6.0		
Міжблочний кабель			$мм^2$	4 x 1.5		
Номінал автоматичного вимикача			A	30		

R32				Micro Inverter		
Модель				FDT100VSAWVH	FDT125VSAWVH	FDT140VSAWVH
Внутрішній блок				FDT100VH	FDT125VH	FDT140VH
Зовнішній блок				FDC100VSA-W	FDC125VSA-W	FDC140VSA-W
Електроживлення				3 фази, 380-415 В, 50 Гц		
Холодопродуктивність (Min~Max)			кВт	10.0 (4.0 ~ 11.2)	12.5 (5.0 ~ 14.0)	13.6 (5.0 ~ 14.5)
Теплопродуктивність (Min~Max)			кВт	11.2 (4.0 ~ 12.5)	14.0 (4.0 ~ 16.0)	15.5 (4.0 ~ 16.5)
Споживана потужність		Охол./Обігрів	кВт	2.73 / 2.54	4.05 / 3.59	4.79 / 4.18
SEER / SCOP		Охол./Обігрів		7.13 / 4.60	6.53/ 4.38	6.17 / 4.42
Пусковий струм			A	5	5	5
Макс. струм				15	15	15
Рівень звукової потужності	Внутр.	Охол./Обігрів	дБ(A)	62 / 62	63 / 64	63 / 64
	Зовнішн.	Охол./Обігрів		69 / 70	71 / 71	73 / 73
Рівень звукового тиску	Внутр.	Охол. (Hi/Me/Lo/Ulo)		47 / 39 / 36 / 30	48 / 41 / 39 / 31	48 / 42 / 39 / 32
		Обігр. (Hi/Me/Lo/Ulo)		47 / 39 / 36 / 29	48 / 41 / 38 / 31	48 / 41 / 38 / 31
	Зовнішн.	Охол./Обігрів		54 / 55	54 / 56	56 / 58
Циркуляція повітря	Внутр.	Охол. (Hi/Me/Lo/Ulo)	$м^3$/хв	37 / 26 / 23 / 17	38 / 28 / 25 / 18	38 / 29 / 26 / 19
		Обігр. (Hi/Me/Lo/Ulo)		37 / 26 / 23 / 17	38 / 28 / 25 / 18	38 / 29 / 26 / 19
	Зовнішн.	Охол./Обігрів		75 / 73	75 / 73	75 / 73
Розміри	Внутр.	Ш x В x Г	мм	Блок: 840 x 298 x 840 Панель: 950 x 35 x 950		
	Зовнішн.			970 x 845 x 370		
Міжлапна відстань опор зовнішнього блоку			мм	580		
Вага нетто	Внутр.		кг	30(Блок:25 Стандартна панель:5)		
	Зовнішн.			78		
Магістраль	Рідина / Газ		мм(")	9.52(3/8") / 15.88(5/8")		
Максимальна довжина труб			м	Max.50		
Заводська заправка/дозаправка				Заправлений з заводу на 30 м, дозаправка 54 г/м		
Макс. перепад висот		Зовнішн. вище/нижче	м	Max.50 / Max.15		
Робочий діапазон зовнішніх температур		Охолодження	°C	-15~50		
		Обігрів		-20~20		
Панель				T-PSA-5BW-E, T-PSAE-5BW-E (захист від протягу) T-PSA-5BB-E (чорна), T-PSAE-5BB-E (чорна, захист від протягу)		
Повітряний фільтр				Пластиковий x 1 (багаторазовий, миється)		
Пульт керування (опція)				дротові: RC-ES1, RC-EX3A(D), RC-E5, RCH-E3 бездротові: RCN-T-5BW-E2, RCN-T-5BB-E2 (чорний ІЧ-приймач)		
Опції та аксесуари				Датчик руху LB-T-5BW-E, LB-T-5BB-E (чорний) Wi-Fi-адаптер INWFIMHI001R100		
Підключення живлення				зовнішній блок		
Кабель живлення			$мм^2$	4 x 4.0, 1 x 1.5		
Міжблочний кабель			$мм^2$	4 x 1.5		
Номінал автоматичного вимикача			A	20		

ТЕХНІЧНІ ХАРАКТЕРИСТИКИ -FDT-

R32				Micro Inverter			
Модель				FDT100VNAWPVH	FDT125VNAWPVH	FDT140VNAWPVH	FDT140VNAWTVH
				Подвійна			Потрійна
Зовнішній блок				FDT50VH x 2	FDT60VH x 2	FDT71VH x 2	FDT50VH x 3
Електроживлення				FDC100VNA-W	FDC125VNA-W	FDC140VNA-W	FDC140VNA-W
Холодопродуктивність (Min~Max)			кВт	1 фаза, 220-240 В, 50 Гц			
Теплопродуктивність (Min~Max)			кВт	10.0 (4.0 ~ 11.2)	12.5 (5.0 ~ 14.0)	13.6 (5.0 ~ 14.5)	13.6 (5.0 ~ 14.5)
Споживана потужність		Охол./Обігрів	кВт	11.2 (4.0 ~ 12.5)	14.0 (4.0 ~ 16.0)	15.5 (4.0 ~ 16.5)	15.5 (4.0 ~ 16.5)
SEER / SCOP		Охол./Обігрів		2.82 / 2.73	3.79 / 3.31	4.22 / 3.57	4.22 / 3.57
Пусковий струм			A	7.41 / 4.47	6.53/ 4.38	6.17 / 4.42	6.17 / 4.42
Макс. струм			A	5	5	5	5
Рівень звукової потужності	Внутр.	Охол./Обігрів	дБ(А)	24	24	24	24
	Зовнішн.	Охол./Обігрів	дБ(А)	55 / 55	58 / 59	59 / 60	55 / 56
Рівень звукового тиску	Внутр.	Охол. (Hi/Me/Lo/Ulo)	дБ(А)	69 / 70	71 / 71	72 / 73	72 / 73
		Обігр. (Hi/Me/Lo/Ulo)	дБ(А)	41 / 33 / 30 / 26	44 / 34 / 30 / 27	46 / 34 / 31 / 26	41 / 33 / 30 / 26
	Зовнішн.	Охол./Обігрів	дБ(А)	42 / 33 / 28 / 20	44 / 34 / 30 / 20	46 / 34 / 31 / 26	42 / 33 / 28 / 20
Циркуляція повітря	Внутр.	Охол. (Hi/Me/Lo/Ulo)	$м^3$/хв	54 / 55	54 / 56	56 / 58	56 / 58
		Обігр. (Hi/Me/Lo/Ulo)	$м^3$/хв	22 / 16 / 13 / 10	26 / 17 / 14 / 11	28 / 18 / 15 / 12	22 / 16 / 13 / 10
	Зовнішн.	Охол./Обігрів	$м^3$/хв	22 / 16 / 13 / 10	26 / 17 / 14 / 11	28 / 18 / 15 / 12	22 / 16 / 13 / 10
Розміри	Внутр.	Ш x В x Г	мм	75 / 73	75 / 73	75 / 73	75 / 73
	Зовнішн.	Ш x В x Г	мм	Блок: 840 x 236 x 840 Панель: 950 x 35 x 950			
Міжлапна відстань опор зовнішнього блоку			мм	970 x 845 x 370			
Вага нетто	Внутр.		кг	580			
	Зовнішн.		кг	24(Блок:19 Панель:5)	246(Блок:21 Стандартна панель:5)		24(Блок:19 Панель:5)
Магістраль	Рідина / Газ		мм(")	77			
Максимальна довжина труб			м	9.52(3/8") / 15.88(5/8")			
Заводська заправка/дозаправка				Max.50			
Макс. перепад висот		Зовнішн. вище/нижче	м	Заправлений з заводу на 30 м, дозаправка 54 г/м			
Робочий діапазон зовнішніх температур		Охолодження	°C	Max.50 / Max.15			
		Обігрів	°C	-15~50			
Панель				-20~20			
Повітряний фільтр				T-PSA-5BW-E, T-PSAE-5BW-E (захист від протягу) T-PSA-5BB-E (чорна), T-PSAE-5BB-E (чорна, захист від протягу)			
Пульт керування (опція)				Пластиковий x 1 (багаторазовий, миється)			
Опції та аксесуари				дротові: RC-ES1, RC-EX3A(D), RC-E5, RCH-E3 бездротові: RCN-T-5BW-E2, RCN-T-5BB-E2 (чорний ІЧ-приймач)			
Підключення живлення				Датчик руху LB-T-5BW-E, LB-T-5BB-E (чорний) Wi-Fi-адаптер INWFIMHI001R100			
Кабель живлення			$мм^2$	зовнішній блок			
Міжблочний кабель			$мм^2$	3 x 6.0			
Номінал автоматичного вимикача			A	4 x 1.5			
Номінал автоматичного вимикача			A	30			

R32				Micro Inverter			
Модель				FDT100VSAWPVH	FDT125VSAWPVH	FDT140VSAWPVH	FDT140VSAWTVH
				Подвійна			Потрійна
Зовнішній блок				FDT50VH x 2	FDT60VH x 2	FDT71VH x 2	FDT50VH x 3
Електроживлення				FDC100VSA-W	FDC125VSA-W	FDC140VSA-W	FDC140VSA-W
Холодопродуктивність (Min~Max)			кВт	3 фази, 380-415 В, 50 Гц			
Теплопродуктивність (Min~Max)			кВт	10.0 (4.0 ~ 11.2)	12.5 (5.0 ~ 14.0)	13.6 (5.0 ~ 14.5)	13.6 (5.0 ~ 14.5)
Споживана потужність		Охол./Обігрів	кВт	11.2 (4.0 ~ 12.5)	14.0 (4.0 ~ 16.0)	15.5 (4.0 ~ 16.5)	15.5 (4.0 ~ 16.5)
SEER / SCOP		Охол./Обігрів		2.82 / 2.73	3.79 / 3.31	4.22 / 3.57	4.22 / 3.57
Пусковий струм			A	7.41 / 4.47	6.53/ 4.38	6.17 / 4.42	6.17 / 4.42
Макс. струм			A	5	5	5	5
Рівень звукової потужності	Внутр.	Охол./Обігрів	дБ(А)	15	15	15	15
	Зовнішн.	Охол./Обігрів	дБ(А)	55 / 56	58 / 59	59 / 60	55 / 56
Рівень звукового тиску	Внутр.	Охол. (Hi/Me/Lo/Ulo)	дБ(А)	69 / 70	71 / 71	72 / 73	72 / 73
		Обігр. (Hi/Me/Lo/Ulo)	дБ(А)	41 / 33 / 30 / 26	44 / 34 / 30 / 27	46 / 34 / 31 / 26	41 / 33 / 30 / 26
	Зовнішн.	Охол./Обігрів	дБ(А)	42 / 33 / 28 / 20	44 / 34 / 30 / 20	46 / 34 / 31 / 26	42 / 33 / 28 / 20
Циркуляція повітря	Внутр.	Охол. (Hi/Me/Lo/Ulo)	$м^3$/хв	54 / 55	54 / 56	56 / 58	56 / 58
		Обігр. (Hi/Me/Lo/Ulo)	$м^3$/хв	22 / 16 / 13 / 10	26 / 17 / 14 / 11	28 / 18 / 15 / 12	22 / 16 / 13 / 10
	Зовнішн.	Охол./Обігрів	$м^3$/хв	22 / 16 / 13 / 10	26 / 17 / 14 / 11	28 / 18 / 15 / 12	22 / 16 / 13 / 10
Розміри	Внутр.	Ш x В x Г	мм	75 / 73	75 / 73	75 / 73	75 / 73
	Зовнішн.	Ш x В x Г	мм	Блок: 840 x 236 x 840 Панель: 950 x 35 x 950			
Міжлапна відстань опор зовнішнього блоку			мм	970 x 845 x 370			
Вага нетто	Внутр.		кг	580			
	Зовнішн.		кг	24(Блок:19 Панель:5)	26(Блок:21 Стандартна панель:5)		24(Блок:19 Панель:5)
Магістраль	Рідина / Газ		мм(")	78			
Максимальна довжина труб			м	9.52(3/8") / 15.88(5/8")			
Заводська заправка/дозаправка				Max.50			
Макс. перепад висот		Зовнішн. вище/нижче	м	Заправлений з заводу на 30 м, дозаправка 54 г/м			
Робочий діапазон зовнішніх температур		Охолодження	°C	Max.50 / Max.15			
		Обігрів	°C	-15~50			
Панель				-20~20			
Повітряний фільтр				T-PSA-5BW-E, T-PSAE-5BW-E (захист від протягу) T-PSA-5BB-E (чорна), T-PSAE-5BB-E (чорна, захист від протягу)			
Пульт керування (опція)				Пластиковий x 1 (багаторазовий, миється)			
Опції та аксесуари				дротові: RC-ES1, RC-EX3A(D), RC-E5, RCH-E3 бездротові: RCN-T-5BW-E2, RCN-T-5BB-E2 (чорний ІЧ-приймач)			
Підключення живлення				Датчик руху LB-T-5BW-E, LB-T-5BB-E (чорний) Wi-Fi-адаптер INWFIMHI001R100			
Кабель живлення			$мм^2$	зовнішній блок			
Міжблочний кабель			$мм^2$	4 x 4.0, 1 x 1.5			
Номінал автоматичного вимикача			A	4 x 1.5			
Номінал автоматичного вимикача			A	20			

ТЕХНІЧНІ ХАРАКТЕРИСТИКИ -FDT-

R32				Standard Inverter			
Модель				FDT71VNPWVH	FDT90VNPWVH	FDT100VNPWVH	FDT125VNPWVH
Внутрішній блок				FDT71VH	FDT100VH	FDT100VH	FDT125VH
Зовнішній блок				FDC71VNP-W	FDC90VNP-W	FDC100VNP-W	FDC125VNP-W
Електроживлення				1 фаза, 220-240 В, 50 Гц			
Холодопродуктивність (Min~Max)			кВт	7.1 (1.5 ~ 7.3)	9.0 (2.1 ~ 9.5)	10.0 (2.1 ~ 10.2)	12.1 (5.0 ~ 12.1)
Теплопродуктивність (Min~Max)			кВт	7.1 (1.1 ~ 7.3)	9.0 (1.7 ~ 9.5)	10.0 (1.7 ~ 10.4)	12.1 (4.0 ~ 13.3)
Споживана потужність		Охол./Обігрів	кВт	2.31 / 1.73	2.48 / 1.90	2.84 / 2.33	3.69 / 3.20
SEER / SCOP		Охол./Обігрів		6.34 / 4.38	7.10 / 4.56	7.08 / 4.53	6.37 / 4.27
Пусковий струм			A	5	5	5	5
Макс. струм				15.8	19	19	18
Рівень звукової потужності	Внутр.	Охол./Обігрів	дБ(А)	59 / 60	62 / 62	62 / 62	63 / 64
	Зовнішн.	Охол./Обігрів		67 / 67	67 / 66	68 / 67	73 / 72
Рівень звукового тиску	Внутр.	Охол. (Hi/Me/Lo/Ulo)		46 / 34 / 31 / 26	47 / 39 / 36 / 30	47 / 39 / 36 / 30	48 / 41 / 39 / 31
		Обігр. (Hi/Me/Lo/Ulo)		46 / 34 / 31 / 26	47 / 39 / 36 / 29	47 / 39 / 36 / 29	48 / 41 / 38 / 31
	Зовнішн.	Охол./Обігрів		54 / 54	55 / 53	56 / 54	57 / 57
Циркуляція повітря	Внутр.	Охол. (Hi/Me/Lo/Ulo)	$м^3$/хв	28 / 18 / 15 / 12	37 / 26 / 23 / 17	36 / 26 / 23 / 17	38 / 28 / 25 / 18
		Обігр. (Hi/Me/Lo/Ulo)		28 / 18 / 15 / 12	37 / 26 / 23 / 17	36 / 26 / 23 / 17	38 / 28 / 25 / 18
	Зовнішн.	Охол./Обігрів		42 / 42	59 / 55	63 / 55	75 / 79
Розміри	Внутр.	Ш x В x Г	мм	Блок: 840 x 236 x 840 Панель: 950 x 35 x 950	Блок: 840 x 298 x 840 Панель: 950 x 35 x 950		
	Зовнішн.			800(+71) x 640 x 290	880(+88) x 750 x 340		970 x 845 x 370
Міжлапна відстань опор зовнішнього блоку			мм	510	580		
Вага нетто	Внутр.		кг	26(Блок:21 Панель:5)	30(Блок:25 Стандартна панель:5)		
	Зовнішн.			45	57		73
Магістраль	Рідина / Газ		мм(")	6.35(1/4") / 12.7(1/2")	6.35(1/4") / 15.88(5/8")		9.52(3/8") / 15.88(5/8")
Максимальна довжина труб			м	Max.30			
Заводська заправка/дозаправка				Заправлений з заводу на 15 м, дозаправка 20 г/м			15 м, дозаправка 54 г/м
Макс. перепад висот		Зовнішн. вище/нижче	м	Max.20 / Max.20			
Робочий діапазон зовнішніх температур		Охолодження	°C	-15~46			
		Обігрів		-15~20			
Панель				T-PSA-5BW-E, T-PSAE-5BW-E (захист від протягу) T-PSA-5BB-E (чорна), T-PSAE-5BB-E (чорна, захист від протягу)			
Повітряний фільтр				Пластиковий x 1 (багаторазовий, миється)			
Пульт керування (опція)				дротові: RC-ES1, RC-EX3A(D), RC-E5, RCH-E3 бездротові: RCN-T-5BW-E2, RCN-T-5BB-E2 (чорний ІЧ-приймач)			
Опції та аксесуари				Датчик руху LB-T-5BW-E, LB-T-5BB-E (чорний) Wi-Fi-адаптер INWFIMHI001R100			
Підключення живлення				зовнішній блок			
Кабель живлення			$мм^2$	3 x 2.5	3 x 4.0		
Міжблочний кабель			$мм^2$	4 x 1.5			
Номінал автоматичного вимикача			A	30			

ПРИМІТКИ ДЛЯ ВСІХ ТАБЛИЧНИХ ДАНИХ СЕРІЇ FDT:

* Всі можливі комбінації для системи V-Multi та Multi системи дивіться на сторінці 90. Для отримання всіх технічних характеристик для системи V-Multi та Multi системи зверніться до служби технічної підтримки.
* Технічні дані приведені відповідно до стандартів: R410A: ISO-T1 R32: ISO-T1 H1.

Охолодження: внутрішня температура 27 °CDB, 19 °CWB, зовнішня температура 35 °CDB.

Обігрів: внутрішня температура 20 °CDB, зовнішня температура 7 °CDB, 6 °CWB.

* Рівень шуму відображає дані отримані в результаті вимірів виконаних у безлунній камері. У нормальних умовах експлуатації, цей рівень може трохи відрізнятися.

FDTC

4-х поточні компактні касетні блоки

FDTC 40/50/60

Панель для запобігання протягу (опція)

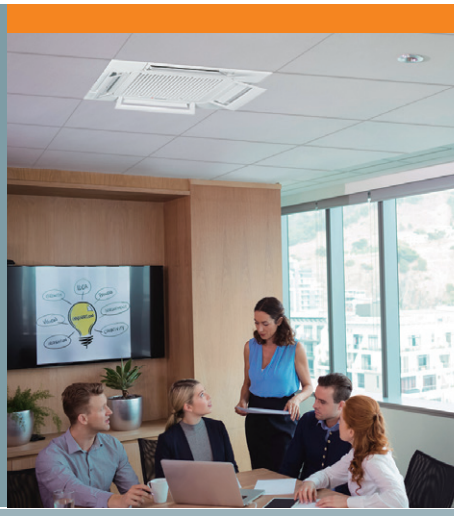

Функція Енерго-збереження · Режим Відпустки · Hi Power · Керування через Wi-Fi (опція) · Безшумна робота · Система керування жалюзі · Улюблений режим

R32 R410A Hybrid

EUROVENT CERTIFIED PERFORMANCE www.eurovent-certification.com

Пульт керування (опція)

Дротові

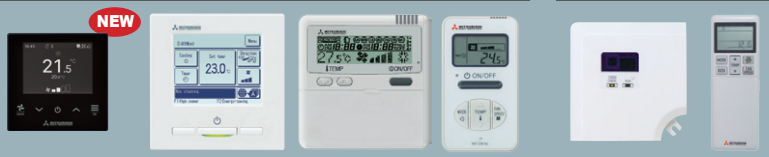

NEW

RC-ES1 · RC-EX3A(D) · RC-E5 · RCH-E3

Бездротовий

RCN-TC-5AW-E3

* Не всі функції доступні з усіма пультами дистанційного керування.

Європейський дизайн та компактні розміри

Інтегрується в стандартну підвісну стелю (600 × 600)

Унікальна структура решітки та біла панель гармонійно поєднуються з інтер'єром приміщення. Цей дизайн був розроблений компанією Zweigrad GmbH & Co. KG у Німеччині.

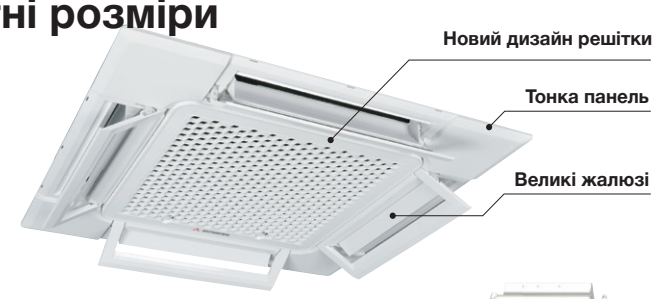

Компактний дизайн

Висота блоку разом з панеллю складає всього 248 мм, що дозволяє встановлювати обладнання в більшості приміщень з підвісною стелею.

□700mm
↓
□620mm

Підміс свіжого повітря (до 180 м³/год)

Свіже повітря можна подавати без додаткових деталей. Якщо свіжого повітря недостатньо, можна використовувати додаткові деталі для збільшення подачі свіжого повітря вдвічі.

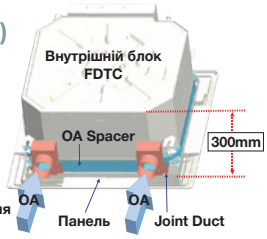

Вставка OA Spacer TC-OAS-E2 (опція)
Фланець Joint Duct TC-OAD-E (опція)

Панель для запобігання протягу (опція)

Кожною із 4-х жалюзі можна керувати індивідуально в усіх режимах роботи. Вони змінюють напрямок потоку повітря та запобігають відчуттю протягу.

Коли панель для запобігання протягу встановлена, користувач може керувати жалюзі використовуючи лише пульти дистанційного керування RC-EX3A, RCN-T-5AW-E2.

Датчик руху (опція)

Новий датчик руху виявляє активність людини. Контроль енергозбереження досягається зміщенням заданої температури відповідно до виявленого типу активності.

LB-TC-5W-E

Індивідуальне керування жалюзі

Відповідно до кімнатних умов, можна керувати індивідуально всіма чотирма напрямками потоку повітря, використовуючи систему регулювання жалюзі.

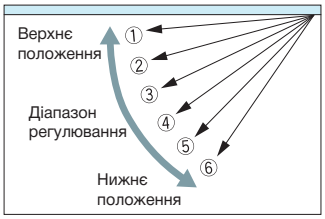

Жалюзі можуть розгойдуватися у верхньому та нижньому положенні заслінки в межах, які встановлюються за допомогою дротового пульта дистанційного керування.

※ Бездротовий пульт дистанційного керування не застосовується для індивідуальної системи керування жалюзі.

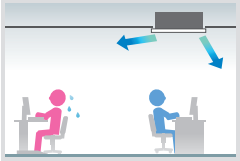

Для людини, яка далеко від внутрішнього блоку

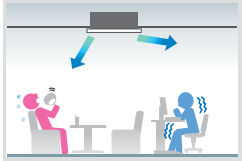

Для обох людей, які відчувають спеку чи холод

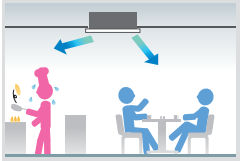

Може охолодити і кухню і гостей

Підходить для високих стель

Потужний повітряний потік забезпечує комфорт, рівномірний розподіл повітря навіть у приміщеннях з високими стелями. Обладнання ідеально підходить для офісів і магазинів з високою стелею.

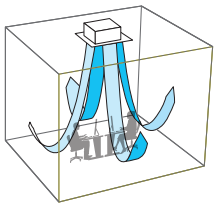

Доступні 8 варіантів комплектації внутрішнього блоку

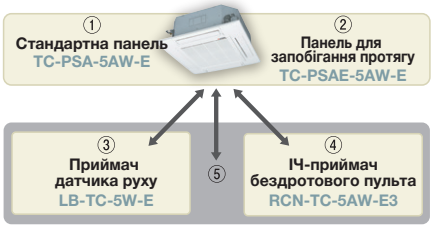

①	Стандартна панель (для підключення дротового пульта ДК)
①+③	Стандартна панель з встановленим датчиком руху
①+④	Стандартна панель з встановленим ІЧ-приймачем
①+⑤	Стандартна панель з встановленим датчиком руху та ІЧ-приймачем
②	Панель для запобігання протягу (для підключення дротового пульта ДК)
②+③	Панель для запобігання протягу з встановленим датчиком руху
②+④	Панель для запобігання протягу з встановленим ІЧ-приймачем
②+⑤	Панель для запобігання протягу з встановленим датчиком руху та ІЧ-приймачем

Зменшення шуму

Новий турбовентилятор та новий вдосконалений теплообмінник дозволили зменшити рівень шуму.

(Рівень звукового тиску в режимі Lo)

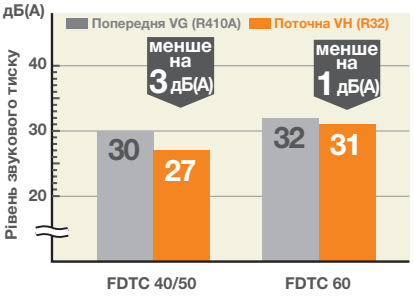

Вбудований дренажний насос

Вбудований дренажний насос дозволяє економити на монтажі та розширює його варіативність. Дренаж можна піднімати до 850 мм від рівня стелі.

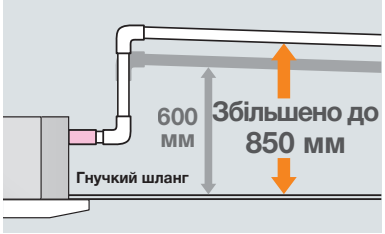

ЗОВНІШНІ БЛОКИ

		Hyper Inverter		
SRC • FDC	R32	40~60ZSX-W1, -W3	71VNX-W	100~140VN(S)X-W
Модель				
Базова заправка		15 м	30 м	
Ширина x Висота x Глибина (мм)		800(+71) x 640 x 290	880(+88) x 750 x 340	970 x 1300 x 370

		Micro Inverter	
FDC	R32	100~140VN(S)A-W	200~280VSA-W
Модель			
Базова заправка		30 м	
Ширина x Висота x Глибина (мм)		970 x 845 x 370	970 x 1505 x 370

ГАБАРИТНІ РОЗМІРИ (мм) - FDTC -

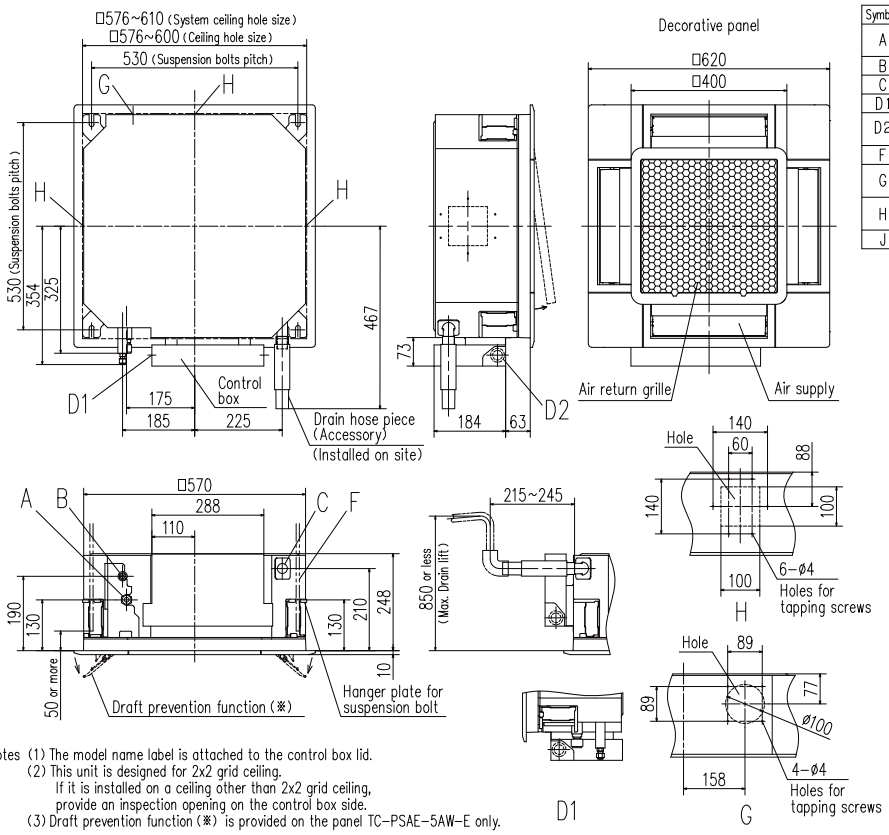

Symbol	Content	
A	Gas piping	φ12.7 (1/2") (Flare)
B	Liquid piping	φ6.35 (1/4") (Flare)
C	Drain piping	VP25 (O.D.32)
D1	Power supply connection	
D2	Remote control code and signal wiring connection	
F	Suspension bolts	(M10 or M8)
G	Outside air opening for ducting	(Knock out)
H	Air outlet opening for ducting	φ125 (Knock out)
J	Inspection opening	450X450

Notes (1) The model name label is attached to the control box lid.
(2) This unit is designed for 2x2 grid ceiling.
If it is installed on a ceiling other than 2x2 grid ceiling, provide an inspection opening on the control box side.
(3) Draft prevention function (※) is provided on the panel TC-PSAE-5AW-E only.

ТЕХНІЧНІ ХАРАКТЕРИСТИКИ -FDTC-

R32				Hyper Inverter			
Модель				FDTC40ZSXW1VH	FDTC50ZSXW2VH	FDTC60ZSXW1VH	FDTC71VNXWPVH
							Подвійна
Внутрішній блок				FDTC40VH	FDTC50VH	FDTC60VH	FDTC40VH x 2
Зовнішній блок				SRC40ZSX-W1	SRC50ZSX-W3	SRC60ZSX-W3	FDC71VNX-W
Електроживлення				1 фаза, 220-240 В, 50 Гц			
Холодопродуктивність (Min~Max)			кВт	4.0 (1.1 ~ 4.7)	5.0 (1.1 ~ 5.6)	5.6 (1.1 ~ 6.3)	7.1 (3.2 ~ 8.0)
Теплопродуктивність (Min~Max)			кВт	4.5 (0.6 ~ 5.4)	5.4 (0.6 ~ 6.3)	6.7 (0.6 ~ 6.7)	8.0 (3.6 ~ 9.0)
Споживана потужність		Охол./Обігрів	кВт	0.98 / 1.13	1.40 / 1.53	1.73 / 2.14	1.73 / 1.83
SEER / SCOP		Охол./Обігрів		6.94 / 4.37	6.52 / 4.30	6.45 / 4.10	6.70 / 4.40
Пусковий струм			A	5	5	5	5
Макс. струм			A	15	15	15	19.1
Рівень звукової потужності	Внутр.	Охол./Обігрів	дБ(А)	59 / 59	59 / 59	60 / 60	59 / 59
	Зовнішн.	Охол./Обігрів	дБ(А)	63 / 62	63 / 62	65 / 65	66 / 66
Рівень звукового тиску	Внутр.	Охол. (Hi/Me/Lo/Ulo)	дБ(А)	44 / 40 / 35 / 27	44 / 40 / 35 / 27	46 / 42 / 38 / 31	44 / 40 / 35 / 27
		Обігр. (Hi/Me/Lo/Ulo)	дБ(А)	44 / 40 / 35 / 27	44 / 40 / 35 / 27	46 / 42 / 38 / 31	44 / 40 / 35 / 27
	Зовнішн.	Охол./Обігрів	дБ(А)	52 / 50	52 / 50	53 / 54	51 / 51
Циркуляція повітря	Внутр.	Охол. (Hi/Me/Lo/Ulo)	м³/хв	13 / 11 / 9 / 7	13 / 11 / 9 / 7	14 / 12 / 10 / 8	13 / 11 / 9 / 7
		Обігр. (Hi/Me/Lo/Ulo)	м³/хв	13 / 11 / 9 / 7	13 / 11 / 9 / 7	14 / 12 / 10 / 8	13 / 11 / 9 / 7
	Зовнішн.	Охол./Обігрів	м³/хв	39 / 33	39 / 33	41.5 / 39	60 / 50
Розміри	Внутр.	Ш x В x Г	мм	Блок: 570 x 248 x 570 Панель: 620 x 10 x 620			
	Зовнішн.	Ш x В x Г	мм	800(+71) x 640 x 290			880(+88) x 750 x 340
Міжлапна відстань опор зовнішнього блоку			мм	510			580
Вага нетто	Внутр.		кг	16.5(Блок:14 Стандартна панель:2.5)			
	Зовнішн.		кг	45			60
Магістраль	Рідина / Газ		мм(")	6.35(1/4") / 12.7(1/2")			9.52(3/8") / 15.88(5/8")
Максимальна довжина труб			м	Max.30			Max.50
Заводська заправка/дозаправка				Заправлений з заводу на 15 м, дозаправка 20 г/м			30 м, дозаправка 54 г/м
Макс. перепад висот		Зовнішн. вище/нижче	м	Max.20 / Max.20			Max.30 / Max.15
Робочий діапазон зовнішніх температур		Охолодження	°C	-15~46			-15~50
		Обігрів	°C	-20~24			-20~20
Панель				TC-PSA-5AW-E (стільникова структура решітки), TC-PSAE-5AW-E (стільникова структура решітки, захист від протягу) TC-PSAG-5AW-E (гратчаста структура решітки), TC-PSAGE-5AW-E (гратчаста структура решітки, захист від протягу)			
Повітряний фільтр				Пластиковий x 1 (багаторазовий, миється)			
Пульт керування (опція)				дротові: RC-ES1, RC-EX3A(D), RC-E5, RCH-E3 бездротовий: RCN-TC-5AW-E3			
Опції та аксесуари				Датчик руху LB-TC-5W-E Wi-Fi-адаптер INWFIMHI001R100 Комплект для підмісу свижого овітря (до 180 м³/год): фланець Joint Duct TC-OAD-E, вставка OA Spacer TC-OAS-E2			
Підключення живлення				зовнішній блок			
Кабель живлення			мм²	3 x 2.5			3 x 4.0
Міжблочний кабель			мм²	4 x 1.5			
Номінал автоматичного вимикача			A	20			30

ТЕХНІЧНІ ХАРАКТЕРИСТИКИ -FDTC-

R32				Micro Inverter					
Модель				FDTC100VNAWPVH	FDTC125VNAWPVH	FDTC140VNAWTVH	FDTC100VSAWPVH	FDTC125VSAWPVH	FDTC140VSAWTVH
				Подвійна		Потрійна	Подвійна		Потрійна
Внутрішній блок				FDTC50VH x 2	FDTC60VH x 2	FDTC50VH x 3	FDTC50VH x 2	FDTC60VH x 2	FDTC50VH x 3
Зовнішній блок				FDC100VNA-W	FDC125VNA-W	FDC140VNA-W	FDC100VSA-W	FDC125VSA-W	FDC140VSA-W
Електроживлення				1 фаза, 220-240 В, 50 Гц			3 фази, 380-415 В, 50 Гц		
Холодопродуктивність (Min~Max)			кВт	10.0 (4.0 ~ 11.2)	12.5 (5.0 ~ 14.0)	13.6 (5.0 ~ 14.5)	10.0 (4.0 ~ 11.2)	12.5 (5.0 ~ 14.0)	13.6 (5.0 ~ 14.5)
Теплопродуктивність (Min~Max)			кВт	11.2 (4.0 ~ 12.5)	14.0 (4.0 ~ 16.0)	15.5 (4.0 ~ 16.5)	11.2 (4.0 ~ 12.5)	14.0 (4.0 ~ 16.0)	15.5 (4.0 ~ 16.5)
Споживана потужність		Охол./Обігрів	кВт	3.15 / 3.05	4.90 / 4.30	4.75 / 4.60	3.15 / 3.05	4.90 / 4.30	4.75 / 4.60
SEER / SCOP		Охол./Обігрів		6.17 / 4.38	6.07 / 4.28	6.01 / 4,08	6.17 / 4.38	6.07 / 4.28	6.01 / 4,08
Пусковий струм			A	5	5	5	5	5	5
Макс. струм			A	24	24	24	15	15	15
Рівень звукової потужності	Внутр.	Охол./Обігрів	дБ(А)	59 / 59	59 / 59	59 / 59	59 / 59	59 / 59	59 / 59
	Зовнішн.	Охол./Обігрів	дБ(А)	69 / 70	71 / 71	72 / 73	69 / 70	71 / 71	72 / 73
Рівень звукового тиску	Внутр.	Охол. (Hi/Me/Lo/Ulo)	дБ(А)	44 / 40 / 35 / 27	44 / 40 / 35 / 27	44 / 40 / 35 / 27	44 / 40 / 35 / 27	44 / 40 / 35 / 27	44 / 40 / 35 / 27
		Обігр. (Hi/Me/Lo/Ulo)	дБ(А)	44 / 40 / 35 / 27	44 / 40 / 35 / 27	44 / 40 / 35 / 27	44 / 40 / 35 / 27	44 / 40 / 35 / 27	44 / 40 / 35 / 27
	Зовнішн.	Охол./Обігрів	дБ(А)	54 / 55	54 / 56	56 / 58	54 / 56	54 / 56	56 / 58
Циркуляція повітря	Внутр.	Охол. (Hi/Me/Lo/Ulo)	м³/хв	13 / 11 / 9 / 7	13 / 11 / 9 / 7	13 / 11 / 9 / 7	13 / 11 / 9 / 7	13 / 11 / 9 / 7	13 / 11 / 9 / 7
		Обігр. (Hi/Me/Lo/Ulo)	м³/хв	13 / 11 / 9 / 7	13 / 11 / 9 / 7	13 / 11 / 9 / 7	13 / 11 / 9 / 7	13 / 11 / 9 / 7	13 / 11 / 9 / 7
	Зовнішн.	Охол./Обігрів	м³/хв	75 / 73	75 / 73	75 / 73	75 / 73	75 / 73	75 / 73
Розміри	Внутр.	Ш x В x Г	мм	Блок: 570 x 248 x 570 Панель: 620 x 10 x 620					
	Зовнішн.	Ш x В x Г	мм	970 x 845 x 370					
Міжлапна відстань опор зовнішнього блоку			мм	580					
Вага нетто	Внутр.		кг	16.5(Блок:14 Стандартна панель:2.5)					
	Зовнішн.		кг	77			78		
Магістраль	Рідина / Газ		мм(")	9.52(3/8") / 15.88(5/8")					
Максимальна довжина труб			м	Max.50					
Заводська заправка/дозаправка				Заправлений з заводу на 30 м, дозаправка 54 г/м					
Макс. перепад висот		Зовнішн. вище/нижче	м	Max.50 / Max.15					
Робочий діапазон зовнішніх температур		Охолодження	°C	-15~50					
		Обігрів	°C	-20~20					
Панель				TC-PSA-5AW-E (стільникова структура решітки), TC-PSAE-5AW-E (стільникова структура решітки, захист від протягу) TC-PSAG-5AW-E (гратчаста структура решітки), TC-PSAGE-5AW-E (гратчаста структура решітки, захист від протягу)					
Повітряний фільтр				Пластиковий x 1 (багаторазовий, миється)					
Пульт керування (опція)				дротові: RC-ES1, RC-EX3A(D), RC-E5, RCH-E3 бездротовий: RCN-TC-5AW-E3					
Опції та аксесуари				Датчик руху LB-TC-5W-E Wi-Fi-адаптер INWFIMHI001R100 Комплект для підмісу свижого овітря (до 180 м³/год): фланець Joint Duct TC-OAD-E, вставка OA Spacer TC-OAS-E2					
Підключення живлення				зовнішній блок					
Кабель живлення			мм²	3 x 6.0			4 x 4.0, 1 x 1.5		
Міжблочний кабель			мм²	4 x 1.5					
Номінал автоматичного вимикача			A	30			20		

ПРИМІТКИ ДЛЯ ВСІХ ТАБЛИЧНИХ ДАНИХ СЕРІЇ FDTC:

* Всі можливі комбінації для системи V-Multi та Multi системи дивіться на сторінці 90. Для отримання всіх технічних характеристик для системи V-Multi та Multi системи зверніться до служби технічної підтримки.
* Технічні дані приведені відповідно до стандартів: R410A: ISO-T1 R32: ISO-T1 H1.

Охолодження: внутрішня температура 27 °CDB, 19 °CWB, зовнішня температура 35 °CDB.

Обігрів: внутрішня температура 20 °CDB, зовнішня температура 7 °CDB, 6 °CWB.

* Рівень шуму відображає дані отримані в результаті вимірів виконаних у безлунній камері. У нормальних умовах експлуатації, цей рівень може трохи відрізнятися.

FDU Канальні високого статичного тиску

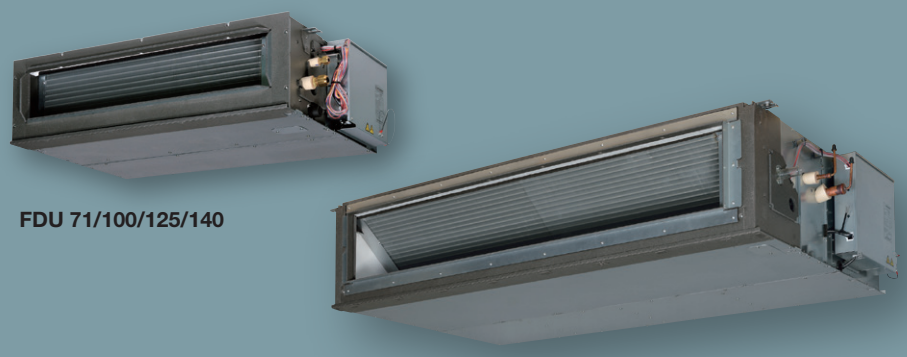

FDU 71/100/125/140

FDU 200/250/280

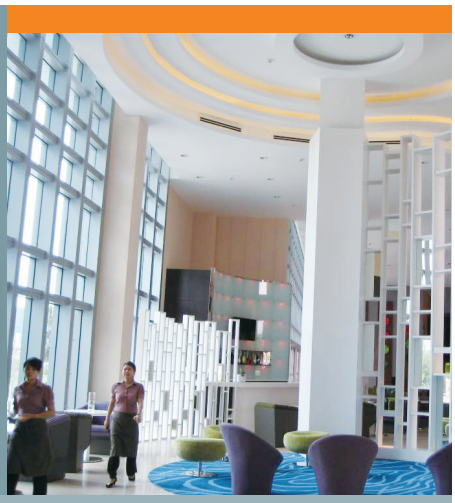

Функція Енерго-збереження

Автоматична робота

Безшумна робота

Керування через Wi-Fi (опція)

Hi Power

Таймер Сну / Тижневий Ліміт потужності

Само-діагностика

R32 R410A Hybrid

EUROVENT CERTIFIED PERFORMANCE www.eurovent-certification.com

Пульт керування (опція)

Дротові

Бездротовий

RC-ES1 RC-EX3A(D) RC-E5 RCH-E3 RCN-KIT4-E2

* Не всі функції доступні з усіма пультами дистанційного керування.

Контроль зовнішнього статичного тиску (E.S.P.)

Зовнішній статичний тиск (E.S.P.) можна встановити вручну на дротовому пульті керування. Внутрішній блок контролюватиме швидкість обертання вентилятора, щоб підтримувати номінальний об'єм потоку повітря при кожному встановленні швидкості вентилятора.

RC-E5
Кнопка E.S.P.

Налаштування No	No.8	No.9	No.10	No.11	No.12	No.13	No.14	No.15
E.S.P.	80 Па	90 Па	100 Па	110 Па	120 Па	130 Па	140 Па	150 Па

*Діапазон 80~150 Па – заводське налаштування.
Діапазон 10~200 Па – необхідно активувати перемикач SW8-4 на платі.

Розширення діапазону зовнішнього статичного тиску

Раніше
10~130 Па

Тепер
10~200 Па

Датчик руху (опція)

Новий датчик руху виявляє активність людини.
Контроль енергозбереження досягається зміщенням заданої температури відповідно до виявленого типу активності.

LB-KIT

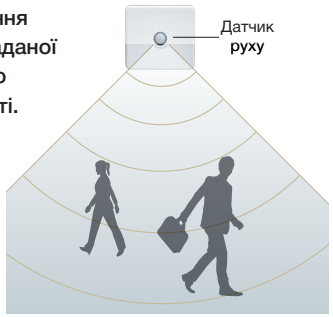

Висока ефективність

Енергоефективність підвищилась за рахунок використання інверторного двигуна вентилятора та високоефективного теплообмінника.

20 кВт

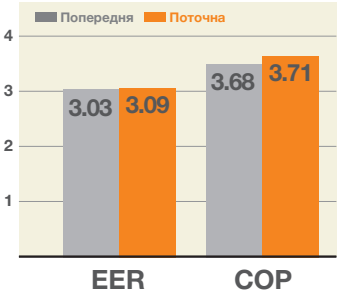

25 кВт

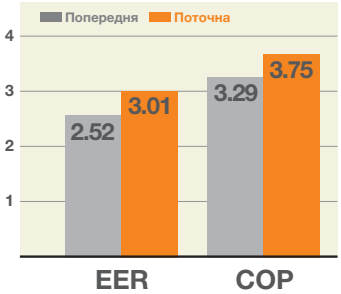

Зменшення шуму

Тиха робота досягається завдяки використанню інверторних двигунів вентиляторів.

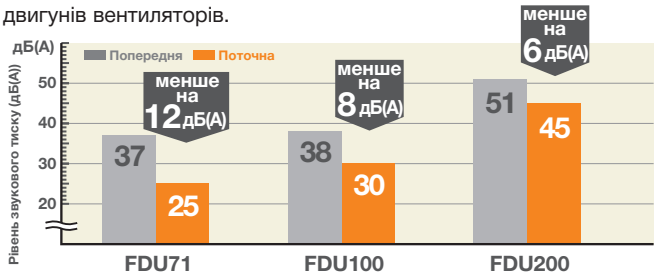

Прозоре вікно огляду

Стан забруднення дренажного піддону можна перевірити без його демонтажу через це прозоре оглядове вікно.

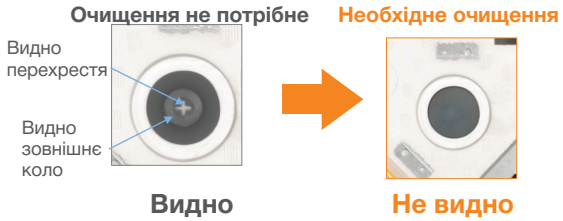

Спрощення обслуговування

Вентилятор (крильчатка і двигун) можна витягнути з правого боку блоку. Технічне обслуговування може бути проведене з правого боку або знизу.

Вбудований дренажний насос

Вбудований дренажний насос дозволяє економити на монтажі та розширює його варіативність. Дренаж можна піднімати на висоту до 600 мм. Встановлений в моделях FDU71/100/125/140.

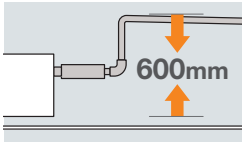

AIRZONE. Комплексне рішення: зональна система кондиціонування типу Plug & Play.

(Доступна для FDU71~140)

AIRZONE Company: AIRZONE
URL:http://www.airzone.es

Адаптер для круглих повітропроводів

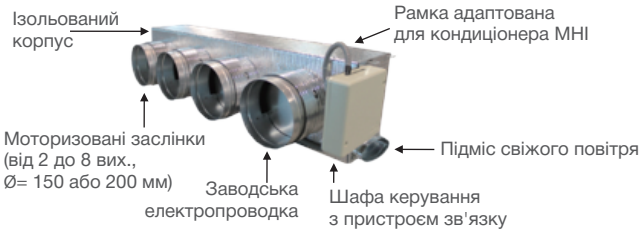

ЗОВНІШНІ БЛОКИ

		Hyper Inverter	
FDC	R32	71VNX-W	100~140VN(S)X-W
Модель			
Базова заправка		30 м	
Ширина x Висота x Глибина (мм)		880(+88) x 750 x 340	970 x 1300 x 370

		Micro Inverter		Standard Inverter	
FDC	R32	100~140VN(S)A-W	200~280VSA-W	71VNP-W	90~100VNP-W
Модель					
Базова заправка		30 м		15 м	
Ширина x Висота x Глибина (мм)		970 x 845 x 370	970 x 1505 x 370	800(+71) x 640 x 290	880(+88) x 750 x 340

ГАБАРИТНІ РОЗМІРИ (мм) - FDU -

Модель FDU71VH

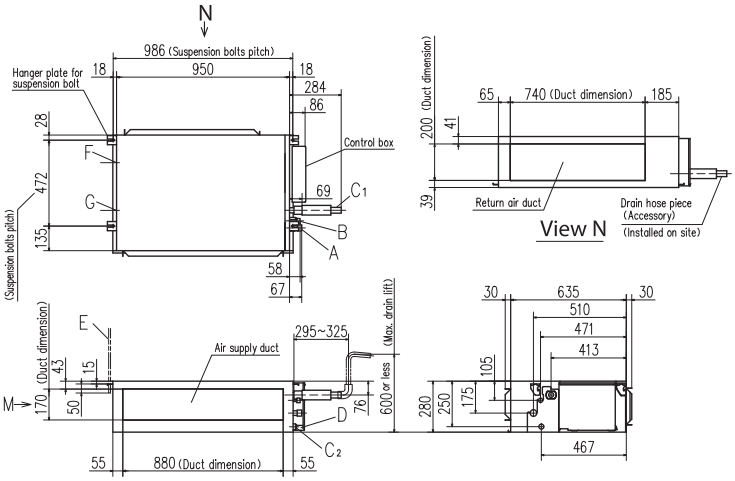

Symbol	Content	
A	Gas piping	ϕ15.88 (5/8") (Flare)
B	Liquid piping	ϕ9.52 (3/8") (Flare)
C1	Drain piping	VP25 (O.D.32)
C2	Drain piping (Gravity drainage)	VP20
D	Hole for wiring	
E	Suspension bolts	M10
F	Outside air opening for ducting	(Knock out)
G	Air outlet opening for ducting	(Knock out)
H	Inspection opening	(450X450)

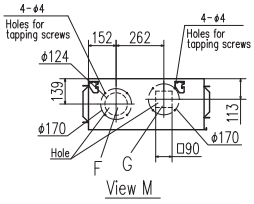

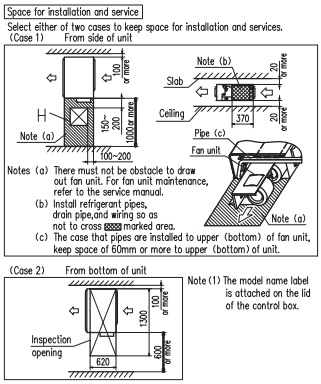

Моделі FDU100VH,125VH,140VH

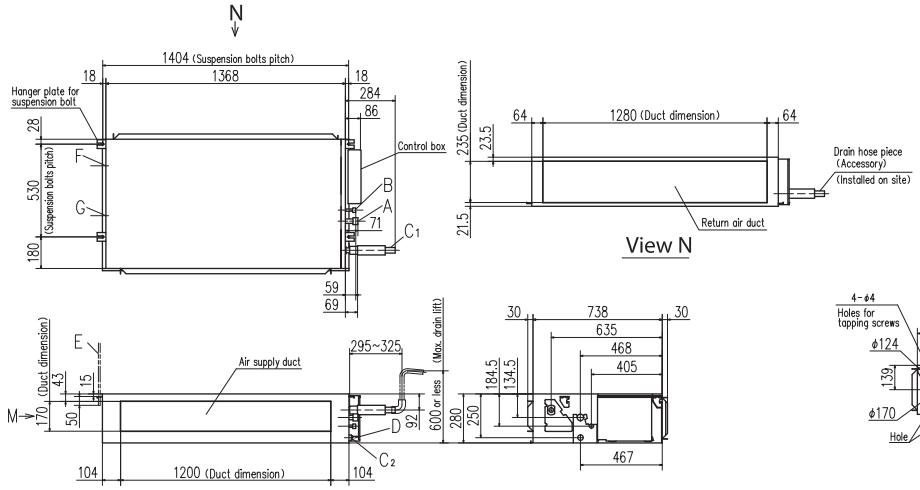

Symbol	Content	
A	Gas piping	ϕ15.88 (5/8") (Flare)
B	Liquid piping	ϕ9.52 (3/8") (Flare)
C1	Drain piping	VP25 (O.D.32)
C2	Drain piping (Gravity drainage)	VP20
D	Hole for wiring	
E	Suspension bolts	M10
F	Outside air opening for ducting	(Knock out)
G	Air outlet opening for ducting	(Knock out)
H	Inspection opening	(450X450)

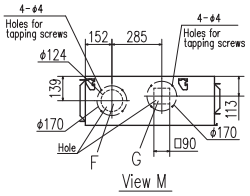

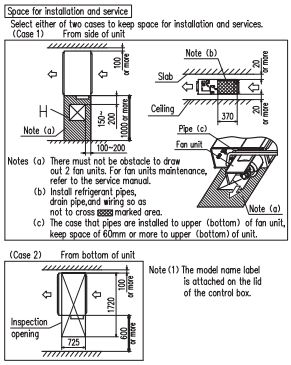

Моделі FDU200VH,250VH,280VH

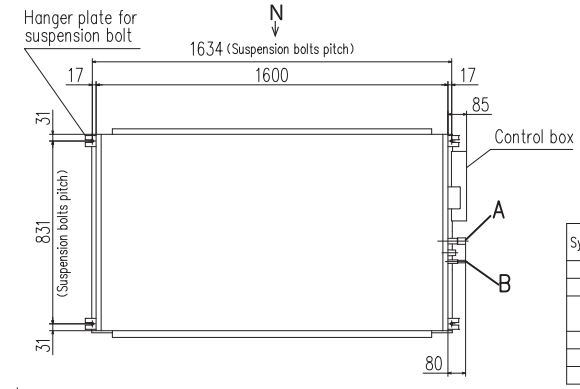

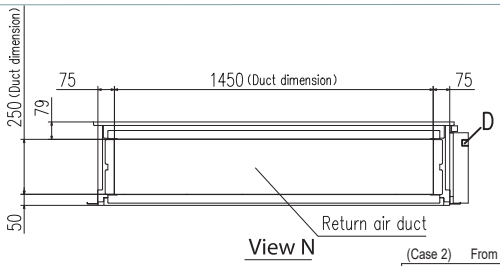

Symbol	Content		
	MODEL	200	250, 280
A	Gas piping	ϕ25.4 (1") (Brazing)	
B	Liquid piping	ϕ9.52 (3/8") (Brazing)	ϕ12.7 (1/2") (Brazing)
C	Drain piping (Gravity drainage)	VP25 (O.D.32)	
D	Hole for wiring		
E	Suspension bolts	M10	
F	Inspection hole	(450X450)	

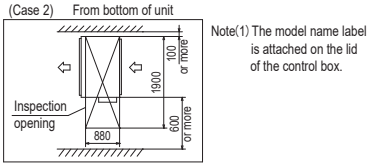

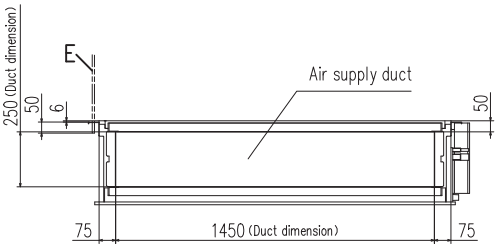

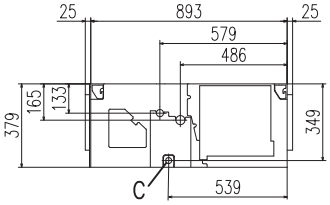

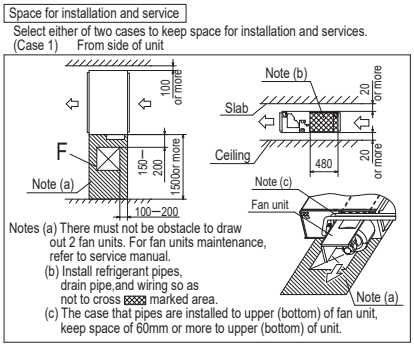

ТЕХНІЧНІ ХАРАКТЕРИСТИКИ -FDU-

R32				Hyper Inverter			
Модель				FDU71VNXWVH	FDU100VNXWVH	FDU125VNXWVH	FDU140VNXWVH
Внутрішній блок				FDU71VH	FDU100VH	FDU125VH	FDU140VH
Зовнішній блок				FDC71VNX-W	FDC100VNX-W	FDC125VNX-W	FDC140VNX-W
Електроживлення				1 фаза, 220-240 В, 50 Гц			
Холодопродуктивність (Min~Max)			кВт	7.1 (3.2 ~ 8.0)	10.0 (3.5 ~ 11.2)	12.5 (3.5 ~ 14.0)	14.0 (3.5 ~ 16.0)
Теплопродуктивність (Min~Max)			кВт	8.0 (3.6 ~ 9.0)	11.2 (2.7 ~ 12.5)	14.0 (2.7 ~ 17.0)	16.0 (2.7 ~ 18.0)
Споживана потужність		Охол./Обігрів	кВт	1.77 / 1.78	2.59 / 2.63	3.49 / 3.61	4.22 / 4.22
SEER / SCOP		Охол./Обігрів		6.89 / 4.47	6.29 / 4.13	6.10 / 4.06	5.79 / 3.99
Пусковий струм			A	5	5	5	5
Макс. струм				20	26	28	30
Рівень звукової потужності	Внутр.	Охол./Обігрів	дБ(А)	65 / 65	65 / 65	67 / 67	70 / 70
	Зовнішн.	Охол./Обігрів		66 / 66	67 / 67	68 / 70	69 / 71
Рівень звукового тиску	Внутр.	Охол. (Hi/Me/Lo/Ulo)		38 / 33 / 29 / 25	44 / 38 / 36 / 30	45 / 40 / 34 / 29	47 / 40 / 35 / 30
		Обігр. (Hi/Me/Lo/Ulo)		38 / 33 / 29 / 25	44 / 38 / 36 / 30	45 / 40 / 34 / 29	47 / 40 / 35 / 30
	Зовнішн.	Охол./Обігрів		51 / 51	53 / 51	53 / 54	54 / 54
Циркуляція повітря	Внутр.	Охол. (Hi/Me/Lo/Ulo)	$м^3$/хв	24 / 19 / 15 / 10	36 / 28 / 25 / 19	39 / 32 / 26 / 20	48 / 35 / 28 / 22
		Обігр. (Hi/Me/Lo/Ulo)		24 / 19 / 15 / 10	36 / 28 / 25 / 19	39 / 32 / 26 / 20	48 / 35 / 28 / 22
	Зовнішн.	Охол./Обігрів		60 / 50	100 / 100	100 / 100	100 / 100
Зовнішній статичний тиск			Па	Стандартний: 35 Max: 200	Стандартний: 60 Max: 200		
Розміри	Внутр.	Ш x В x Г	мм	950 x 280 x 635	1370 x 280 x 740		
	Зовнішн.			880(+88) x 750 x 340	970 x 1300 x 370		
Міжлапна відстань опор зовнішнього блоку			мм	580			
Вага нетто	Внутр.		кг	34	54		
	Зовнішн.			60	97		
Магістраль	Рідина / Газ		мм(")	9.52(3/8") / 15.88(5/8")	9.52(3/8") / 15.88(5/8")		
Максимальна довжина труб			м	Max.50	Max.100		
Заводська заправка/дозаправка				Заправлений з заводу на 30 м, дозаправка 54 г/м			
Макс. перепад висот		Зовнішн. вище/нижче	м	Max.30 / Max.15	Max.50 / Max.15		
Робочий діапазон зовнішніх температур		Охолодження	°C	-15~50			
		Обігрів		-20~20			
Повітряний фільтр				Купується на місці			
Пульт керування (опція)				дротові: RC-ES1, RC-EX3A(D), RC-E5, RCH-E3 бездротовий: RCN-KIT4-E2			
Опції та аксесуари				Датчик руху LB-KIT2 Wi-Fi-адаптер INWFIMHI001R100			
Підключення живлення				зовнішній блок			
Кабель живлення			$мм^2$	3 x 4.0	3 x 6.0		
Міжблочний кабель			$мм^2$	4 x 1.5	4 x 1.5		
Номінал автоматичного вимикача			A	30	30		

R32				Hyper Invert		
Модель				FDU100VSXWVH	FDU125VSXWVH	FDU140VSXWVH
Внутрішній блок				FDU100VH	FDU125VH	FDU140VH
Зовнішній блок				FDC100VSX-W	FDC125VSX-W	FDC140VSX-W
Електроживлення				3 фази, 380-415 В, 50 Гц		
Холодопродуктивність (Min~Max)			кВт	10.0 (3.5 ~ 11.2)	12.5 (3.5 ~ 14.0)	14.0 (3.5 ~ 16.0)
Теплопродуктивність (Min~Max)			кВт	11.2 (2.7 ~ 16.0)	14.0 (2.7 ~ 18.0)	16.0 (2.7 ~ 20.0)
Споживана потужність		Охол./Обігрів	кВт	2.59 / 2.63	3.49 / 3.61	4.22 / 4.22
SEER / SCOP		Охол./Обігрів		6.29 / 4.13	6.10 / 3.92	5.79 / 3.88
Пусковий струм			A	5	5	5
Макс. струм				15	26	17
Рівень звукової потужності	Внутр.	Охол./Обігрів	дБ(А)	65 / 65	67 / 67	70 / 70
	Зовнішн.	Охол./Обігрів		67 / 67	68 / 70	69 / 71
Рівень звукового тиску	Внутр.	Охол. (Hi/Me/Lo/Ulo)		44 / 38 / 36 / 30	45 / 40 / 34 / 29	47 / 40 / 35 / 30
		Обігр. (Hi/Me/Lo/Ulo)		44 / 38 / 36 / 30	45 / 40 / 34 / 29	47 / 40 / 35 / 30
	Зовнішн.	Охол./Обігрів		53 / 51	53 / 54	54 / 54
Циркуляція повітря	Внутр.	Охол. (Hi/Me/Lo/Ulo)	$м^3$/хв	36 / 28 / 25 / 19	39 / 32 / 26 / 20	48 / 35 / 28 / 22
		Обігр. (Hi/Me/Lo/Ulo)		36 / 28 / 25 / 19	39 / 32 / 26 / 20	48 / 35 / 28 / 22
	Зовнішн.	Охол./Обігрів		100 / 100	100 / 100	100 / 100
Зовнішній статичний тиск			Па	Стандартний: 60 Max: 200		
Розміри	Внутр.	Ш x В x Г	мм	1370 x 280 x 740		
	Зовнішн.			970 x 1300 x 370		
Міжлапна відстань опор зовнішнього блоку			мм	580		
Вага нетто	Внутр.		кг	54		
	Зовнішн.			99		
Магістраль	Рідина / Газ		мм(")	9.52(3/8") / 15.88(5/8")		
Максимальна довжина труб			м	Max.100		
Заводська заправка/дозаправка				Заправлений з заводу на 30 м, дозаправка 54 г/м		
Макс. перепад висот		Зовнішн. вище/нижче	м	Max.50 / Max.15		
Робочий діапазон зовнішніх температур		Охолодження	°C	-15~50		
		Обігрів		-20~20		
Повітряний фільтр				Купується на місці		
Пульт керування (опція)				дротові: RC-ES1, RC-EX3A(D), RC-E5, RCH-E3 бездротовий: RCN-KIT4-E2		
Опції та аксесуари				Датчик руху LB-KIT2 Wi-Fi-адаптер INWFIMHI001R100		
Підключення живлення				зовнішній блок		
Кабель живлення			$мм^2$	4 x 4.0, 1 x 1.5		
Міжблочний кабель			$мм^2$	4 x 1.5		
Номінал автоматичного вимикача			A	20		

ТЕХНІЧНІ ХАРАКТЕРИСТИКИ -FDU-

R32				Micro Inverter		
Модель				FDU100VNAWVH	FDU125VNAWVH	FDU140VNAWVH
Внутрішній блок				FDU100VH	FDU125VH	FDU140VH
Зовнішній блок				FDC100VNA-W	FDC125VNA-W	FDC140VNA-W
Електроживлення				1 фаза, 220-240 В, 50 Гц		
Холодопродуктивність (Min~Max)			кВт	10.0 (4.0 ~ 11.2)	12.5 (5.0 ~ 14.0)	13.6 (5.0 ~ 14.5)
Теплопродуктивність (Min~Max)			кВт	11.2 (4.0 ~ 12.5)	14.0 (4.0 ~ 16.0)	15.5 (4.0 ~ 16.5)
Споживана потужність		Охол./Обігрів	кВт	2.99 / 2.66	4.36 / 3.69	5.13 / 4.21
SEER / SCOP		Охол./Обігрів		6.11 / 4.19	5.57 / 4.13	5.30 / 4.01
Пусковий струм			A	5	5	5
Макс. струм				26	26	27
Рівень звукової потужності	Внутр.	Охол./Обігрів	дБ(A)	65 / 65	67 / 67	70 / 70
	Зовнішн.	Охол./Обігрів		69 / 70	71 / 71	72 / 73
Рівень звукового тиску	Внутр.	Охол. (Hi/Me/Lo/Ulo)		44 / 38 / 36 / 30	45 / 40 / 34 / 29	47 / 40 / 35 / 30
		Обігр. (Hi/Me/Lo/Ulo)		44 / 38 / 36 / 30	45 / 40 / 34 / 29	47 / 40 / 35 / 30
	Зовнішн.	Охол./Обігрів		54 / 55	54 / 56	56 / 58
Циркуляція повітря	Внутр.	Охол. (Hi/Me/Lo/Ulo)	$м^3$/хв	36 / 28 / 25 / 19	39 / 32 / 26 / 20	48 / 35 / 28 / 22
		Обігр. (Hi/Me/Lo/Ulo)		36 / 28 / 25 / 19	39 / 32 / 26 / 20	48 / 35 / 28 / 22
	Зовнішн.	Охол./Обігрів		75 / 73	75 / 73	75 / 73
Зовнішній статичний тиск			Па	Стандартний: 60 Max: 200		
Розміри	Внутр.	Ш x В x Г	мм	1370 x 280 x 740		
	Зовнішн.			970 x 845 x 370		
Міжлапна відстань опор зовнішнього блоку			мм	580		
Вага нетто	Внутр.		кг	54		
	Зовнішн.			77		
Магістраль	Рідина / Газ		мм(")	9.52(3/8") / 15.88(5/8")		
Максимальна довжина труб			м	Max.50		
Заводська заправка/дозаправка				Заправлений з заводу на 30 м, дозаправка 54 г/м		
Макс. перепад висот		Зовнішн. вище/нижче	м	Max.50 / Max.15		
Робочий діапазон зовнішніх температур		Охолодження	°C	-15~50		
		Обігрів		-20~20		
Повітряний фільтр				Купується на місці		
Пульт керування (опція)				дротові: RC-ES1, RC-EX3A(D), RC-E5, RCH-E3 бездротовий: RCN-KIT4-E2		
Опції та аксесуари				Датчик руху LB-KIT2 Wi-Fi-адаптер INWFIMHI001R100		
Підключення живлення				зовнішній блок		
Кабель живлення			$мм^2$	3 x 6.0		
Міжблочний кабель			$мм^2$	4 x 1.5		
Номінал автоматичного вимикача			A	30		

R32				Micro Inverter		
Модель				FDU100VSAWVH	FDU125VSAWVH	FDU140VSAWVH
Внутрішній блок				FDU100VH	FDU125VH	FDU140VH
Зовнішній блок				FDC100VSA-W	FDC125VSA-W	FDC140VSA-W
Електроживлення				3 фази, 380-415 В, 50 Гц		
Холодопродуктивність (Min~Max)			кВт	10.0 (4.0 ~ 11.2)	12.5 (5.0 ~ 14.0)	13.6 (5.0 ~ 14.5)
Теплопродуктивність (Min~Max)			кВт	11.2 (4.0 ~ 12.5)	14.0 (4.0 ~ 16.0)	15.5 (4.0 ~ 16.5)
Споживана потужність		Охол./Обігрів	кВт	2.99 / 2.66	4.36 / 3.69	5.13 / 4.21
SEER / SCOP		Охол./Обігрів		6.11 / 4.19	5.57 / 4.13	5.30 / 4.01
Пусковий струм			A	5	5	5
Макс. струм				17	17	18
Рівень звукової потужності	Внутр.	Охол./Обігрів	дБ(A)	65 / 65	67 / 67	70 / 70
	Зовнішн.	Охол./Обігрів		69 / 70	71 / 71	72 / 73
Рівень звукового тиску	Внутр.	Охол. (Hi/Me/Lo/Ulo)		44 / 38 / 36 / 30	45 / 40 / 34 / 29	47 / 40 / 35 / 30
		Обігр. (Hi/Me/Lo/Ulo)		44 / 38 / 36 / 30	45 / 40 / 34 / 29	47 / 40 / 35 / 30
	Зовнішн.	Охол./Обігрів		54 / 65	54 / 56	56 / 58
Циркуляція повітря	Внутр.	Охол. (Hi/Me/Lo/Ulo)	$м^3$/хв	36 / 28 / 25 / 19	39 / 32 / 26 / 20	48 / 35 / 28 / 22
		Обігр. (Hi/Me/Lo/Ulo)		36 / 28 / 25 / 19	39 / 32 / 26 / 20	48 / 35 / 28 / 22
	Зовнішн.	Охол./Обігрів		75 / 73	75 / 73	75 / 73
Зовнішній статичний тиск			Па	Стандартний: 60 Max: 200		
Розміри	Внутр.	Ш x В x Г	мм	1370 x 280 x 740		
	Зовнішн.			970 x 845 x 370		
Міжлапна відстань опор зовнішнього блоку			мм	580		
Вага нетто	Внутр.		кг	54		
	Зовнішн.			78		
Магістраль	Рідина / Газ		мм(")	9.52(3/8") / 15.88(5/8")		
Максимальна довжина труб			м	Max.50		
Заводська заправка/дозаправка				Заправлений з заводу на 30 м, дозаправка 54 г/м		
Макс. перепад висот		Зовнішн. вище/нижче	м	Max.50 / Max.15		
Робочий діапазон зовнішніх температур		Охолодження	°C	-15~50		
		Обігрів		-20~20		
Повітряний фільтр				Купується на місці		
Пульт керування (опція)				дротові: RC-ES1, RC-EX3A(D), RC-E5, RCH-E3 бездротовий: RCN-KIT4-E2		
Опції та аксесуари				Датчик руху LB-KIT2 Wi-Fi-адапХтер INWFIMHI001R100		
Підключення живлення				зовнішній блок		
Кабель живлення			$мм^2$	4 x 4.0, 1 x 1.5		
Міжблочний кабель			$мм^2$	4 x 1.5		
Номінал автоматичного вимикача			A	20		

ТЕХНІЧНІ ХАРАКТЕРИСТИКИ -FDU-

R32				Micro Inverter		
Модель				FDU200VSAWVH	FDU250VSAWVH	FDU280VSAWVH
Внутрішній блок				FDU200VH	FDU250VH	FDU280VH
Зовнішній блок				FDC200VSA-W	FDC250VSA-W	FDC280VSA-W
Електроживлення				3 фази, 380-415 В, 50 Гц		
Холодопродуктивність (Min~Max)			кВт	20.0 (7.2 ~ 22.4)	25.0 (7.2 ~ 28.0)	27.0 (6.9 ~ 31.5)
Теплопродуктивність (Min~Max)			кВт	22.4 (6.5 ~ 25.0)	28.0 (6.7 ~ 31.5)	30.0 (6.9 ~ 33.5)
Споживана потужність		Охол./Обігрів	кВт	6.15 / 5.67	8.25 / 7.55	9.15 / 9.12
SEER / SCOP		Охол./Обігрів		5.10 / 3.55	4.88 / 3.54	3.92 / 3.70
Пусковий струм			A	5	5	5
Макс. струм			A	23	25	25
Рівень звукової потужності	Внутр.	Охол./Обігрів	дБ(А)	78 / 78	78 / 78	78 / 78
	Зовнішн.	Охол./Обігрів	дБ(А)	72 / 74	73 / 75	75 / 77
Рівень звукового тиску	Внутр.	Охол. (Hi/Me/Lo/Ulo)	дБ(А)	52 / 50 / 47 / 45	52 / 50 / 47 / 45	52 / 50 / 47 / 45
		Обігр. (Hi/Me/Lo/Ulo)	дБ(А)	52 / 50 / 47 / 44	52 / 50 / 47 / 44	52 / 50 / 47 / 44
	Зовнішн.	Охол./Обігрів	дБ(А)	58 / 59	58 / 62	61 / 63
Циркуляція повітря	Внутр.	Охол. (Hi/Me/Lo/Ulo)	$м^3$/хв	80 / 72 / 64 / 56	80 / 72 / 64 / 56	80 / 72 / 64 / 56
		Обігр. (Hi/Me/Lo/Ulo)	$м^3$/хв	80 / 72 / 64 / 56	80 / 72 / 64 / 56	80 / 72 / 64 / 56
	Зовнішн.	Охол./Обігрів	$м^3$/хв	148 / 134	148 / 153	136 / 140
Зовнішній статичний тиск			Па	Стандартний: 72 Max: 200		
Розміри	Внутр.	Ш x В x Г	мм	1600 x 379 x 893		
	Зовнішн.	Ш x В x Г	мм	970 x 1505 x 370		
Міжлапна відстань опор зовнішнього блоку			мм	580		
Вага нетто	Внутр.		кг	88		
	Зовнішн.		кг	144	145	155
Магістраль	Рідина / Газ		мм(")	9.52(3/8")* / 22.22(7/8")** * 12.7(1/2") при довжині магістралі більше 40 м ** 25.4(1") чи 28.58(1·1/8") при довжині магістралі більше 35 м	12.7(1/2") / 22.22(7/8")** ** 25.4(1") чи 28.58(1·1/8") при довжині магістралі більше 35 м	
Максимальна довжина труб			м	Max.70		Max.60
Заводська заправка/дозаправка				Заправлений з заводу на 30 м. Для отримання інформації по дозаправці зверніться до служби технічної підтримки.		
Макс. перепад висот		Зовнішн. вище/нижче	м	Max.50 / Max.15		
Робочий діапазон зовнішніх температур		Охолодження	°C	-15~50		
		Обігрів	°C	-20~20		
Повітряний фільтр				Купується на місці		
Пульт керування (опція)				дротові: RC-ES1, RC-EX3A(D), RC-E5, RCH-E3 бездротовий: RCN-KIT4-E2		
Опції та аксесуари				Датчик руху LB-KIT2 Wi-Fi-адаптер INWFIMHI001R100		
Підключення живлення				зовнішній блок		
Кабель живлення			$мм^2$	4 x 6.0, 1 x 1.5		
Міжблочний кабель			$мм^2$	4 x 1.5		
Номінал автоматичного вимикача			A	30		

R32				Standard Inverter			
Модель				FDU71VNPWVH	FDU90VNPWVH	FDU100VNPWVH	FDU125VNPWVH
Внутрішній блок				FDU71VH	FDU100VH	FDU100VH	FDU125VH
Зовнішній блок				FDC71VNP-W	FDC90VNP-W	FDC100VNP-W	FDC125VNP-W
Електроживлення				1 фаза, 220-240 В, 50 Гц			
Холодопродуктивність (Min~Max)			кВт	7.1 (1.5 ~ 7.3)	9.0 (2.1 ~ 9.5)	10.0 (2.1 ~ 10.2)	12.1 (5.0 ~ 12.1)
Теплопродуктивність (Min~Max)			кВт	7.1 (1.1 ~ 7.3)	9.0 (1.7 ~ 9.5)	10.0 (2.1 ~ 10.4)	12.1 (4.0 ~ 13.3)
Споживана потужність		Охол./Обігрів	кВт	2.60 / 1.89	2.62 / 1.98	3.08 / 2.45	3.85 / 3.28
SEER / SCOP		Охол./Обігрів		5.86 / 4.12	6.55 / 4.22	6.11 / 4.13	5.50 / 4.01
Пусковий струм			A	5	5	5	5
Макс. струм			A	15.8	19	19	20
Рівень звукової потужності	Внутр.	Охол./Обігрів	дБ(А)	65 / 65	65 / 65	65 / 65	67 / 67
	Зовнішн.	Охол./Обігрів	дБ(А)	67 / 67	67 / 66	68 / 67	73 / 72
Рівень звукового тиску	Внутр.	Охол. (Hi/Me/Lo/Ulo)	дБ(А)	38 / 33 / 29 / 25	44 / 38 / 36 / 30	44 / 38 / 36 / 30	45 / 40 / 34 / 29
		Обігр. (Hi/Me/Lo/Ulo)	дБ(А)	38 / 33 / 29 / 25	44 / 38 / 36 / 30	44 / 38 / 36 / 30	45 / 40 / 34 / 29
	Зовнішн.	Охол./Обігрів	дБ(А)	54 / 54	55 / 53	56 / 54	57 / 57
Циркуляція повітря	Внутр.	Охол. (Hi/Me/Lo/Ulo)	$м^3$/хв	24 / 19 / 15 / 10	36 / 28 / 25 / 19	36 / 28 / 25 / 19	39 / 32 / 26 / 20
		Обігр. (Hi/Me/Lo/Ulo)	$м^3$/хв	24 / 19 / 15 / 10	36 / 28 / 25 / 19	36 / 28 / 25 / 19	39 / 32 / 26 / 20
	Зовнішн.	Охол./Обігрів	$м^3$/хв	42 / 42	59 / 55	63 / 55	75 / 79
Зовнішній статичний тиск			Па	Стандартний: 35 Max: 200	Стандартний: 60 Max: 200		
Розміри	Внутр.	Ш x В x Г	мм	950 x 280 x 635	1370 x 280 x 740		
	Зовнішн.	Ш x В x Г	мм	800(+71) x 640 x 290	880(+88) x 750 x 340		970 x 845 x 370
Міжлапна відстань опор зовнішнього блоку			мм	510	580		
Вага нетто	Внутр.		кг	34	54		
	Зовнішн.		кг	45	57		73
Магістраль	Рідина / Газ		мм(")	6.35(1/4") / 12.7(1/2")	6.35(1/4") / 15.88(5/8")		9.52(3/8") / 15.88(5/8")
Максимальна довжина труб			м	Max.30	Max.30		
Заводська заправка/дозаправка				Заправлений з заводу на 15 м, дозаправка 20 г/м			15 м, дозаправка 54 г/м
Макс. перепад висот		Зовнішн. вище/нижче	м	Max.20 / Max.20	Max.20 / Max.20		
Робочий діапазон зовнішніх температур		Охолодження	°C	-15~46			
		Обігрів	°C	-15~20			
Повітряний фільтр				Купується на місці			
Пульт керування (опція)				дротові: RC-ES1, RC-EX3A(D), RC-E5, RCH-E3 бездротовий: RCN-KIT4-E2			
Опції та аксесуари				Датчик руху LB-KIT2 Wi-Fi-адаптер INWFIMHI001R100			
Підключення живлення				зовнішній блок			
Кабель живлення			$мм^2$	3 x 2.5	3 x 4.0		
Міжблочний кабель			$мм^2$	4 x 1.5			
Номінал автоматичного вимикача			A	30			

FDUM

Канальні низького та середнього статичного тиску

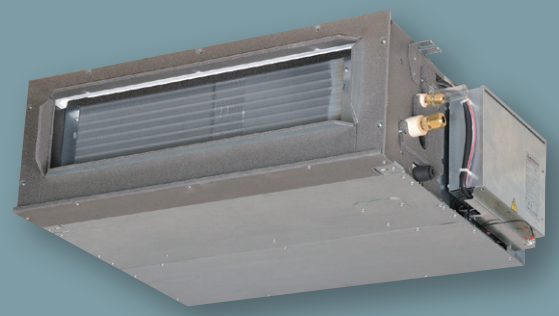

FDUM 40/50/60/71/100/125/140

Фільтр (опція)

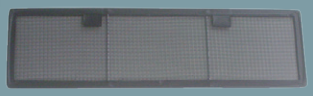

UM-FL1EF : для 40, 50
UM-FL2EF : для 60, 71
UM-FL3EF : для 100, 125, 140
втрата статичного тиску: 5 Па

Функція Енерго-збереження
Автоматична робота
Безшумна робота
Керування через Wi-Fi (опція)
Hi Power
Таймер Сну / Тижневий Ліміт потужності
Само-діагностика

R32 R410A Hybrid

EUROVENT CERTIFIED PERFORMANCE www.eurovent-certification.com

Пульт керування (опція)

Дротові

NEW

RC-ES1

RC-EX3A(D)

RC-E5

RCH-E3

Бездротовий

RCN-KIT4-E2

* Не всі функції доступні з усіма пультами дистанційного керування.

Тонкі та компактні

Висота всіх моделей серії FDUM становить лише 280 мм.

FDUM100/125/140

Тонше на 70 мм

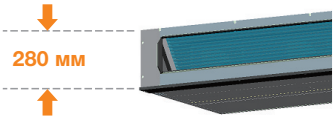

H 350 мм → H 280 мм

FDUM40/50/60/71

Тонше на 19 мм

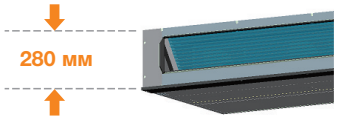

H 299 мм → H 280 мм

Датчик руху (опція)

Новий датчик руху виявляє активність людини.
Контроль енергозбереження досягається зміщенням заданої температури відповідно до виявленого типу активності.

LB-KIT

Контроль зовнішнього статичного тиску (E.S.P.)

Зовнішній статичний тиск (E.S.P.) можна встановити вручну на дротовому пульті керування. Внутрішній блок контролюватиме швидкість обертання вентилятора, щоб підтримувати номінальний об'єм потоку повітря при кожному встановленні швидкості вентилятора.

RC-E5

Кнопка E.S.P.

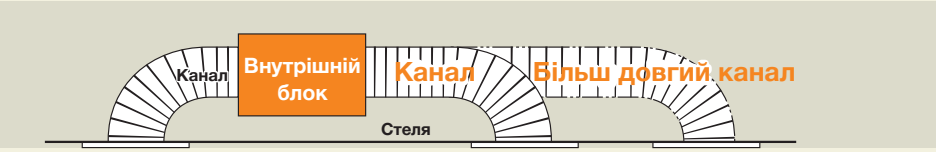

Зберігається однакова витрата повітря

Варіант 1

Варіант 2

Налаштування No.	No.1	No.2	No.3	No.4	No.5	No.6	No.7	No.8	No.9	No.10
E.S.P.	10 Па	20 Па	30 Па	40 Па	50 Па	60 Па	70 Па	80 Па	90 Па	100 Па

Спрощення обслуговування

Вентилятор (крильчатка і двигун) можна витягнути з правого боку блоку. Технічне обслуговування може бути проведене з правого боку або знизу.

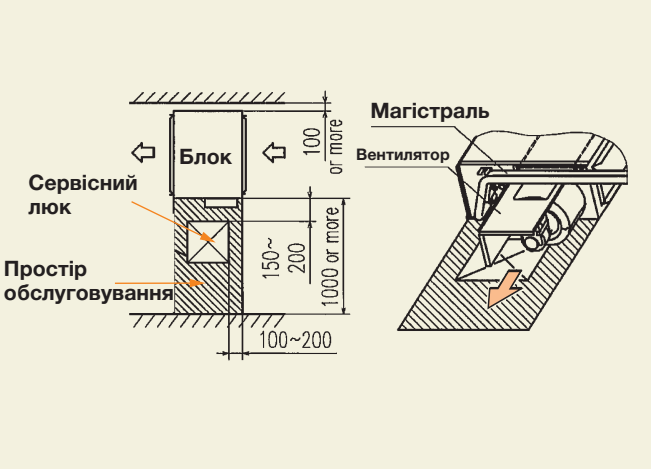

Прозоре вікно огляду

Стан забруднення дренажного піддону можна перевірити без його демонтажу через це прозоре оглядове вікно.

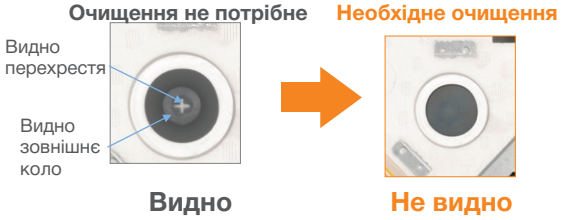

Вбудований дренажний насос

Вбудований дренажний насос дозволяє економити на монтажі та розширює його варіативність. Дренаж можна піднімати на висоту до 600 мм.

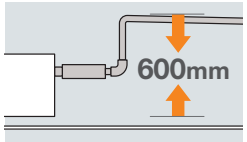

AIRZONE. Комплексне рішення: зональна система кондиціонування типу Plug & Play.

(Доступна для FDUM40~140)

AIRZONE Company: AIRZONE
URL:http://www.airzone.es

Адаптер для круглих повітропроводів

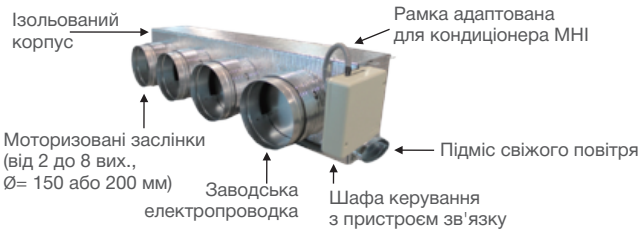

ЗОВНІШНІ БЛОКИ

		Hyper Inverter		
SRC • FDC	R32	40~60ZSX-W1, -W3	71VNX-W	100~140VN(S)X-W
Модель				
Базова заправка		15 м	30 м	
Ширина x Висота x Глибина (мм)		800(+71) x 640 x 290	880(+88) x 750 x 340	970 x 1300 x 370

		Micro Inverter		Standard Inverter	
FDC	R32	100~140VN(S)A-W	200~280VSA-W	71VNP-W	90~100VNP-W
Модель					
Базова заправка		30 м		15 м	
Ширина x Висота x Глибина (мм)		970 x 845 x 370	970 x 1505 x 370	800(+71) x 640 x 290	880(+88) x 750 x 340

ГАБАРИТНІ РОЗМІРИ (мм) - FDUM -

Моделі FDUM40VH, 50VH

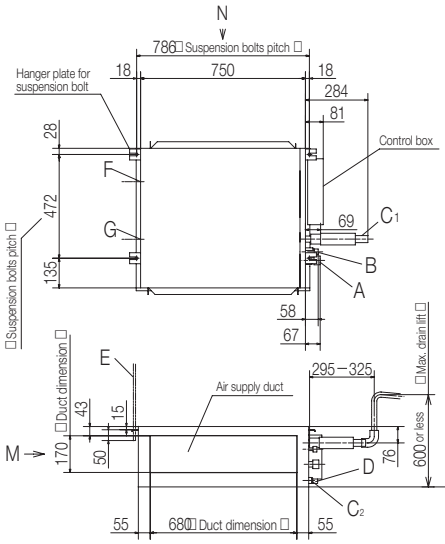

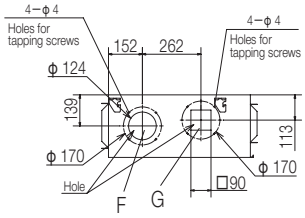

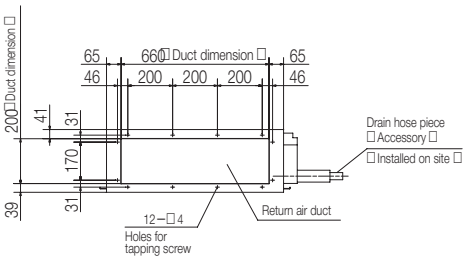

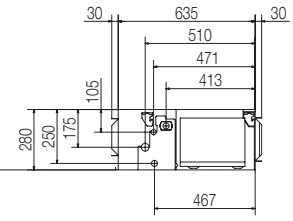

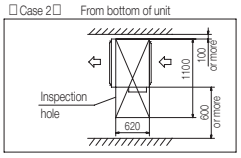

Notes The model name label is attached on the lid of the control box.

Symbol	Content	
A	Gas piping	φ 12.7(1□2")(Flare)
B	Liquid piping	φ 6.35(1□4")(Flare□
C1	Drain piping	VP25(I.D.25, O.D.32)
C2	Drain piping □Gravity drainage □	VP20(I.D.20, O.D.26)
D	Hole for wiring	
E	Suspension bolts	(M10)
F	Outside air opening for ducting	(φ 150)(Knock out)
G	Air outlet opening for ducting	(φ 125)(Knock out)
H	Inspection hole	(450X450)

Моделі FDUM60VH,71VH

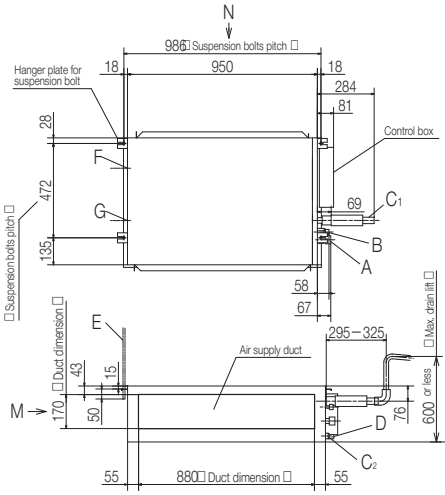

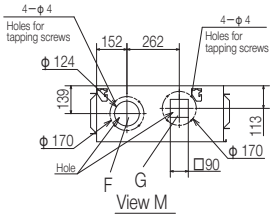

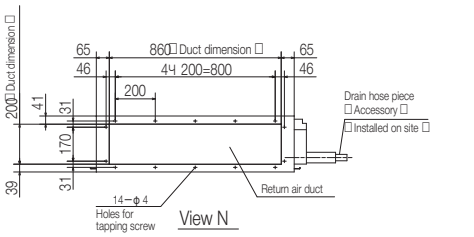

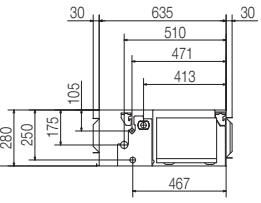

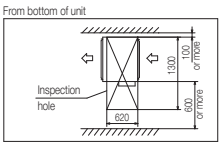

Notes The model name label is attached on the lid of the control box.

Symbol	Content	
A	Gas piping	φ 12.7(1□2")(Flare)
B	Liquid piping	φ 6.35(1□4")(Flare)
C1	Drain piping	VP25(I.D.25, O.D.32)
C2	Drain piping □Gravity drainage □	VP20(I.D.20, O.D.26)
D	Hole for wiring	
E	Suspension bolts	(M10)
F	Outside air opening for ducting	(φ 150)(Knock out)
G	Air outlet opening for ducting	(φ 125)(Knock out)
H	Inspection hole	(450X450)

Моделі FDUM100VH,125VH,140VH

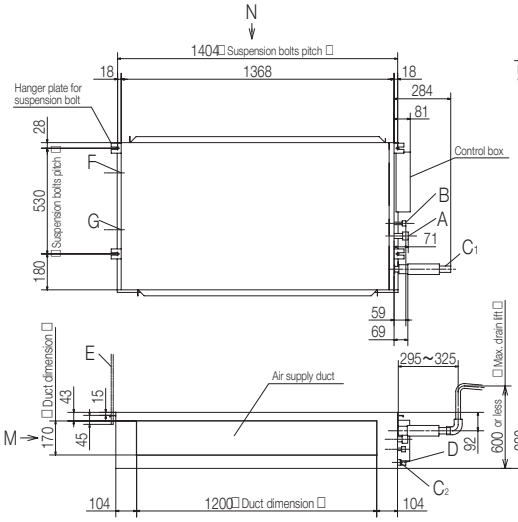

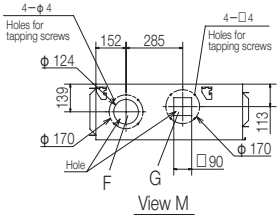

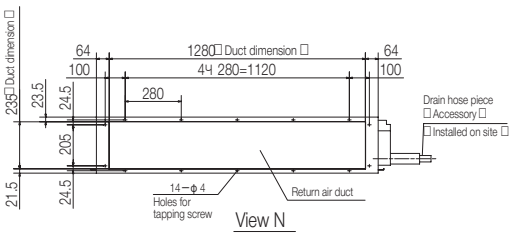

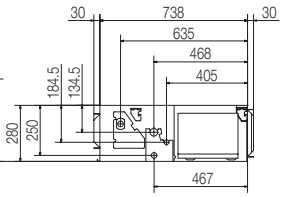

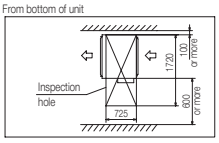

Notes The model name label is attached on the lid of the control box.

Symbol	Content	
A	Gas piping	φ 15.88(5□8")(Flare)
B	Liquid piping	φ 9.52(3□8")8Flare)
C1	Drain piping	VP25(I.D.25, O.D.32)
C2	Drain piping □Gravity drainage □	VP20(I.D.20, O.D.26)
D	Hole for wiring	
E	Suspension bolts	(M10)
F	Outside air opening for ducting	(φ 150)(Knock out)
G	Air outlet opening for ducting	(φ 125)(Knock out)
H	Inspection hole	(450X450)

ТЕХНІЧНІ ХАРАКТЕРИСТИКИ - FDUM -

R32				Hyper Inverter				
Модель				FDUM40ZSXW1VH	FDUM50ZSXW1VH	FDUM60ZSXW1VH	FDUM71VNXWVH	FDUM71VNXWPVH
								Подвійна
Внутрішній блок				FDUM40VH	FDUM50VH	FDUM60VH	FDUM71VH	FDUM40VH x 2
Зовнішній блок				SRC40ZSX-W1	SRC50ZSX-W3	SRC60ZSX-W3	FDC71VNX-W	FDC71VNX-W
Електроживлення				1 фаза, 220-240 В, 50 Гц				
Холодопродуктивність (Min~Max)			кВт	4.0 (1.1 ~ 4.7)	5.0 (1.1 ~ 5.6)	5.6 (1.1 ~ 6.3)	7.1 (3.2 ~ 8.0)	7.1 (3.2 ~ 8.0)
Теплопродуктивність (Min~Max)			кВт	4.5 (0.6 ~ 5.4)	5.4 (0.6 ~ 6.3)	6.7 (0.6 ~ 7.1)	8.0 (3.6 ~ 9.0)	8.0 (3.6 ~ 9.0)
Споживана потужність		Охол./Обігрів	кВт	1.10 / 1.10	1.51 / 1.59	1.54 / 1.75	1.77 / 1.78	1.76 / 1.80
SEER / SCOP		Охол./Обігрів		6.11 / 3.81	5.82 / 3.89	6.43 / 4.37	6.89 / 4.45	6.38 / 4.15
Пусковий струм			A	5	5	5	5	5
Макс. струм				15	15	15	20	20
Рівень звукової потужності	Внутр.	Охол./Обігрів	дБ(А)	60 / 60	60 / 60	60 / 60	65 / 65	60 / 60
	Зовн.	Охол./Обігрів		63 / 62	63 / 62	65 / 65	66 / 66	66 / 66
Рівень звукового тиску	Внутр.	Охол. (Hi/Me/Lo/Ulo)		37 / 32 / 29 / 26	37 / 32 / 29 / 26	36 / 31 / 28 / 25	38 / 33 / 29 / 25	37 / 32 / 29 / 26
		Обігр. (Hi/Me/Lo/Ulo)		37 / 32 / 29 / 26	37 / 32 / 29 / 26	36 / 31 / 28 / 25	38 / 33 / 29 / 25	37 / 32 / 29 / 26
	Зовн.	Охол./Обігрів		52 / 50	52 / 50	53 / 54	51 / 51	51 / 51
Циркуляція повітря	Внутр.	Охол. (Hi/Me/Lo/Ulo)	$м^3$/хв	13 / 10 / 9 / 8	13 / 10 / 9 / 8	20 / 15 / 13 / 10	24 / 19 / 15 / 10	13 / 10 / 9 / 8
		Обігр. (Hi/Me/Lo/Ulo)		13 / 10 / 9 / 8	13 / 10 / 9 / 8	20 / 15 / 13 / 10	24 / 19 / 15 / 10	13 / 10 / 9 / 8
	Зовн.	Охол./Обігрів		39 / 33	39 / 33	41.5 / 39	60 / 50	60 / 50
Зовнішній статичний тиск			Па	Стандартний: 35 Max: 100				
Розміри	Внутр.	Ш x В x Г	мм	750 x 280 x 635		950 x 280 x 635	950 x 280 x 635	750 x 280 x 635
	Зовн.			800(+71) x 640 x 290			880(+88) x 750 x 340	
Міжлапна відстань опор зовнішнього блоку			мм	510			580	
Вага нетто	Внутр.		кг	29		34	34	29
	Зовн.			45			60	
Магістраль	Рідина / Газ		мм(")	6.35(1/4") / 12.7(1/2")			9.52(3/8") / 15.88(5/8")	
Максимальна довжина труб			м	Max.30			Max.50	
Заводська заправка/дозаправка				Заправлений з заводу на 15 м, дозаправка 20 г/м			Заправлений з заводу на 30 м, дозаправка 54 г/м	
Макс. перепад висот		Зовнішн. вище/нижче	м	Max.20 / Max.20			Max.30 / Max.20	
Робочий діапазон зовнішніх температур		Охолодження	°C	-15~46			-15~50	
		Обігрів		-20~24			-20~20	
Повітряний фільтр				Опція: UM-FL1EF		Опція: UM-FL2EF		Опція: UM-FL1EF
Пульт керування (опція)				дротові: RC-ES1, RC-EX3A(D), RC-E5, RCH-E3 бездротовий: RCN-KIT4-E2				
Опції та аксесуари				Датчик руху LB-KIT2 Wi-Fi-адаптер INWFIMHI001R100				
Підключення живлення				зовнішній блок				
Кабель живлення			$мм^2$	3 x 2.5			3 x 4.0	
Міжблочний кабель			$мм^2$	4 x 1.5				
Номінал автоматичного вимикача			A	20			30	

ПРИМІТКИ ДЛЯ ВСІХ ТАБЛИЧНИХ ДАНИХ СЕРІЙ FDUM І FDU:

* Всі можливі комбінації для системи V-Multi та Multi системи дивіться на сторінці 90. Для отримання всіх технічних характеристик для системи V-Multi та Multi системи зверніться до служби технічної підтримки.
* Технічні дані приведені відповідно до стандартів: R410A: ISO-T1 R32: ISO-T1 H1.

Охолодження: внутрішня температура 27 °CDB, 19 °CWB, зовнішня температура 35 °CDB.

Обігрів: внутрішня температура 20 °CDB, зовнішня температура 7 °CDB, 6 °CWB.

* Рівень шуму відображає дані отримані в результаті вимірів виконаних у безлунній камері. У нормальних умовах експлуатації, цей рівень може трохи відрізнятися.

ТЕХНІЧНІ ХАРАКТЕРИСТИКИ - FDUM -

R32				Hyper Inverter		
Модель				FDUM100VNXWVH	FDUM125VNXWVH	FDUM140VNXWVH
Внутрішній блок				FDUM100VH	FDUM125VH	FDUM140VH
Зовнішній блок				FDC100VNX-W	FDC125VNX-W	FDC140VNX-W
Електроживлення				1 фаза, 220-240 В, 50 Гц		
Холодопродуктивність (Min~Max)			кВт	10.0 (3.5 ~ 11.2)	12.5 (3.5 ~ 14.0)	14.0 (3.5 ~ 16.0)
Теплопродуктивність (Min~Max)			кВт	11.2 (2.7 ~ 12.5)	14.0 (2.7 ~ 17.0)	16.0 (2.7 ~ 18.0)
Споживана потужність		Охол./Обігрів	кВт	2.59 / 2.63	3.49 / 3.61	4.22 / 4.22
SEER / SCOP		Охол./Обігрів		6.29 / 4.13	6.10 / 4.06	5.79 / 3.99
Пусковий струм			A	5	5	5
Макс. струм				26	28	30
Рівень звукової потужності	Внутр.	Охол./Обігрів	дБ(A)	65 / 65	67 / 67	70 / 70
	Зовн.	Охол./Обігрів		67 / 67	68 / 70	69 / 71
Рівень звукового тиску	Внутр.	Охол. (Hi/Me/Lo/Ulo)		44 / 38 / 36 / 30	45 / 40 / 34 / 29	47 / 40 / 35 / 30
		Обігр. (Hi/Me/Lo/Ulo)		44 / 38 / 36 / 30	45 / 40 / 34 / 29	47 / 40 / 35 / 30
	Зовн.	Охол./Обігрів		53 / 51	53 / 54	54 / 54
Циркуляція повітря	Внутр.	Охол. (Hi/Me/Lo/Ulo)	$м^3$/хв	36 / 28 / 25 / 19	39 / 32 / 26 / 20	48 / 35 / 28 / 22
		Обігр. (Hi/Me/Lo/Ulo)		36 / 28 / 25 / 19	39 / 32 / 26 / 20	48 / 35 / 28 / 22
	Зовн.	Охол./Обігрів		100 / 100	100 / 100	100 / 100
Зовнішній статичний тиск			Па	Стандартний: 60 Max: 100		
Розміри	Внутр.	Ш x В x Г	мм	1370 x 280 x 740		
	Зовн.			970 x 1300 x 370		
Міжлапна відстань опор зовнішнього блоку			мм	580		
Вага нетто	Внутр.		кг	54		
	Зовн.			97		
Магістраль	Рідина / Газ		мм(")	9.52(3/8") / 15.88(5/8")		
Максимальна довжина труб			м	Max.100		
Заводська заправка/дозаправка				Заправлений з заводу на 30 м, дозаправка 54 г/м		
Макс. перепад висот		Зовнішн. вище/нижче	м	Max.50 / Max.15		
Робочий діапазон зовнішніх температур		Охолодження	°C	-15~50		
		Обігрів		-20~20		
Повітряний фільтр				Опція: UM-FL3EF		
Пульт керування (опція)				дротові: RC-ES1, RC-EX3A(D), RC-E5, RCH-E3 бездротовий: RCN-KIT4-E2		
Опції та аксесуари				Датчик руху LB-KIT2 Wi-Fi-адаптер INWFIMHI001R100		
Підключення живлення				зовнішній блок		
Кабель живлення			$мм^2$	3 x 6.0		
Міжблочний кабель			$мм^2$	4 x 1.5		
Номінал автоматичного вимикача			A	30		

R3				Hyper Inverter		
Модель				FDUM100VSXWVH	FDUM125VSXWVH	FDUM140VSXWVH
Внутрішній блок				FDUM100VH	FDUM125VH	FDUM140VH
Зовнішній блок				FDC100VSX-W	FDC125VSX-W	FDC140VSX-W
Електроживлення				3 фази, 380-415 В, 50 Гц		
Холодопродуктивність (Min~Max)			кВт	10.0 (3.5 ~ 11.2)	12.5 (3.5 ~ 14.0)	14.0 (3.5 ~ 16.0)
Теплопродуктивність (Min~Max)			кВт	11.2 (2.7 ~ 16.0)	14.0 (2.7 ~ 18.0)	16.0 (2.7 ~ 20.0)
Споживана потужність		Охол./Обігрів	кВт	2.59 / 2.63	3.49 / 3.61	4.22 / 4.22
SEER / SCOP		Охол./Обігрів		6.29 / 4.13	6.10 / 3.92	5.79 / 3.88
Пусковий струм			A	5	5	5
Макс. струм				15	16	17
Рівень звукової потужності	Внутр.	Охол./Обігрів	дБ(A)	65 / 65	67 / 67	70 / 70
	Зовн.	Охол./Обігрів		67 / 67	68 / 70	69 / 71
Рівень звукового тиску	Внутр.	Охол. (Hi/Me/Lo/Ulo)		44 / 38 / 36 / 30	45 / 40 / 34 / 29	47 / 40 / 35 / 30
		Обігр. (Hi/Me/Lo/Ulo)		44 / 38 / 36 / 30	45 / 40 / 34 / 29	47 / 40 / 35 / 30
	Зовн.	Охол./Обігрів		53 / 51	53 / 54	54 / 54
Циркуляція повітря	Внутр.	Охол. (Hi/Me/Lo/Ulo)	$м^3$/хв	36 / 28 / 25 / 19	39 / 32 / 26 / 20	48 / 35 / 28 / 22
		Обігр. (Hi/Me/Lo/Ulo)		36 / 28 / 25 / 19	39 / 32 / 26 / 20	48 / 35 / 28 / 22
	Зовн.	Охол./Обігрів		100 / 100	100 / 100	100 / 100
Зовнішній статичний тиск			Па	Стандартний: 60 Max: 100		
Розміри	Внутр.	Ш x В x Г	мм	1370 x 280 x 740		
	Зовн.			970 x 1300 x 370		
Міжлапна відстань опор зовнішнього блоку			мм	580		
Вага нетто	Внутр.		кг	54		
	Зовн.			97		
Магістраль	Рідина / Газ		мм(")	9.52(3/8") / 15.88(5/8")		
Максимальна довжина труб			м	Max.100		
Заводська заправка/дозаправка				Заправлений з заводу на 30 м, дозаправка 54 г/м		
Макс. перепад висот		Зовнішн. вище/нижче	м	Max.50 / Max.15		
Робочий діапазон зовнішніх температур		Охолодження	°C	-15~50		
		Обігрів		-20~20		
Повітряний фільтр				Опція: UM-FL3EF		
Пульт керування (опція)				дротові: RC-ES1, RC-EX3A(D), RC-E5, RCH-E3 бездротовий: RCN-KIT4-E2		
Опції та аксесуари				Датчик руху LB-KIT2 Wi-Fi-адаптер INWFIMHI001R100		
Підключення живлення				зовнішній блок		
Кабель живлення			$мм^2$	4 x 4.0, 1 x 1.5		
Міжблочний кабель			$мм^2$	4 x 1.5		
Номінал автоматичного вимикача			A	20		

ТЕХНІЧНІ ХАРАКТЕРИСТИКИ - FDUM -

R32				Micro Inverter		
Модель				FDUM100VNAWVH	FDUM125VNAWVH	FDUM140VNAWVH
Внутрішній блок				FDUM100VH	FDUM125VH	FDUM140VH
Зовнішній блок				FDC100VNA-W	FDC125VNA-W	FDC140VNA-W
Електроживлення				1 фаза, 220-240 В, 50 Гц		
Холодопродуктивність (Min~Max)			кВт	10.0 (4.0 ~ 11.2)	12.5 (5.0 ~ 14.0)	13.6 (5.0 ~ 14.5)
Теплопродуктивність (Min~Max)			кВт	11.2 (4.0 ~ 12.5)	14.0 (4.0 ~ 16.0)	15.5 (4.0 ~ 16.5)
Споживана потужність		Охол./Обігрів	кВт	2.99 / 2.66	4.36 / 3.69	5.13 / 4.21
SEER / SCOP		Охол./Обігрів		6.11 / 4.19	5.57 / 4.13	5.30 / 4.01
Пусковий струм			A	5	5	5
Макс. струм				26	26	27
Рівень звукової потужності	Внутр.	Охол./Обігрів	дБ(A)	65 / 65	67 / 67	70 / 70
	Зовн.	Охол./Обігрів		69 / 70	71 / 71	72 / 73
Рівень звукового тиску	Внутр.	Охол. (Hi/Me/Lo/Ulo)		44 / 38 / 36 / 30	45 / 40 / 34 / 29	47 / 40 / 35 / 30
		Обігр. (Hi/Me/Lo/Ulo)		44 / 38 / 36 / 30	45 / 40 / 34 / 29	47 / 40 / 35 / 30
	Зовн.	Охол./Обігрів		54 / 55	54 / 56	56 / 58
Циркуляція повітря	Внутр.	Охол. (Hi/Me/Lo/Ulo)	$м^3$/хв	36 / 28 / 25 / 19	39 / 32 / 26 / 20	48 / 35 / 28 / 22
		Обігр. (Hi/Me/Lo/Ulo)		36 / 28 / 25 / 19	39 / 32 / 26 / 20	48 / 35 / 28 / 22
	Зовн.	Охол./Обігрів		75 / 73	75 / 73	75 / 73
Зовнішній статичний тиск			Па	Стандартний: 60 Max: 100		
Розміри	Внутр.	Ш x В x Г	мм	1370 x 280 x 740		
	Зовн.			970 x 845 x 370		
Міжлапна відстань опор зовнішнього блоку			мм	580		
Вага нетто	Внутр.		кг	54		
	Зовн.			77		
Магістраль	Рідина / Газ		мм(")	9.52(3/8") / 15.88(5/8")		
Максимальна довжина труб			м	Max.50		
Заводська заправка/дозаправка				аправлений з заводу на 30 м, дозаправка 54 г/м		
Макс. перепад висот		Зовнішн. вище/нижче	м	Max.50 / Max.15		
Робочий діапазон зовнішніх температур		Охолодження	°C	-15~50		
		Обігрів		-20~20		
Повітряний фільтр				Опція: UM-FL3EF		
Пульт керування (опція)				дротові: RC-ES1, RC-EX3A(D), RC-E5, RCH-E3 бездротовий: RCN-KIT4-E2		
Опції та аксесуари				Датчик руху LB-KIT2 Wi-Fi-адаптер INWFIMHI001R100		
Підключення живлення				зовнішній блок		
Кабель живлення			$мм^2$	3 x 6.0		
Міжблочний кабель			$мм^2$	4 x 1.5		
Номінал автоматичного вимикача			A	30		

R32				Micro Inverter		
Модель				FDUM100VSAWVH	FDUM125VSAWVH	FDUM140VSAWVH
Внутрішній блок				FDUM100VH	FDUM125VH	FDUM140VH
Зовнішній блок				FDC100VSA-W	FDC125VSA-W	FDC140VSA-W
Електроживлення				3 фази, 380-415 В, 50 Гц		
Холодопродуктивність (Min~Max)			кВт	10.0 (4.0 ~ 11.2)	12.5 (5.0 ~ 14.0)	13.6 (5.0 ~ 14.5)
Теплопродуктивність (Min~Max)			кВт	11.2 (4.0 ~ 12.5)	14.0 (4.0 ~ 16.0)	15.5 (4.0 ~ 16.5)
Споживана потужність		Охол./Обігрів	кВт	2.99 / 2.66	4.36 / 3.69	5.13 / 4.21
SEER / SCOP		Охол./Обігрів		6.11 / 4.19	5.57 / 4.13	5.30 / 4.01
Пусковий струм			A	5	5	5
Макс. струм				17	17	18
Рівень звукової потужності	Внутр.	Охол./Обігрів	дБ(A)	65 / 65	67 / 67	70 / 70
	Зовн.	Охол./Обігрів		69 / 70	71 / 71	72 / 73
Рівень звукового тиску	Внутр.	Охол. (Hi/Me/Lo/Ulo)		44 / 38 / 36 / 30	45 / 40 / 34 / 29	47 / 40 / 35 / 30
		Обігр. (Hi/Me/Lo/Ulo)		44 / 38 / 36 / 30	45 / 40 / 34 / 29	47 / 40 / 35 / 30
	Зовн.	Охол./Обігрів		54 / 55	54 / 56	56 / 58
Циркуляція повітря	Внутр.	Охол. (Hi/Me/Lo/Ulo)	$м^3$/хв	36 / 28 / 25 / 19	39 / 32 / 26 / 20	48 / 35 / 28 / 22
		Обігр. (Hi/Me/Lo/Ulo)		36 / 28 / 25 / 19	39 / 32 / 26 / 20	48 / 35 / 28 / 22
	Зовн.	Охол./Обігрів		75 / 73	75 / 73	75 / 73
Зовнішній статичний тиск			Па	Стандартний: 60 Max: 100		
Розміри	Внутр.	Ш x В x Г	мм	1370 x 280 x 740		
	Зовн.			970 x 845 x 370		
Міжлапна відстань опор зовнішнього блоку			мм	580		
Вага нетто	Внутр.		кг	54		
	Зовн.			78		
Магістраль	Рідина / Газ		мм(")	9.52(3/8") / 15.88(5/8")		
Максимальна довжина труб			м	Max.50		
Заводська заправка/дозаправка				аправлений з заводу на 30 м, дозаправка 54 г/м		
Макс. перепад висот		Зовнішн. вище/нижче	м	Max.50 / Max.15		
Робочий діапазон зовнішніх температур		Охолодження	°C	-15~50		
		Обігрів		-20~20		
Повітряний фільтр				Опція: UM-FL3EF		
Пульт керування (опція)				дротові: RC-ES1, RC-EX3A(D), RC-E5, RCH-E3 бездротовий: RCN-KIT4-E2		
Опції та аксесуари				Датчик руху LB-KIT2 Wi-Fi-адаптер INWFIMHI001R100		
Підключення живлення				зовнішній блок		
Кабель живлення			$мм^2$	4 x 4.0, 1 x 1.5		
Міжблочний кабель			$мм^2$	4 x 1.5		
Номінал автоматичного вимикача			A	20		

ТЕХНІЧНІ ХАРАКТЕРИСТИКИ - FDUM -

R32				Micro Inverter		
Модель				FDUM100VNAWPVH	FDUM125VNAWPVH	FDUM140VNAWPVH
				Подвійна		
Внутрішній блок				FDUM50VH x 2	FDUM60VH x 2	FDUM71VH x 2
Зовнішній блок				FDC100VNA-W	FDC125VNA-W	FDC140VNA-W
Електроживлення				1 фаза, 220-240 В, 50 Гц		
Холодопродуктивність (Min~Max)			кВт	10.0 (4.0 ~ 11.2)	12.5 (5.0 ~ 14.0)	13.6 (5.0 ~ 14.5)
Теплопродуктивність (Min~Max)			кВт	11.2 (4.0 ~ 12.5)	14.0 (4.0 ~ 16.0)	15.5 (4.0 ~ 16.5)
Споживана потужність		Охол./Обігрів	кВт	3.25 / 3.04	4.53 / 3.53	5.02 / 4.20
SEER / SCOP		Охол./Обігрів		5.82 / 4.00	5.57 / 4.13	5.30 / 4.01
Пусковий струм			A	5	5	5
Макс. струм			A	26	26	27
Рівень звукової потужності	Внутр.	Охол./Обігрів	дБ(A)	60 / 60	60 / 60	65 / 65
	Зовн.	Охол./Обігрів	дБ(A)	69 / 70	71 / 71	72 / 73
Рівень звукового тиску	Внутр.	Охол. (Hi/Me/Lo/Ulo)	дБ(A)	37 / 32 / 29 / 26	36 / 31 / 28 / 25	38 / 33 / 29 / 25
		Обігр. (Hi/Me/Lo/Ulo)	дБ(A)	37 / 32 / 29 / 26	36 / 31 / 28 / 25	38 / 33 / 29 / 25
	Зовн.	Охол./Обігрів	дБ(A)	54 / 55	54 / 56	56 / 58
Циркуляція повітря	Внутр.	Охол. (Hi/Me/Lo/Ulo)	м³/хв	13 / 10 / 9 / 8	20 / 15 / 13 / 10	24 / 19 / 15 / 10
		Обігр. (Hi/Me/Lo/Ulo)	м³/хв	13 / 10 / 9 / 8	20 / 15 / 13 / 10	24 / 19 / 15 / 10
	Зовн.	Охол./Обігрів	м³/хв	75 / 73	75 / 73	75 / 73
Зовнішній статичний тиск			Па	Стандартний: 35 Max: 100		
Розміри	Внутр.	Ш x В x Г	мм	750 x 280 x 635	950 x 280 x 635	
	Зовн.	Ш x В x Г	мм	970 x 845 x 370		
Міжлапна відстань опор зовнішнього блоку			мм	580		
Вага нетто	Внутр.		кг	29	34	
	Зовн.		кг	77		
Магістраль	Рідина / Газ		мм(")	9.52(3/8") / 15.88(5/8")		
Максимальна довжина труб			м	Max.50		
Заводська заправка/дозаправка				правлений з заводу на 30 м, дозаправка 54 г/м		
Макс. перепад висот		Зовнішн. вище/нижче	м	Max.50 / Max.15		
Робочий діапазон зовнішніх температур		Охолодження	°C	-15~50		
		Обігрів	°C	-20~20		
Повітряний фільтр				Опція: UM-FL1EF	Опція: UM-FL2EF	
Пульт керування (опція)				дротові: RC-ES1, RC-EX3A(D), RC-E5, RCH-E3 бездротовий: RCN-KIT4-E2		
Опції та аксесуари				Датчик руху LB-KIT2 Wi-Fi-адаптер INWFIMHI001R100		
Підключення живлення				зовнішній блок		
Кабель живлення			мм²	3 x 6.0		
Міжблочний кабель			мм²	4 x 1.5		
Номінал автоматичного вимикача			A	30		

R32				Micro Inverter	
Модель				FDUM140VNAWTVH	FDUM100VSAWPVH
				Потрійна	Подвійна
Внутрішній блок				FDUM50VH x 3	FDUM50VH x 2
Зовнішній блок				FDC140VNA-W	FDC100VSA-W
Електроживлення				1 фаза, 220-240 В, 50 Гц	3 фази, 380-415 В, 50 Гц
Холодопродуктивність (Min~Max)			кВт	13.6 (5.0 ~ 14.5)	10.0 (4.0 ~ 11.2)
Теплопродуктивність (Min~Max)			кВт	15.5 (4.0 ~ 16.5)	11.2 (4.0 ~ 12.5)
Споживана потужність		Охол./Обігрів	кВт	5.02 / 4.20	3.25 / 3.04
SEER / SCOP		Охол./Обігрів		5.30 / 4.01	5.50 / 3.94
Пусковий струм			A	5	5
Макс. струм			A	27	17
Рівень звукової потужності	Внутр.	Охол./Обігрів	дБ(A)	60 / 60	60 / 60
	Зовн.	Охол./Обігрів	дБ(A)	72 / 73	69 / 70
Рівень звукового тиску	Внутр.	Охол. (Hi/Me/Lo/Ulo)	дБ(A)	37 / 32 / 29 / 26	37 / 32 / 29 / 26
		Обігр. (Hi/Me/Lo/Ulo)	дБ(A)	37 / 32 / 29 / 26	37 / 32 / 29 / 26
	Зовн.	Охол./Обігрів	дБ(A)	56 / 58	54 / 55
Циркуляція повітря	Внутр.	Охол. (Hi/Me/Lo/Ulo)	м³/хв	13 / 10 / 9 / 8	13 / 10 / 9 / 8
		Обігр. (Hi/Me/Lo/Ulo)	м³/хв	13 / 10 / 9 / 8	13 / 10 / 9 / 8
	Зовн.	Охол./Обігрів	м³/хв	75 / 73	75 / 73
Зовнішній статичний тиск			Па	Стандартний: 35 Max: 100	
Розміри	Внутр.	Ш x В x Г	мм	750 x 280 x 635	
	Зовн.	Ш x В x Г	мм	970 x 845 x 370	
Міжлапна відстань опор зовнішнього блоку			мм	580	
Вага нетто	Внутр.		кг	29	
	Зовн.		кг	77	78
Магістраль	Рідина / Газ		мм(")	9.52(3/8") / 15.88(5/8")	
Максимальна довжина труб			м	Max.50	
Заводська заправка/дозаправка				правлений з заводу на 30 м, дозаправка 54 г/м	
Макс. перепад висот		Зовнішн. вище/нижче	м	Max.50 / Max.15	
Робочий діапазон зовнішніх температур		Охолодження	°C	-15~50	
		Обігрів	°C	-20~20	
Повітряний фільтр				Опція: UM-FL1EF	
Пульт керування (опція)				дротові: RC-ES1, RC-EX3A(D), RC-E5, RCH-E3 бездротовий: RCN-KIT4-E2	
Опції та аксесуари				Датчик руху LB-KIT2 Wi-Fi-адаптер INWFIMHI001R100	
Підключення живлення				зовнішній блок	
Кабель живлення			мм²	3 x 6.0	4 x 4.0, 1 x 1.5
Міжблочний кабель			мм²	4 x 1.5	
Номінал автоматичного вимикача			A	30	20

ТЕХНІЧНІ ХАРАКТЕРИСТИКИ - FDUM -

R32				Micro Inverter		
Модель				FDUM125VSAWPVH	FDUM140VSAWPVH	FDUM140VSAWTVH
				Подвійна		Потрійна
Внутрішній блок				FDUM60VH x 2	FDUM71VH x 2	FDUM50VH x 3
Зовнішній блок				FDC125VSA-W	FDC140VSA-W	FDC140VSA-W
Електроживлення				3 фази, 380-415 В, 50 Гц		
Холодопродуктивність (Min~Max)			кВт	12.5 (5.0 ~ 14.0)	13.6 (5.0 ~ 14.5)	13.6 (5.0 ~ 14.5)
Теплопродуктивність (Min~Max)			кВт	14.0 (4.0 ~ 16.0)	15.5 (4.0 ~ 16.5)	15.5 (4.0 ~ 16.5)
Споживана потужність		Охол./Обігрів	кВт	4.53 / 3.52	5.02 / 4.20	5.02 / 4.20
SEER / SCOP		Охол./Обігрів		5.57 / 4.13	5.30 / 4.01	5.30 / 4.01
Пусковий струм			A	5	5	5
Макс. струм			A	17	18	18
Рівень звукової потужності	Внутр.	Охол./Обігрів	дБ(А)	60 / 60	65 / 65	60 / 60
	Зовн.	Охол./Обігрів	дБ(А)	71 / 71	72 / 73	72 / 73
Рівень звукового тиску	Внутр.	Охол. (Hi/Me/Lo/Ulo)	дБ(А)	36 / 31 / 28 / 25	38 / 33 / 29 / 25	37 / 32 / 29 / 26
		Обігр. (Hi/Me/Lo/Ulo)	дБ(А)	36 / 31 / 28 / 25	38 / 33 / 29 / 25	37 / 32 / 29 / 26
	Зовн.	Охол./Обігрів	дБ(А)	54 / 56	56 / 58	56 / 58
Циркуляція повітря	Внутр.	Охол. (Hi/Me/Lo/Ulo)	$м^3$/хв	20 / 15 / 13 / 10	24 / 19 / 15 / 10	13 / 10 / 9 / 8
		Обігр. (Hi/Me/Lo/Ulo)	$м^3$/хв	20 / 15 / 13 / 10	24 / 19 / 15 / 10	13 / 10 / 9 / 8
	Зовн.	Охол./Обігрів	$м^3$/хв	75 / 73	75 / 73	75 / 73
Зовнішній статичний тиск			Па	Стандартний: 35 Max: 100		
Розміри	Внутр.	Ш x В x Г	мм	950 x 280 x 635		750 x 280 x 635
	Зовн.	Ш x В x Г	мм	970 x 845 x 370		
Міжлапна відстань опор зовнішнього блоку			мм	580		
Вага нетто	Внутр.		кг	34		29
	Зовн.		кг	78		
Магістраль	Рідина / Газ		мм(")	9.52(3/8") / 15.88(5/8")		
Максимальна довжина труб			м	Max.50		
Заводська заправка/дозаправка				Заправлений з заводу на 30 м, дозаправка 54 г/м		
Макс. перепад висот		Зовнішн. вище/нижче	м	Max.50 / Max.15		
Робочий діапазон зовнішніх температур		Охолодження	°C	-15~50		
		Обігрів	°C	-20~20		
Повітряний фільтр				Опція: UM-FL2EF		Опція: UM-FL1EF
Пульт керування (опція)				дротові: RC-ES1, RC-EX3A(D), RC-E5, RCH-E3 бездротовий: RCN-KIT4-E2		
Опції та аксесуари				Датчик руху LB-KIT2 Wi-Fi-адаптер INWFIMHI001R100		
Підключення живлення				зовнішній блок		
Кабель живлення			$мм^2$	4 x 4.0, 1 x 1.5		
Міжблочний кабель			$мм^2$	4 x 1.5		
Номінал автоматичного вимикача			A	20		

R32				Standard Inverter			
Модель				FDUM71VNPWVH	FDUM90VNPWVH	FDUM100VNPWVH	FDUM125VNPWVH
Внутрішній блок				FDUM71VH	FDUM100VH	FDUM100VH	FDUM125VH
Зовнішній блок				FDC71VNP-W	FDC90VNP-W	FDC100VNP-W	FDC125VNP-W
Електроживлення				1 фаза, 220-240 В, 50 Гц			
Холодопродуктивність (Min~Max)			кВт	7.1 (1.5 ~ 7.3)	9.0 (2.1 ~ 9.5)	10.0 (2.1 ~ 10.2)	12.1 (5.0 ~ 12.1)
Теплопродуктивність (Min~Max)			кВт	7.1 (1.1 ~ 7.3)	9.0 (1.7 ~ 9.5)	10.0 (1.7 ~ 10.4)	12.1 (4.0 ~ 13.3)
Споживана потужність		Охол./Обігрів	кВт	2.60 / 1.89	2.62 / 1.98	3.08 / 2.45	3.85 / 3.28
SEER / SCOP		Охол./Обігрів		5.86 / 4.12	6.55 / 4.22	6.11 / 4.13	5.50 / 4.01
Пусковий струм			A	5	5	5	5
Макс. струм			A	15.8	19	19	20
Рівень звукової потужності	Внутр.	Охол./Обігрів	дБ(А)	65 / 65	65 / 65	65 / 65	67 / 67
	Зовн.	Охол./Обігрів	дБ(А)	67 / 67	67 / 66	68 / 67	73 / 72
Рівень звукового тиску	Внутр.	Охол. (Hi/Me/Lo/Ulo)	дБ(А)	38 / 33 / 29 / 25	44 / 38 / 36 / 30	44 / 38 / 36 / 30	45 / 40 / 34 / 29
		Обігр. (Hi/Me/Lo/Ulo)	дБ(А)	38 / 33 / 29 / 25	44 / 38 / 36 / 30	44 / 38 / 36 / 30	45 / 40 / 34 / 29
	Зовн.	Охол./Обігрів	дБ(А)	54 / 54	55 / 53	56 / 54	57 / 57
Циркуляція повітря	Внутр.	Охол. (Hi/Me/Lo/Ulo)	$м^3$/хв	24 / 19 / 15 / 10	36 / 28 / 25 / 19	36 / 28 / 25 / 19	39 / 32 / 26 / 20
		Обігр. (Hi/Me/Lo/Ulo)	$м^3$/хв	24 / 19 / 15 / 10	36 / 28 / 25 / 19	36 / 28 / 25 / 19	39 / 32 / 26 / 20
	Зовн.	Охол./Обігрів	$м^3$/хв	42 / 42	59 / 55	63 / 55	75 / 79
Зовнішній статичний тиск			Па	Стандартний: 35 Max: 100	Стандартний: 60 Max: 100		
Розміри	Внутр.	Ш x В x Г	мм	950 x 280 x 635	1370 x 280 x 740		
	Зовн.	Ш x В x Г	мм	800(+71) x 640 x 290	880(+88) x 750 x 340		970 x 845 x 370
Міжлапна відстань опор зовнішнього блоку			мм	510	580		
Вага нетто	Внутр.		кг	34	54		
	Зовн.		кг	45	57		73
Магістраль	Рідина / Газ		мм(")	6.35(1/4") / 12.7(1/2")	6.35(1/4") / 15.88(5/8")		9.52(3/8") / 15.88(5/8")
Максимальна довжина труб			м	Max.30			
Заводська заправка/дозаправка				Заправлений з заводу на 15 м, дозаправка 20 г/м			15 м, дозаправка 54 г/м
Макс. перепад висот		Зовнішн. вище/нижче	м	Max.20 / Max.20			
Робочий діапазон зовнішніх температур		Охолодження	°C	-15~46			
		Обігрів	°C	-15~20			
Повітряний фільтр				Опція: UM-FL2EF	Опція: UM-FL3EF		
Пульт керування (опція)				дротові: RC-ES1, RC-EX3A(D), RC-E5, RCH-E3 бездротовий: RCN-KIT4-E2			
Опції та аксесуари				Датчик руху LB-KIT2 Wi-Fi-адаптер INWFIMHI001R100			
Підключення живлення				зовнішній блок			
Кабель живлення			$мм^2$	3 x 2.5	3 x 4.0		
Міжблочний кабель			$мм^2$	4 x 1.5			
Номінал автоматичного вимикача			A	30			

SRK Настінні

SRK 50 / 60
Тільки для Multi Системи

SRK 71 / 100

Функція Енерго-збереження
Режим Відпустки
Hi Power
Керування через Wi-Fi (опція)
Безшумна робота
Система керування жалюзі
Улюблений режим

R32 R410A Hybrid

EUROVENT CERTIFIED PERFORMANCE www.eurovent-certification.com

Пульт керування (опція)

Дротові

NEW

RC-ES1

RC-EX3A(D)

RC-E5

RCH-E3

Бездротовий

В комплекті

* Не всі функції доступні з усіма пультами дистанційного керування.

Елегантні

Настінні кондиціонери Mitsubishi H.I. проектували розробники відомої міланської студії промислового дизайну TENSA SRL. Враховуючи уподобання європейських споживачів, вони запропонували принципово нову концепцію внутрішнього блоку з плавними обтічними контурами, що гармонійно вписується в інтер'єр будь-якого стилю: від класики до хай-тека.

Тихий та потужний повітряний потік

Ми використовували ту саму технологію аеродинамічного аналізу, яку застосовували при розробці реактивних двигунів.

CFD (обчислювальна динаміка рідини), що використовується при проектуванні форми лопатей реактивних двигунів, застосовується для проектування повітряних каналів в кондиціонерах для досягнення ідеальних умов циркуляції повітря.

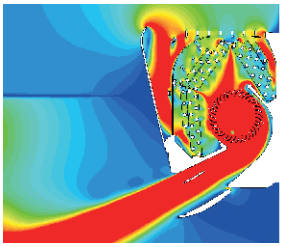

Швидко ⟷ Повільно
Кольори на малюнку показують швидкість повітря

Реактивний потік

Використовуючи технології авіабудування в моделях великої потужності інженерам MHI вдалося досягти високої швидкості повітряного потоку при збереженні низького рівня шуму. Ці кондиціонери ідеальні для обслуговування великих приміщень: вітальнь, торгових залів і т.ін.

Система керування жалюзі

Жалюзі може розгойдуватися в межах обраного верхнього та нижнього положення.

※ Тільки дротові пульти керування.

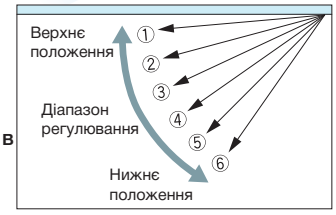

Підключення внутрішніх блоків

Максимум три внутрішні блоки можуть бути підключені до одного зовнішнього блоку.

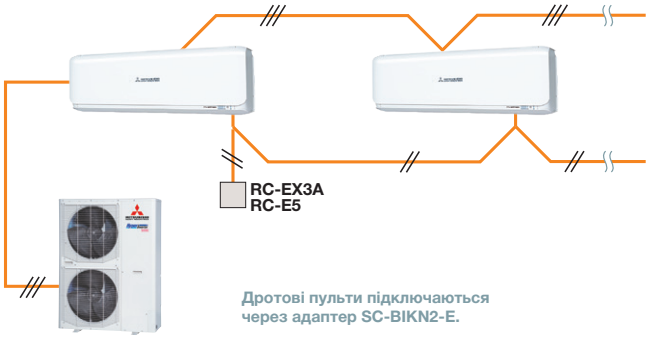

Дротові пульти підключаються через адаптер SC-BIKN2-E.

Адаптер SC-BIKN2-E (опція)

Адаптер може встановлюватись у внутрішній блок. (SRK50•60)

ЗОВНІШНІ БЛОКИ

		Hyper Inverter	
FDC	R32	71VNX-W	100~140VN(S)X-W
Модель			
Базова заправка		30 м	
Ширина x Висота x Глибина (мм)		880(+88) x 750 x 340	970 x 1300 x 370

		Micro Inverter		Standard Inverter	
FDC	R32	100~140VN(S)A-W	200VSA-W*	71VNP-W	90~100VNP-W
Модель					
Базова заправка		30 м		15 м	
Ширина x Висота x Глибина (мм)		970 x 845 x 370	970 x 1505 x 370	800(+71) x 640 x 290	880(+88) x 750 x 340

* SRK100 ще не сумісний з FDC250-280VSA-W. Планується розробка сумісної версії.

ГАБАРИТНІ РОЗМІРИ (мм) - SRK -

SRK50ZSX-W, 60ZSX-W

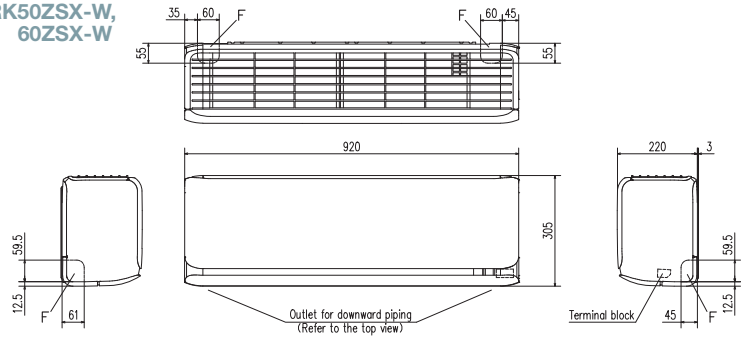

Symbol	Content	
A	Gas piping	ϕ12.7 (1/2") (Flare)
B	Liquid piping	ϕ6.35 (1/4") (Flare)
C	Hole on wall for right rear piping	(ϕ65)
D	Hole on wall for left rear piping	(ϕ65)
E	Drain hose	VP16
F	Outlet for piping	

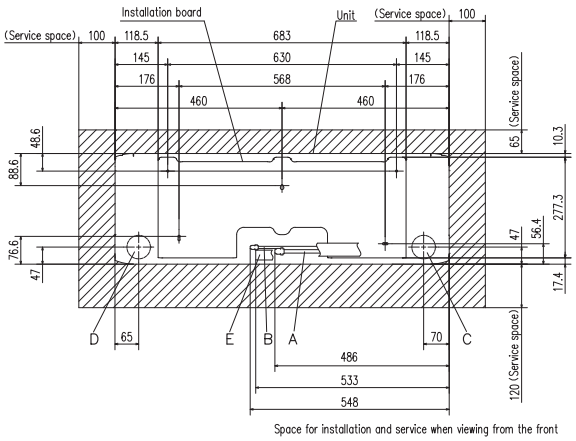

SRK71ZR-W 100ZR-W

Symbol	Content	
A	Gas piping	ϕ15.88 (5/8") (Flare)
B	Liquid piping	ϕ9.52 (3/8") (Flare)
C	Hole on wall for right rear piping	(ϕ65)
D	Hole on wall for left rear piping	(ϕ65)
E	Drain hose	VP16
F	Outlet for wiring (on both side)	
G	Outlet for piping (on both side)	

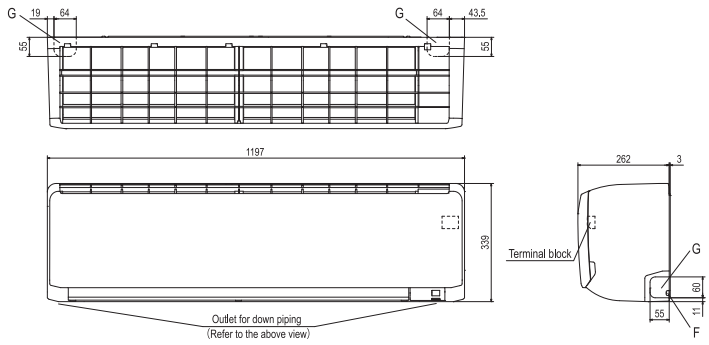

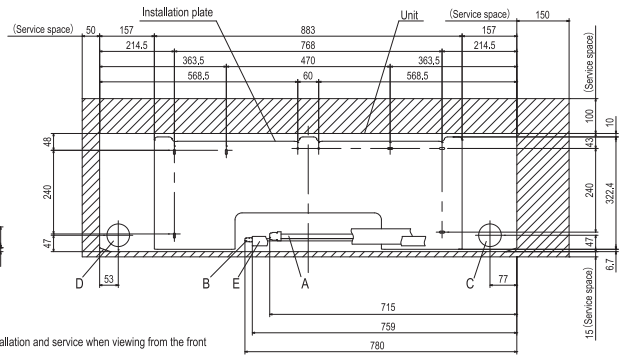

ТЕХНІЧНІ ХАРАКТЕРИСТИКИ - SRK -

R32				Hyper Inverter		
Модель				SRK71VNXWZR	SRK100VNXWZR	SRK100VSXWZR
Внутрішній блок				SRK71ZR-W	SRK100ZR-W	SRK100ZR-W
Зовнішній блок				FDC71VNX-W	FDC100VNX-W	FDC100VSX-W
Електроживлення				1 фаза, 220-240 В, 50 Гц		3 фази, 380-415 В, 50 Гц
Холодопродуктивність (Min~Max)			кВт	7.1 (3.2 ~ 8.0)	10.0 (3.5 ~ 11.2)	10.0 (3.5 ~ 11.2)
Теплопродуктивність (Min~Max)			кВт	8.0 (3.6 ~ 9.0)	11.2 (2.7 ~ 12.5)	11.2 (2.7 ~ 16.0)
Споживана потужність		Охол./Обігрів	кВт	1.93 / 1.78	2.74 / 3.04	2.74 / 3.04
SEER / SCOP		Охол./Обігрів		6.80 / 4.56	6.54 / 4.01	6.54 / 4.01
Пусковий струм			A	5	5	5
Макс. струм			A	19.1	25	14
Рівень звукової потужності	Внутр.	Охол./Обігрів	дБ(А)	57 / 60	63 / 63	63 / 63
	Зовнішн.	Охол./Обігрів	дБ(А)	66 / 66	67 / 67	67 / 67
Рівень звукового тиску	Внутр.	Охол. (Hi/Me/Lo/Ulo)	дБ(А)	44 / 41 / 37 / 25	48 / 45 / 40 / 27	48 / 45 / 40 / 27
		Обігр. (Hi/Me/Lo/Ulo)	дБ(А)	46 / 39 / 35 / 28	48 / 43 / 38 / 30	48 / 43 / 38 / 30
	Зовнішн.	Охол./Обігрів	дБ(А)	51 / 51	53 / 51	53 / 51
Циркуляція повітря	Внутр.	Охол. (Hi/Me/Lo/Ulo)	м³/хв	20.5 / 18.6 / 16.2 / 10.4	24.5 / 21.3 / 17.6 / 10.4	24.5 / 21.3 / 17.6 / 10.4
		Обігр. (Hi/Me/Lo/Ulo)	м³/хв	25.0 / 19.8 / 17.3/ 13.3	27.5 / 23.2 / 19.1 / 13.6	27.5 / 23.2 / 19.1 / 13.6
	Зовнішн.	Охол./Обігрів	м³/хв	60 / 50	100 / 100	100 / 100
Розміри	Внутр.	Ш x В x Г	мм	1197 x 339 262	1197 x 339 x 262	
	Зовнішн.	Ш x В x Г	мм	880(+88) x 750 x 340	970 x 1300 x 370	
Міжлапна відстань опор зовнішнього блоку			мм	580		
Вага нетто	Внутр.		кг	15.5	16.5	
	Зовнішн.		кг	60	97	99
Магістраль	Рідина / Газ		мм(")	9.52(3/8") / 15.88(5/8")	9.52(3/8") / 15.88(5/8")	
Максимальна довжина труб			м	Max.50	Max.100	
Заводська заправка/дозаправка				Заправлений з заводу на 30 м, дозаправка 54 г/м		
Макс. перепад висот		Зовнішн. вище/нижче	м	Max.30 / Max.15	Max.50 / Max.15	
Робочий діапазон зовнішніх температур		Охолодження	°C	-15~50		
		Обігрів	°C	-20~20		
Повітряний фільтр				Антиалергенний x 1 Фотокаталітичний x 1		
Пульт керування (опція)				дротові: RC-ES1, RC-EX3A(D), RC-E5, RCH-E3, підключення через адаптер SC-BIKN2-E		
Опції та аксесуари				Wi-Fi-адаптер INAWMMHI001/000		
Підключення живлення				зовнішній блок		
Кабель живлення			мм²	3 x 4.0	3 x 6.0	4 x 4.0, 1 x 1.5
Міжблочний кабель			мм²	4 x 1.5		
Номінал автоматичного вимикача			A	30		20

R32				Micro Inverter	
Модель				SRK100VNAWZR	SRK100VSAWZR
Внутрішній блок				SRK100ZR-W	SRK100ZR-W
Зовнішній блок				FDC100VNA-W	FDC100VSA-W
Електроживлення				1 фаза, 220-240 В, 50 Гц	3 фази, 380-415 В, 50 Гц
Холодопродуктивність (Min~Max)			кВт	10.0 (4.0 ~ 11.2)	10.0 (4.0 ~ 11.2)
Теплопродуктивність (Min~Max)			кВт	11.2 (4.0 ~ 12.5)	11.2 (4.0 ~ 12.5)
Споживана потужність		Охол./Обігрів	кВт	3.19 / 3.04	3.19 / 3.04
SEER / SCOP		Охол./Обігрів		6.13 / 4.33	6.13 / 4.33
Пусковий струм			A	5	5
Макс. струм			A	24	15
Рівень звукової потужності	Внутр.	Охол./Обігрів	дБ(А)	63 / 63	63 / 63
	Зовнішн.	Охол./Обігрів	дБ(А)	69 / 70	69 / 70
Рівень звукового тиску	Внутр.	Охол. (Hi/Me/Lo/Ulo)	дБ(А)	48 / 45 / 40 / 27	48 / 45 / 40 / 27
		Обігр. (Hi/Me/Lo/Ulo)	дБ(А)	48 / 43 / 38 / 30	48 / 43 / 38 / 30
	Зовнішн.	Охол./Обігрів	дБ(А)	54 / 55	54 / 55
Циркуляція повітря	Внутр.	Охол. (Hi/Me/Lo/Ulo)	м³/хв	24.5 / 21.3 / 17.6/ 10.4	24.5 / 21.3 / 17.6/ 10.4
		Обігр. (Hi/Me/Lo/Ulo)	м³/хв	27.5 / 23.2 / 19.1/ 13.6	27.5 / 23.2 / 19.1/ 13.6
	Зовнішн.	Охол./Обігрів	м³/хв	75 / 73	75 / 73
Розміри	Внутр.	Ш x В x Г	мм	1197 x 339 x 262	
	Зовнішн.	Ш x В x Г	мм	970 x 845 x 370	
Міжлапна відстань опор зовнішнього блоку			мм	580	
Вага нетто	Внутр.		кг	16.5	
	Зовнішн.		кг	77	78
Магістраль	Рідина / Газ		мм(")	9.52(3/8") / 15.88(5/8")	
Максимальна довжина труб			м	Max.50	
Заводська заправка/дозаправка				Заправлений з заводу на 30 м, дозаправка 54 г/м	
Макс. перепад висот		Зовнішн. вище/нижче	м	Max.50 / Max.15	
Робочий діапазон зовнішніх температур		Охолодження	°C	-15~50	
		Обігрів	°C	-20~20	
Повітряний фільтр				Антиалергенний x 1 Фотокаталітичний x 1	
Пульт керування (опція)				дротові: RC-ES1, RC-EX3A(D), RC-E5, RCH-E3, підключення через адаптер SC-BIKN2-E	
Опції та аксесуари				Wi-Fi-адаптер INAWMMHI001/000	
Підключення живлення				зовнішній блок	
Кабель живлення			мм²	3 x 6.0	4 x 4.0, 1 x 1.5
Міжблочний кабель			мм²	4 x 1.5	
Номінал автоматичного вимикача			A	30	20

ТЕХНІЧНІ ХАРАКТЕРИСТИКИ - SRK -

R32				Micro Inverter			
Модель				SRK100VNAWPZSX	SRK125VNAWPZSX	SRK140VNAWPZR	SRK140VNAWTZSX
				Подвійна			Потрійна
Внутрішній блок				SRK50ZSX-W x 2	SRK60ZSX-W x 2	SRK71ZR-W x 2	SRK50ZSX-W x 3
Зовнішній блок				FDC100VNA-W	FDC125VNA-W	FDC140VNA-W	FDC140VNA-W
Електроживлення				1 фаза, 220-240 В, 50 Гц			
Холодопродуктивність (Min~Max)			кВт	10.0 (4.0 ~ 11.2)	12.5 (5.0 ~ 14.0)	13.6 (5.0 ~ 14.5)	13.6 (5.0 ~ 14.5)
Теплопродуктивність (Min~Max)			кВт	11.2 (4.0 ~ 12.5)	14.0 (4.0 ~ 16.0)	15.5 (4.0 ~ 16.5)	15.5 (4.0 ~ 16.5)
Споживана потужність		Охол./Обігрів	кВт	2.89 / 2.61	4.54 / 3.58	4.26 / 4.03	4.26 / 3.74
SEER / SCOP		Охол./Обігрів		7.05 / 4.47	5.57 / 4.13	5.30 / 4.01	5.30 / 4.01
Пусковий струм			A	5	5	5	5
Макс. струм				24	24	24	24
Рівень звукової потужності	Внутр.	Охол./Обігрів	дБ(A)	59 / 62	62 / 63	57 / 60	59 / 62
	Зовнішн.	Охол./Обігрів		69 / 70	71 / 71	72 / 73	72 / 73
Рівень звукового тиску	Внутр.	Охол. (Hi/Me/Lo/Ulo)		44 / 39 / 31 / 22	46 / 41 / 33 / 22	44 / 41 / 37 / 25	44 / 39 / 31 / 22
		Обігр. (Hi/Me/Lo/Ulo)		46 / 41 / 33 / 23	46 / 42 / 34 / 23	46 / 39 / 35 / 28	46 / 41 / 33 / 23
	Зовнішн.	Охол./Обігрів		54 / 55	54 / 56	56 / 58	56 / 58
Циркуляція повітря	Внутр.	Охол. (Hi/Me/Lo/Ulo)	$м^3$/хв	14.3/ 12.4 / 7.8 / 5.4	16.3 / 13.4 / 8.9 / 5.4	20.5 / 18.6 / 16.2 / 10.4	14.3 / 12.4 / 7.8 / 5.4
		Обігр. (Hi/Me/Lo/Ulo)		17.3 / 14.3 / 9.8 / 6.2	17.8 / 13.7 / 10.9 / 6.2	25.0 / 19.8 / 17.3 / 13.3	17.3 / 14.3 / 9.8 / 6.2
	Зовнішн.	Охол./Обігрів		75 / 73	75 / 73	75 / 73	75 / 73
Розміри	Внутр.	Ш x В x Г	мм	920 x 305 x 220		1197 x 339 x 262	920 x 305 x 220
	Зовнішн.			970 x 845 x 370			
Міжлапна відстань опор зовнішнього блоку			мм	580			
Вага нетто	Внутр.		кг	13		15.5	13
	Зовнішн.			77			
Магістраль	Рідина / Газ		мм(")	9.52(3/8") / 15.88(5/8")			
Максимальна довжина труб			м	Max.50			
Заводська заправка/дозаправка				Заправлений з заводу на 30 м, дозаправка 54 г/м			
Макс. перепад висот		Зовнішн. вище/нижче	м	Max.50 / Max.15			
Робочий діапазон зовнішніх температур		Охолодження	°C	-15~50			
		Обігрів		-20~20			
Повітряний фільтр				Антиалергенний x 1 Фотокаталітичний x 1			
Пульт керування (опція)				дротові: RC-ES1, RC-EX3A(D), RC-E5, RCH-E3, підключення через адаптер SC-BIKN2-E			
Опції та аксесуари				Wi-Fi-адаптер INAWMMHI001/000			
Підключення живлення				зовнішній блок			
Кабель живлення			$мм^2$	3 x 6.0			
Міжблочний кабель			$мм^2$	4 x 1.5			
Номінал автоматичного вимикача			A	30			

R32				Standard Inverter	
Модель				SRK71VNPWZR	SRK100VNPWZR
Внутрішній блок				SRK71ZR-W	SRK100ZR-W
Зовнішній блок				FDC71VNP-W	FDC100VNP-W
Електроживлення				1 фаза, 220-240 В, 50 Гц	
Холодопродуктивність (Min~Max)			кВт	7.1 (1.5 ~ 7.3)	9.6 (2.1 ~ 9.6)
Теплопродуктивність (Min~Max)			кВт	7.1 (1.1 ~ 7.3)	10.0 (1.7 ~ 10.4)
Споживана потужність		Охол./Обігрів	кВт	2.36 / 1.88	3.10 / 2.80
SEER / SCOP		Охол./Обігрів		6.75 / 4.55	6.11 / 4.14
Пусковий струм			A	5	5
Макс. струм				15.8	19
Рівень звукової потужності	Внутр.	Охол./Обігрів	дБ(A)	57 / 60	59 / 62
	Зовнішн.	Охол./Обігрів		67 / 67	68 / 67
Рівень звукового тиску	Внутр.	Охол. (Hi/Me/Lo/Ulo)		44 / 41 / 37 / 25	48 / 45 / 40 / 27
		Обігр. (Hi/Me/Lo/Ulo)		46 / 39 / 35 / 28	48 / 43 / 38 / 30
	Зовнішн.	Охол./Обігрів		54 / 54	56 / 54
Циркуляція повітря	Внутр.	Охол. (Hi/Me/Lo/Ulo)	$м^3$/хв	20.5 / 18.6 / 16.2 / 10.4	24.5 / 21.3 / 17.6 / 10.4
		Обігр. (Hi/Me/Lo/Ulo)		25.0 / 19.8 / 17.3 / 13.3	27.5 / 23.2 / 19.1 / 13.6
	Зовнішн.	Охол./Обігрів		42 / 42	63 / 55
Розміри	Внутр.	Ш x В x Г	мм	1197 x 339 x 262	
	Зовнішн.			800(+71) x 640 x 290	880(+88) x 750 x 340
Міжлапна відстань опор зовнішнього блоку			мм	510	580
Вага нетто	Внутр.		кг	15.5	16.5
	Зовнішн.			45	57
Магістраль	Рідина / Газ		мм(")	6.35(1/4") / 12.7(1/2")	6.35(1/4") / 15.88(5/28")
Максимальна довжина труб			м	Max.30	
Заводська заправка/дозаправка				Заправлений з заводу на 15 м, дозаправка 20 г/м	
Макс. перепад висот		Зовнішн. вище/нижче	м	Max.20 / Max.20	
Робочий діапазон зовнішніх температур		Охолодження	°C	-15~46	
		Обігрів		-15~20	
Повітряний фільтр				Антиалергенний x 1 Фотокаталітичний x 1	
Пульт керування (опція)				дротові: RC-ES1, RC-EX3A(D), RC-E5, RCH-E3, підключення через адаптер SC-BIKN2-E	
Опції та аксесуари				Wi-Fi-адаптер INAWMMHI001/000	
Підключення живлення				зовнішній блок	
Кабель живлення			$мм^2$	3 x 2.5	3 x 4.0
Міжблочний кабель			$мм^2$	4 x 1.5	
Номінал автоматичного вимикача			A	30	

FDE Стельові

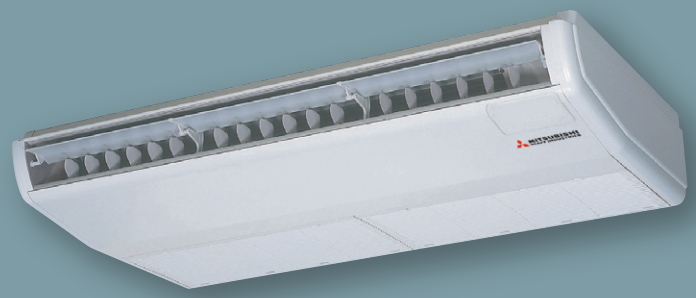

FDE 40/50/60/71/100/125/140

Функція Енерго-збереження
Режим Відпустки
Hi Power
Керування через Wi-Fi (опція)
R32 R410A Hybrid
Безшумна робота
Система керування жалюзі
Улюблений режим
EUROVENT CERTIFIED PERFORMANCE www.eurovent-certification.com

Пульт керування (опція)

Дротові | Бездротовий

RC-ES1 | RC-EX3A(D) | RC-E5 | RCH-E3 | RCN-E-E3

* Не всі функції доступні з усіма пультами дистанційного керування.

Висока ефективність

Енергоефективність була підвищена за рахунок використання інверторних вентиляторів та високоефективного теплообмінника.

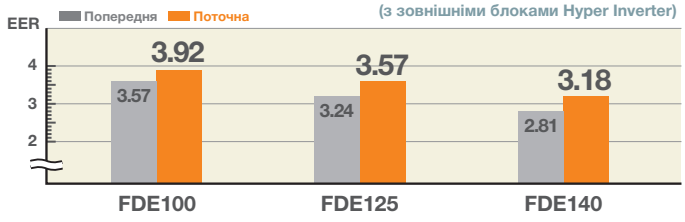

Зниження ваги

Зниження ваги досягнуто завдяки зменшенню кількості вентиляторних двигунів з двох до одного.

	Раніше	Тепер	
60·71VH	37	33	легші на 4 кг
100·125·140VH	49	43	легші на 6 кг

Зменшення шуму

Найбільш низький рівень звукового тиску в галузі для стельових спліт-систем досягнутий за рахунок модернізації двигуна і вентиляторів, повітрозабірних та повітророзподільних каналів, також був повністю перероблений електричний відсік.

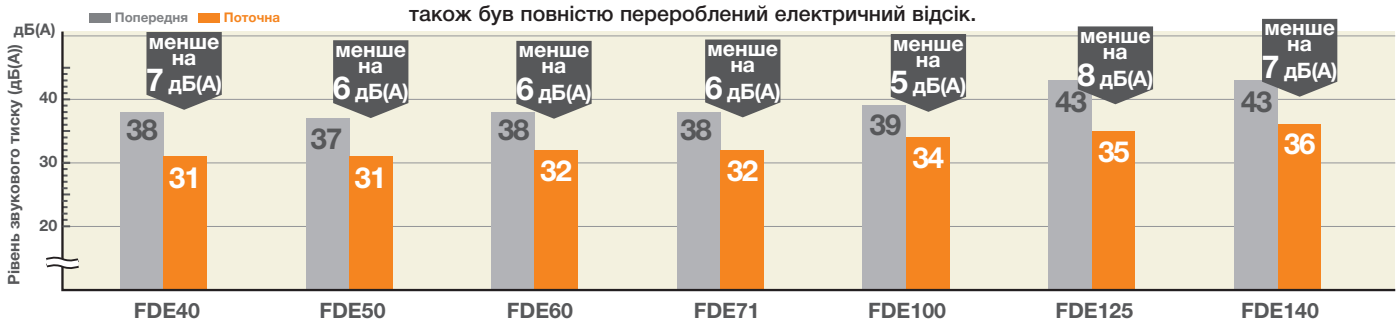

Система керування жалюзі

Жалюзі може розгойдуватися в межах обраного верхнього та нижнього положення.

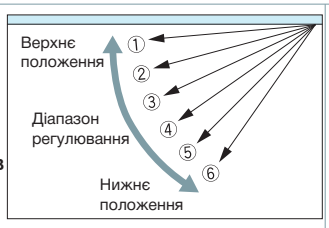

※ Бездротовий пульт дистанційного керування не застосовується для індивідуальної системи керування жалюзі.

Датчик руху (опція)

Новий датчик руху виявляє активність людини. Контроль енергозбереження досягається зміщенням заданої температури відповідно до виявленого типу активності.

LB-E

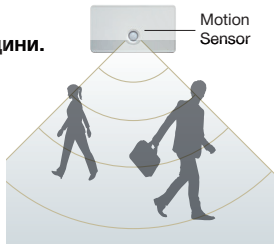

Варіативність монтажу

Залежно від місця установки системи і особливостей приміщення, магістраль до внутрішнього блоку можна підвести з трьох сторін : ззаду, справа або зверху, а дренажну трубу – зліва або справа. Сервісне обслуговування при цьому робиться знизу.

Розширені можливості підводу магістралі

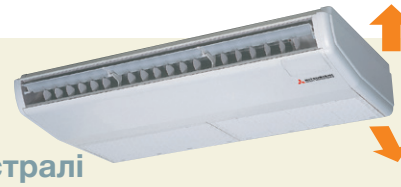

ЗОВНІШНІ БЛОКИ

	Hyper Inverter		
SRC • FDC (R32)	40~60ZSX-W1, -W3	71VNX-W	100~140VN(S)X-W
Модель			
Базова заправка	15 м	30 м	
Ширина x Висота x Глибина (мм)	800(+71) x 640 x 290	880(+88) x 750 x 340	970 x 1300 x 370

	Micro Inverter		Standard Inverter	
FDC (R32)	100~140VN(S)A-W	200~280VSA-W	71VNP-W	90~100VNP-W
Модель				
Базова заправка	30 м		15 м	
Ширина x Висота x Глибина (мм)	970 x 845 x 370	970 x 1505 x 370	800(+71) x 640 x 290	880(+88) x 750 x 340

ГАБАРИТНІ РОЗМІРИ (мм) - FDE -

Моделі FDE40VH, 50VH

Symbol	Content	
A	Gas piping	ϕ12.7 (1/2") (Flare)
B	Liquid piping	ϕ6.35 (1/4") (Flare)
C 1,2	Drain piping	VP20 (I.D.20, O.D.26)
D	Hole for suspension bolts	(M10 or M8)
E	Back cutout	PE cover
F	Top cutout	Plate cover
G	Drain piping (for left back)	(Knock out)

Note (1) The model name label is attached on the fan casing inside the air return grille.

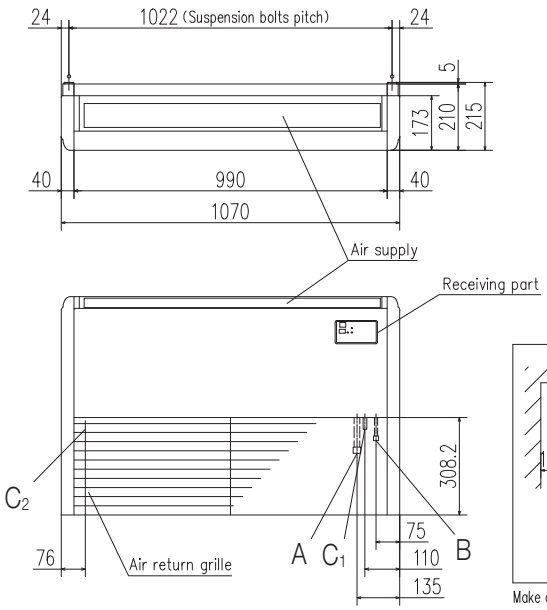

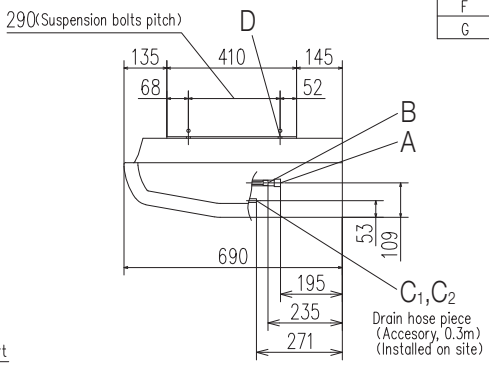

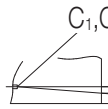

Note) The slope of drain piping inside the unit must take decline of 10mm.

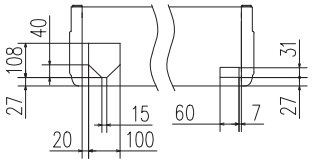

Space for installation and service

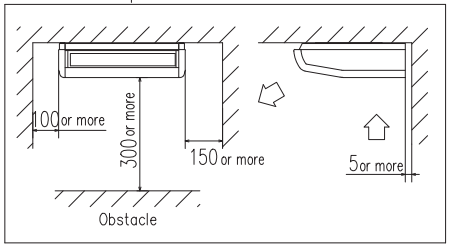

Make a space of 4000 or more between the units when installing more than one.

Position of top cutout and back cutout

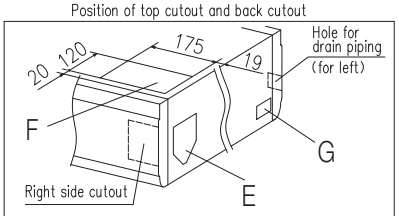

Piping can be connected from 3 different direction.
Remove the cutout using side cutter or similar tool.

ГАБАРИТНІ РОЗМІРИ (мм) - FDE -

Моделі FDE60VH, 71VH

Note (1) The model name label is attached on the fan casing inside the air return grille.

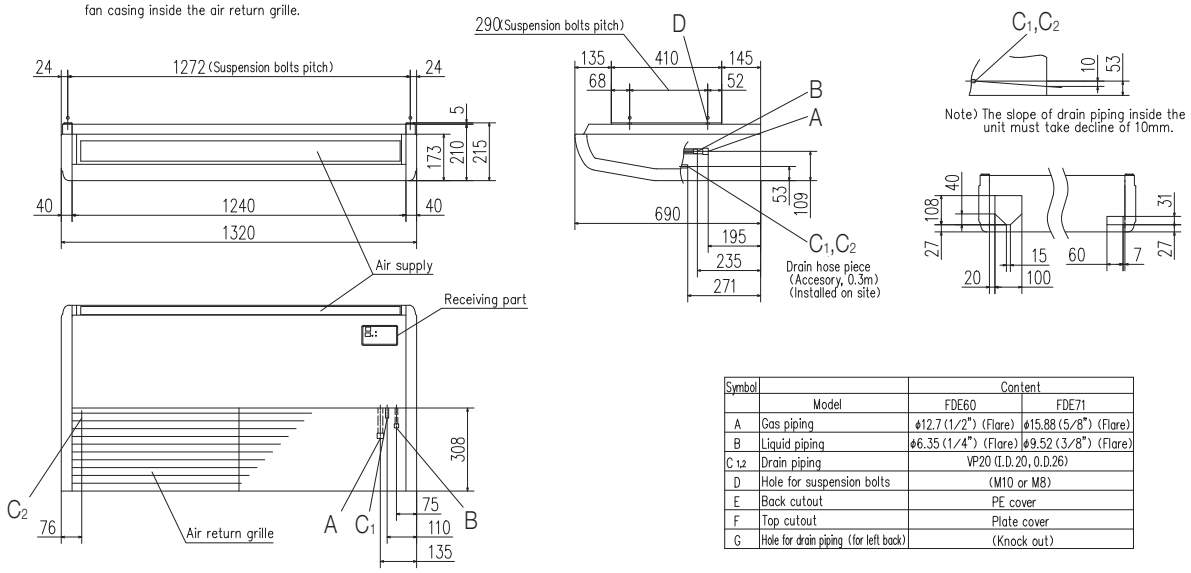

Symbol	Model	Content	
		FDE60	FDE71
A	Gas piping	ϕ12.7 (1/2") (Flare)	ϕ15.88 (5/8") (Flare)
B	Liquid piping	ϕ6.35 (1/4") (Flare)	ϕ9.52 (3/8") (Flare)
C 1,2	Drain piping	VP20 (I.D.20, O.D.26)	
D	Hole for suspension bolts	(M10 or M8)	
E	Back cutout	PE cover	
F	Top cutout	Plate cover	
G	Hole for drain piping (for left back)	(Knock out)	

Space for installation and service

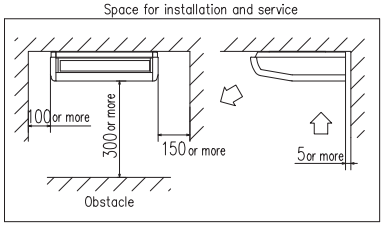

Position of top cutout and back cutout

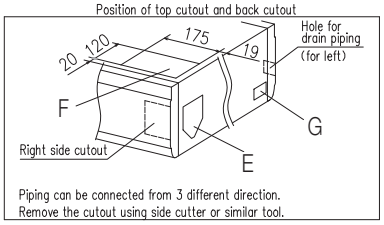

Make a space of 4500 or more between the units when installing more than one.

Моделі FDE100VH, 125VH, 140VH

Note (1) The model name label is attached on the fan casing inside the air return grille.

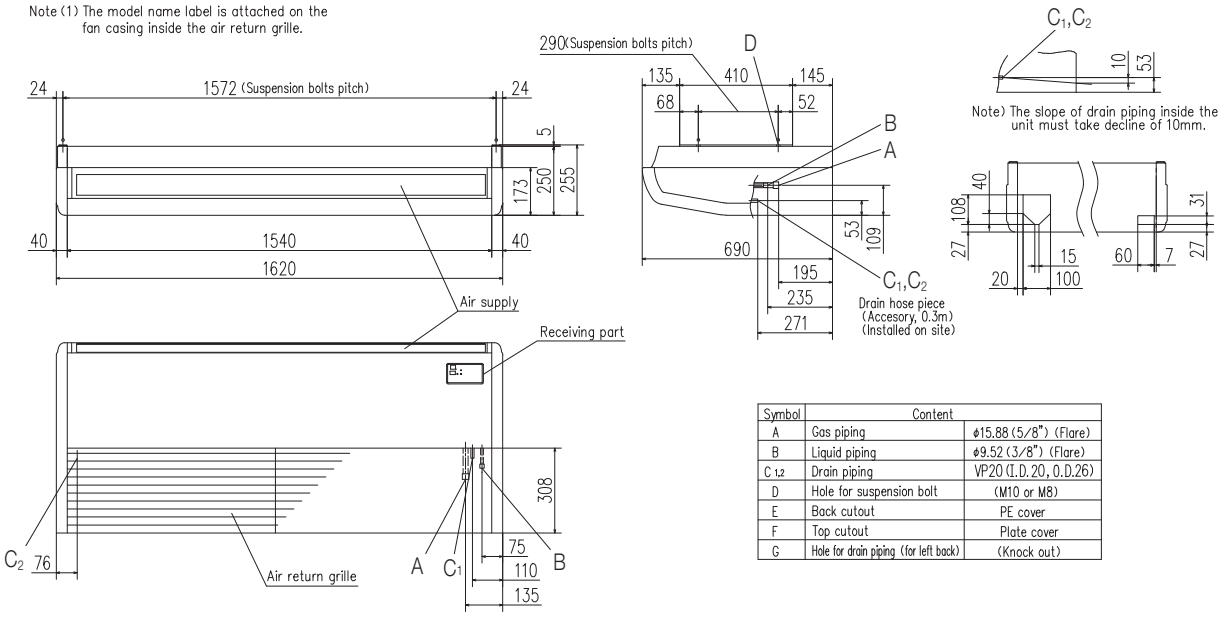

Symbol	Content	
A	Gas piping	ϕ15.88 (5/8") (Flare)
B	Liquid piping	ϕ9.52 (3/8") (Flare)
C 1,2	Drain piping	VP20 (I.D.20, O.D.26)
D	Hole for suspension bolt	(M10 or M8)
E	Back cutout	PE cover
F	Top cutout	Plate cover
G	Hole for drain piping (for left back)	(Knock out)

Space for installation and service

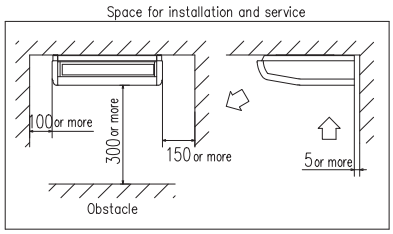

Position of top cutout and back cutout

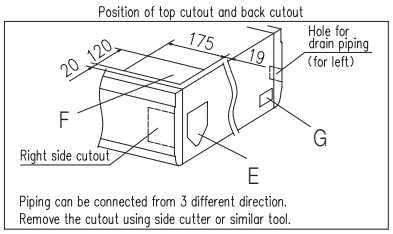

Make a space of 5000 or more between the units when installing more than one.

ТЕХНІЧНІ ХАРАКТЕРИСТИКИ - FDE -

R32				Hyper Inverter				
Модель				FDE40ZSXW1VH	FDE50ZSXW1VH	FDE60ZSXW1VH	FDE71VNXWVH	FDE71VNXWPVH
								Подвійна
Внутрішній блок				FDE40VH	FDE50VH	FDE60VH	FDE71VH	FDE40VH x 2
Зовнішній блок				SRC40ZSX-W1	SRC50ZSX-W3	SRC60ZSX-W3	FDC71VNX-W	FDC71VNX-W
Електроживлення				1 фаза, 220-240 В, 50 Гц				
Холодопродуктивність (Min~Max)			кВт	4.0 (1.1 ~ 4.7)	5.0 (1.1 ~ 5.6)	5.6 (1.1 ~ 6.3)	7.1 (3.2 ~ 8.0)	7.1 (3.2 ~ 8.0)
Теплопродуктивність (Min~Max)			кВт	4.5 (0.6 ~ 5.4)	5.4 (0.6 ~ 6.3)	6.7 (0.6 ~ 7.1)	8.0 (3.6 ~ 9.0)	8.0 (3.6 ~ 9.0)
Споживана потужність		Охол./Обігрів	кВт	1.02 / 1.10	1.43 / 1.46	1.51 / 1.86	1.87 / 1.87	1.76 / 2.10
SEER / SCOP		Охол./Обігрів		6.46 / 4.02	6.15 / 4.07	6.72 / 4.41	6.58 / 4.45	6.48 / 4.49
Пусковий струм			A	5	5	5	5	5
Макс. струм				15	15	15	19.1	19.1
Рівень звукової потужності	Внутр.	Охол./Обігрів	дБ(А)	60 / 60	60 / 60	60 / 60	60 / 60	60 / 60
	Зовнішн.	Охол./Обігрів		63 / 62	63 / 62	65 / 65	66 / 66	66 / 66
Рівень звукового тиску	Внутр.	Охол. (Hi/Me/Lo/Ulo)		46 / 38 / 36 / 31	46 / 38 / 36 / 31	47 / 41 / 37 / 32	47 / 41 / 37 / 32	46 / 38 / 36 / 31
		Обігр. (Hi/Me/Lo/Ulo)		46 / 38 / 36 / 31	46 / 38 / 36 / 31	47 / 41 / 37 / 32	47 / 41 / 37 / 32	46 / 38 / 36 / 31
	Зовнішн.	Охол./Обігрів		52 / 50	52 / 50	53 / 54	51 / 51	51 / 51
Циркуляція повітря	Внутр.	Охол. (Hi/Me/Lo/Ulo)	$м^3$/хв	13 / 10 / 9 / 7	13 / 10 / 9 / 7	20 / 16 / 13 / 10	20 / 16 / 13 / 10	13 / 10 / 9 / 7
		Обігр. (Hi/Me/Lo/Ulo)		13 / 10 / 9 / 7	13 / 10 / 9 / 7	20 / 16 / 13 / 10	20 / 16 / 13 / 10	13 / 10 / 9 / 7
	Зовнішн.	Охол./Обігрів		39 / 33	39 / 33	41.5 / 39	60 / 50	60 / 50
Розміри	Внутр.	Ш x В x Г	мм	1070 x 210 x 690		1320 x 210 x 690		1070 x 210 x 690
	Зовнішн.			800(+71) x 640 x 290			880(+88) x 750 x 340	
Міжлапна відстань опор зовнішнього блоку			мм	510			580	
Вага нетто	Внутр.		кг	28		33		28
	Зовнішн.			45			60	
Магістраль	Рідина / Газ		мм(")	6.35(1/4") / 12.7(1/2")			9.52(3/8") / 15.88(5/8")	
Максимальна довжина труб			м	Max.30			Max.50	
Заводська заправка/дозаправка				аправлений з заводу на 15 м, дозаправка 20 г/м			Заправлений з заводу на 30 м, дозаправка 54 г/м	
Макс. перепад висот		Зовнішн. вище/нижче	м	Max.20 / Max.20			Max.30 / Max.15	
Робочий діапазон зовнішніх температур		Охолодження	°C	-15~46			-15~50	
		Обігрів		-20~24			-20~20	
Повітряний фільтр				Пластиковий x 2 (багаторазовий, миється)				
Пульт керування (опція)				дротові: RC-ES1, RC-EX3A(D), RC-E5, RCH-E3 бездротовий: RCN-E-E3				
Опції та аксесуари				Датчик руху LB-E Wi-Fi-адаптер INWFIMHI001R100				
Підключення живлення				зовнішній блок				
Кабель живлення			$мм^2$	3 x 2.5			3 x 4.0	
Міжблочний кабель			$мм^2$	4 x 1.5				
Номінал автоматичного вимикача			A	20			30	

R32				Hyper Inverter		
Модель				FDE100VNXWVH	FDE125VNXWVH	FDE140VNXWVH
Внутрішній блок				FDE100VH	FDE125VH	FDE140VH
Зовнішній блок				FDC100VNX-W	FDC125VNX-W	FDC140VNX-W
Електроживлення				1 фаза, 220-240 В, 50 Гц		
Холодопродуктивність (Min~Max)			кВт	10.0 (3.5 ~ 11.2)	12.5 (3.5 ~ 14.0)	14.0 (3.5 ~ 16.0)
Теплопродуктивність (Min~Max)			кВт	11.2 (2.7 ~ 12.5)	14.0 (2.7 ~ 17.0)	16.0 (2.7 ~ 18.0)
Споживана потужність		Охол./Обігрів	кВт	2.33 / 2.52	3.34 / 3.74	4.08 / 4.41
SEER / SCOP		Охол./Обігрів		7.00 / 4.24	6.53 / 4.20	6.29 / 4.17
Пусковий струм			A	5	5	5
Макс. струм				25	27	27
Рівень звукової потужності	Внутр.	Охол./Обігрів	дБ(А)	64 / 64	64 / 64	65 / 65
	Зовнішн.	Охол./Обігрів		67 / 67	68 / 70	69 / 71
Рівень звукового тиску	Внутр.	Охол. (Hi/Me/Lo/Ulo)		48 / 43 / 38 / 34	48 / 45 / 40 / 35	49 / 45 / 40 / 36
		Обігр. (Hi/Me/Lo/Ulo)		48 / 43 / 38 / 34	48 / 45 / 40 / 35	49 / 45 / 40 / 36
	Зовнішн.	Охол./Обігрів		53 / 51	53 / 54	49 / 52
Циркуляція повітря	Внутр.	Охол. (Hi/Me/Lo/Ulo)	$м^3$/хв	32 / 26 / 21 / 16.5	32 / 29 / 23 / 17	34 / 29 / 23 / 18
		Обігр. (Hi/Me/Lo/Ulo)		32 / 26 / 21 / 16.5	32 / 29 / 23 / 17	34 / 29 / 23 / 18
	Зовнішн.	Охол./Обігрів		100 / 100	100 / 100	100 / 100
Розміри	Внутр.	Ш x В x Г	мм	1620 x 250 x 690		
	Зовнішн.			970 x 1300 x 370		
Міжлапна відстань опор зовнішнього блоку			мм	580		
Вага нетто	Внутр.		кг	43		
	Зовнішн.			97		
Магістраль	Рідина / Газ		мм(")	9.52(3/8") / 15.88(5/8")		
Максимальна довжина труб			м	Max.100		
Заводська заправка/дозаправка				Заправлений з заводу на 30 м, дозаправка 54 г/м		
Макс. перепад висот		Зовнішн. вище/нижче	м	Max.50 / Max.15		
Робочий діапазон зовнішніх температур		Охолодження	°C	-15~50		
		Обігрів		-20~20		
Повітряний фільтр				Пластиковий x 2 (багаторазовий, миється)		
Пульт керування (опція)				дротові: RC-ES1, RC-EX3A(D), RC-E5, RCH-E3 бездротовий: RCN-E-E3		
Опції та аксесуари				Датчик руху LB-E Wi-Fi-адаптер INWFIMHI001R100		
Підключення живлення				зовнішній блок		
Кабель живлення			$мм^2$	3 x 6.0		
Міжблочний кабель			$мм^2$	4 x 1.5		
Номінал автоматичного вимикача			A	30		

ТЕХНІЧНІ ХАРАКТЕРИСТИКИ - FDE -

R32				Hyper Inverter		
Модель				FDE100VSXWVH	FDE125VSXWVH	FDE140VSXWVH
Внутрішній блок				FDE100VH	FDE125VH	FDE140VH
Зовнішній блок				FDC100VSX-W	FDC125VSX-W	FDC140VSX-W
Електроживлення				3 фази, 380-415 В, 50 Гц		
Холодопродуктивність (Min~Max)			кВт	10.0 (3.5 ~ 11.2)	12.5 (3.5 ~ 14.0)	14.0 (3.5 ~ 16.0)
Теплопродуктивність (Min~Max)			кВт	11.2 (2.7 ~ 16.0)	14.0 (2.7 ~ 18.0)	16.0 (2.7 ~ 20.0)
Споживана потужність		Охол./Обігрів	кВт	2.33 / 2.52	3.34 / 3.74	4.08 / 4.41
SEER / SCOP		Охол./Обігрів		7.00 / 4.24	6.53 / 4.02	6.29 / 3.96
Пусковий струм			A	5	5	5
Макс. струм				14	14	14
Рівень звукової потужності	Внутр.	Охол./Обігрів	дБ(A)	64 / 64	64 / 64	65 / 65
	Зовнішн.	Охол./Обігрів		67 / 67	68 / 70	69 / 71
Рівень звукового тиску	Внутр.	Охол. (Hi/Me/Lo/Ulo)		48 / 43 / 38 / 34	48 / 45 / 40 / 35	49 / 45 / 40 / 36
		Обігр. (Hi/Me/Lo/Ulo)		48 / 43 / 38 / 34	48 / 45 / 40 / 35	49 / 45 / 40 / 36
	Зовнішн.	Охол./Обігрів		53 / 51	53 / 54	49 / 52
Циркуляція повітря	Внутр.	Охол. (Hi/Me/Lo/Ulo)	$м^3$/хв	32 / 26 / 21 / 16.5	32 / 29 / 23 / 17	34 / 29 / 23 / 18
		Обігр. (Hi/Me/Lo/Ulo)		32 / 26 / 21 / 16.5	32 / 29 / 23 / 17	34 / 29 / 23 / 18
	Зовнішн.	Охол./Обігрів		100 / 100	100 / 100	100 / 100
Розміри	Внутр.	Ш x В x Г	мм	1620 x 250 x 690		
	Зовнішн.			970 x 1300 x 370		
Міжлапна відстань опор зовнішнього блоку			мм	580		
Вага нетто	Внутр.		кг	43		
	Зовнішн.			99		
Магістраль	Рідина / Газ		мм(")	9.52(3/8") / 15.88(5/8")		
Максимальна довжина труб			м	Max.100		
Заводська заправка/дозаправка				Заправлений з заводу на 30 м, дозаправка 54 г/м		
Макс. перепад висот		Зовнішн. вище/нижче	м	Max.50 / Max.15		
Робочий діапазон зовнішніх температур		Охолодження	°C	-15~50		
		Обігрів		-20~20		
Повітряний фільтр				Пластиковий x 2 (багаторазовий, миється)		
Пульт керування (опція)				дротові: RC-ES1, RC-EX3A(D), RC-E5, RCH-E3 бездротовий: RCN-E-E3		
Опції та аксесуари				Датчик руху LB-E Wi-Fi-адаптер INWFIMHI001R100		
Підключення живлення				зовнішній блок		
Кабель живлення			$мм^2$	4 x 4.0, 1 x 1.5		
Міжблочний кабель			$мм^2$	4 x 1.5		
Номінал автоматичного вимикача			A	20		

R32				Micro Inverter		
Модель				FDE100VNAWVH	FDE125VNAWVH	FDE140VNAWVH
Внутрішній блок				FDE100VH	FDE125VH	FDE140VH
Зовнішній блок				FDC100VNA-W	FDC125VNA-W	FDC140VNA-W
Електроживлення				1 фаза, 220-240 В, 50 Гц		
Холодопродуктивність (Min~Max)			кВт	10.0 (4.0 ~ 11.2)	12.5 (5.0 ~ 14.0)	13.6 (5.0 ~ 14.5)
Теплопродуктивність (Min~Max)			кВт	11.2 (4.0 ~ 12.5)	14.0 (4.0 ~ 16.0)	15.5 (4.0 ~ 16.5)
Споживана потужність		Охол./Обігрів	кВт	2.85 / 2.54	4.45 / 3.74	5.05/ 4.18
SEER / SCOP		Охол./Обігрів		6.67 / 4.31	6.03 / 4.30	5.76 / 4.24
Пусковий струм			A	5	5	5
Макс. струм				24	24	24
Рівень звукової потужності	Внутр.	Охол./Обігрів	дБ(A)	64 / 64	64 / 64	65 / 65
	Зовнішн.	Охол./Обігрів		69 / 70	71 / 71	73 / 73
Рівень звукового тиску	Внутр.	Охол. (Hi/Me/Lo/Ulo)		48 / 43 / 38 / 34	48 / 45 / 40 / 35	49 / 45 / 40 / 36
		Обігр. (Hi/Me/Lo/Ulo)		48 / 43 / 38 / 34	48 / 45 / 40 / 35	49 / 45 / 40 / 36
	Зовнішн.	Охол./Обігрів		54 / 55	54 / 56	56 / 58
Циркуляція повітря	Внутр.	Охол. (Hi/Me/Lo/Ulo)	$м^3$/хв	32 / 26 / 21 / 16.5	32 / 29 / 23 / 17	34 / 29 / 23 / 18
		Обігр. (Hi/Me/Lo/Ulo)		32 / 26 / 21 / 16.5	32 / 29 / 23 / 17	34 / 29 / 23 / 18
	Зовнішн.	Охол./Обігрів		75 / 73	75 / 73	75 / 73
Розміри	Внутр.	Ш x В x Г	мм	1620 x 250 x 690		
	Зовнішн.			970 x 845 x 370		
Міжлапна відстань опор зовнішнього блоку			мм	580		
Вага нетто	Внутр.		кг	43		
	Зовнішн.			77		
Магістраль	Рідина / Газ		мм(")	9.52(3/8") / 15.88(5/8")		
Максимальна довжина труб			м	Max.50		
Заводська заправка/дозаправка				Заправлений з заводу на 30 м, дозаправка 54 г/м		
Макс. перепад висот		Зовнішн. вище/нижче	м	Max.50 / Max.15		
Робочий діапазон зовнішніх температур		Охолодження	°C	-15~50		
		Обігрів		-20~20		
Повітряний фільтр				Пластиковий x 2 (багаторазовий, миється)		
Пульт керування (опція)				дротові: RC-ES1, RC-EX3A(D), RC-E5, RCH-E3 бездротовий: RCN-E-E3		
Опції та аксесуари				Датчик руху LB-E Wi-Fi-адаптер INWFIMHI001R100		
Підключення живлення				зовнішній блок		
Кабель живлення			$мм^2$	3 x 6.0		
Міжблочний кабель			$мм^2$	4 x 1.5		
Номінал автоматичного вимикача			A	30		

ТЕХНІЧНІ ХАРАКТЕРИСТИКИ - FDE -

R32				Micro Inverter		
Модель				FDE100VSAWVH	FDE125VSAWVH	FDE140VSAWVH
Внутрішній блок				FDE100VH	FDE125VH	FDE140VH
Зовнішній блок				FDC100VSA-W	FDC125VSA-W	FDC140VSA-W
Електроживлення				3 фази, 380-415 В, 50 Гц		
Холодопродуктивність (Min~Max)			кВт	10.0 (4.0 ~ 11.2)	12.5 (5.0 ~ 14.0)	13.6 (5.0 ~ 14.5)
Теплопродуктивність (Min~Max)			кВт	11.2 (4.0 ~ 12.5)	14.0 (4.0 ~ 16.0)	15.5 (4.0 ~ 16.5)
Споживана потужність		Охол./Обігрів	кВт	2.85 / 2.54	4.45 / 3.74	5.05 / 4.18
SEER / SCOP		Охол./Обігрів		6.67 / 4.31	6.03 / 4.30	5.76 / 4.24
Пусковий струм			A	5	5	5
Макс. струм				15	15	15
Рівень звукової потужності	Внутр.	Охол./Обігрів	дБ(A)	64 / 64	64 / 64	65 / 65
	Зовнішн.	Охол./Обігрів		69 / 70	71 / 71	72 / 73
Рівень звукового тиску	Внутр.	Охол. (Hi/Me/Lo/Ulo)		48 / 43 / 38 / 34	48 / 45 / 40 / 35	49 / 45 / 40 / 36
		Обігр. (Hi/Me/Lo/Ulo)		48 / 43 / 38 / 34	48 / 45 / 40 / 35	49 / 45 / 40 / 36
	Зовнішн.	Охол./Обігрів		54 / 55	54 / 56	56 / 58
Циркуляція повітря	Внутр.	Охол. (Hi/Me/Lo/Ulo)	$м^3$/хв	32 / 26 / 21 / 16.5	32 / 29 / 23 / 17	34 / 29 / 23 / 18
		Обігр. (Hi/Me/Lo/Ulo)		32 / 26 / 21 / 16.5	32 / 29 / 23 / 17	34 / 29 / 23 / 18
	Зовнішн.	Охол./Обігрів		75 / 73	75 / 73	75 / 73
Розміри	Внутр.	Ш x В x Г	мм	1620 x 250 x 690		
	Зовнішн.			970 x 845 x 370		
Міжлапна відстань опор зовнішнього блоку			мм	580		
Вага нетто	Внутр.		кг	43		
	Зовнішн.			78		
Магістраль	Рідина / Газ		мм(")	9.52(3/8") / 15.88(5/8")		
Максимальна довжина труб			м	Max.50		
Заводська заправка/дозаправка				Заправлений з заводу на 30 м, дозаправка 54 г/м		
Макс. перепад висот		Зовнішн. вище/нижче	м	Max.50 / Max.15		
Робочий діапазон зовнішніх температур		Охолодження	°C	-15~50		
		Обігрів		-20~20		
Повітряний фільтр				Пластиковий x 2 (багаторазовий, миється)		
Пульт керування (опція)				дротові: RC-ES1, RC-EX3A(D), RC-E5, RCH-E3 бездротовий: RCN-E-E3		
Опції та аксесуари				Датчик руху LB-E Wi-Fi-адаптер INWFIMHI001R100		
Підключення живлення				зовнішній блок		
Кабель живлення			$мм^2$	4 x 4.0, 1 x 1.5		
Міжблочний кабель			$мм^2$	4 x 1.5		
Номінал автоматичного вимикача			A	20		

R32				Standard Inverter			
Модель				FDE71VNPWVH	FDE90VNPWVH	FDE100VNPWVH	FDE125VNPWVH
Внутрішній блок				FDE71VH	FDE100VH	FDE100VH	FDE125VH
Зовнішній блок				FDC71VNP-W	FDC90VNP-W	FDC100VNP-W	FDC125VNP-W
Електроживлення				1 фаза, 220-240 В, 50 Гц			
Холодопродуктивність (Min~Max)			кВт	7.1 (1.5 ~ 7.3)	9.0 (2.1 ~ 9.5)	10.0 (2.1 ~ 10.2)	12.1 (5.0 ~ 12.1)
Теплопродуктивність (Min~Max)			кВт	7.1 (1.1 ~ 7.3)	9.0 (1.7 ~ 9.5)	10.0 (1.7 ~ 10.4)	12.1 (4.0 ~ 13.3)
Споживана потужність		Охол./Обігрів	кВт	2.41 / 1.96	2.38 / 1.99	3.00 / 2.36	3.88 / 3.30
SEER / SCOP		Охол./Обігрів		6.44 / 4.32	6.78 / 4.46	6.63 / 4.24	5.95 / 4.21
Пусковий струм			A	5	5	5	5
Макс. струм				15.8	19	19	18
Рівень звукової потужності	Внутр.	Охол./Обігрів	дБ(A)	60 / 60	64 / 64	64 / 64	64 / 64
	Зовнішн.	Охол./Обігрів		67 / 67	67 / 66	68 / 67	73 / 72
Рівень звукового тиску	Внутр.	Охол. (Hi/Me/Lo/Ulo)		47 / 41 / 37 / 32	48 / 43 / 38 / 34	48 / 43 / 38 / 34	48 / 45 / 40 / 35
		Обігр. (Hi/Me/Lo/Ulo)		47 / 41 / 37 / 32	48 / 43 / 38 / 34	48 / 43 / 38 / 34	48 / 45 / 40 / 35
	Зовнішн.	Охол./Обігрів		54 / 54	55 / 53	56 / 54	57 / 57
Циркуляція повітря	Внутр.	Охол. (Hi/Me/Lo/Ulo)	$м^3$/хв	20 / 16 / 13 / 10	32 / 26 / 21 / 16.5	32 / 26 / 21 / 16.5	32 / 29 / 23 /17
		Обігр. (Hi/Me/Lo/Ulo)		20 / 16 / 13 / 10	32 / 26 / 21 / 16.5	32 / 26 / 21 / 16.5	32 / 29 / 23 /17
	Зовнішн.	Охол./Обігрів		42 / 42	55 / 55	63 / 55	75 / 79
Розміри	Внутр.	Ш x В x Г	мм	1320 x 210 x 690	1620 x 250 x 690		
	Зовнішн.			800(+71) x 640 x 290	880(+88) x 750 x 340		970 x 845 x 370
Міжлапна відстань опор зовнішнього блоку			мм	510	580		
Вага нетто	Внутр.		кг	33	43		
	Зовнішн.			45	57		73
Магістраль	Рідина / Газ		мм(")	6.35(1/4") / 12.7(1/2")	6.35(1/4") / 15.88(5/8")		9.52(3/8") / 15.88(5/8")
Максимальна довжина труб			м	Max.30			
Заводська заправка/дозаправка				Заправлений з заводу на 15 м, дозаправка 20 г/м			15 м, дозаправка 54 г/м
Макс. перепад висот		Зовнішн. вище/нижче	м	Max.20 / Max.20			
Робочий діапазон зовнішніх температур		Охолодження	°C	-15~46			
		Обігрів		-15~20			
Повітряний фільтр				Пластиковий x 2 (багаторазовий, миється)			
Пульт керування (опція)				дротові: RC-ES1, RC-EX3A(D), RC-E5, RCH-E3 бездротовий: RCN-E-E3			
Опції та аксесуари				Датчик руху LB-E Wi-Fi-адаптер INWFIMHI001R100			
Підключення живлення				зовнішній блок			
Кабель живлення			$мм^2$	3 x 2.5	3 x 4.0		
Міжблочний кабель			$мм^2$	4 x 1.5			
Номінал автоматичного вимикача			A	30			

FDF Колонні

FDF 71/100/125/140

Hi Power

Автоматична робота

Гойдання жалюзі вгору/вниз

Керування через Wi-Fi (опція)

Тижневий таймер

Повідомлення про очищення фільтра

Само-діагностика

R32

Пульт керування (опція)

Бездротовий

RCN-KIT4-E2

Дротовий

RC-EX3D (в комплекті)

* Не всі функції доступні з усіма пультами дистанційного керування.

Широкий і потужний потік повітря

Особлива конструкція забезпечує широкий і об'ємний повітряний потік. Завдяки цьому кондиціонери здатні обслуговувати приміщення великої площі.

Простота транспортування та монтажу

Підведення магістралі та дренажної труби можливе з 4-х напрямків. Завдяки компактному дизайну (глибина 320 мм) обладнання легко транспортувати та монтувати.

Легке обслуговування

Можлива легка очистка теплообмінника. Для доступу до теплообмінника достатньо зняти передню панель.

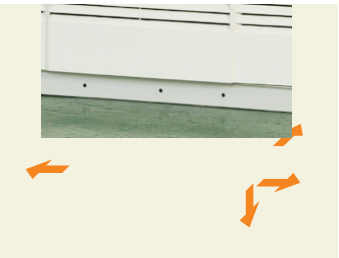

ЗОВНІШНІ БЛОКИ

	Hyper Inverter	
FDC	71VNX-W	100~140VN(S)X-W
Модель		
Базова заправка	30 м	
Ширина x Висота x Глибина (мм)	880(+88) x 750 x 340	970 x 1300 x 370

	Micro Inverter		Standard Inverter	
FDC	100~140VN(S)A-W	200~280VSA-W	71VNP-W	90~100VNP-W
Модель				
Базова заправка	30 м		15 м	
Ширина x Висота x Глибина (мм)	970 x 845 x 370	970 x 1505 x 370	800(+71) x 640 x 290	880(+88) x 750 x 340

ГАБАРИТНІ РОЗМІРИ (мм) - FDF -

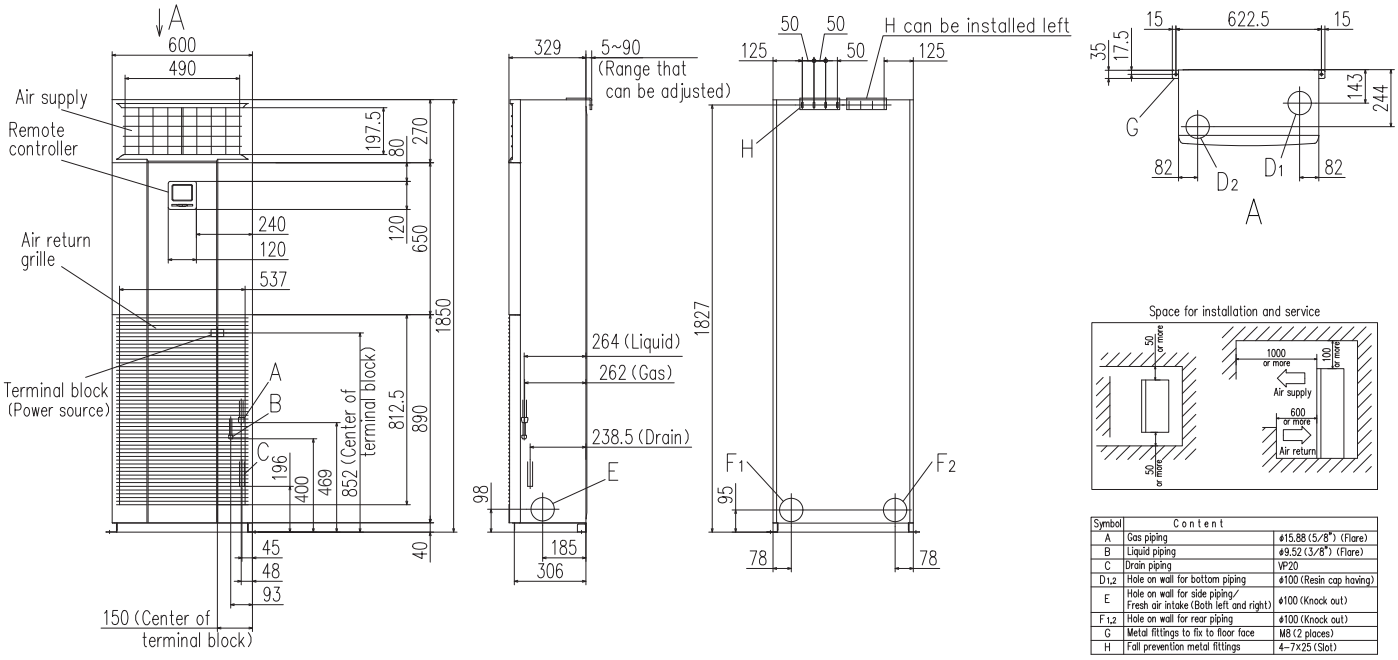

Symbol	Content	
A	Gas piping	ø15.88 (5/8") (Flare)
B	Liquid piping	ø9.52 (3/8") (Flare)
C	Drain piping	VP20
D1,2	Hole on wall for bottom piping	ø100 (Resin cap having)
E	Hole on wall for side piping/ Fresh air intake (Both left and right)	ø100 (Knock out)
F1,2	Hole on wall for rear piping	ø100 (Knock out)
G	Metal fittings to fix to floor face	M8 (2 places)
H	Fall prevention metal fittings	4-7×25 (Slot)

ТЕХНІЧНІ ХАРАКТЕРИСТИКИ - FDF -

R32				Hyper Inverter			
Модель				FDF71VNXWVH	FDF100VNXWVH	FDF125VNXWVH	FDF140VNXWVH
Внутрішній блок				FDF71VH	FDF100VH	FDF125VH	FDF140VH
Зовнішній блок				FDC71VNX-W	FDC100VNX-W	FDC125VNX-W	FDC140VNX-W
Електроживлення				1 фаза, 220-240 В, 50 Гц			
Холодопродуктивність (Min~Max)			кВт	7.1 (3.2 ~ 8.0)	10.0 (3.5 ~ 11.2)	12.5 (3.5 ~ 14.0)	14.0 (3.5 ~ 16.0)
Теплопродуктивність (Min~Max)			кВт	8.0 (3.6 ~ 9.0)	11.2 (2.7 ~ 12.5)	14.0 (2.7 ~ 17.0)	16.0 (2.7 ~ 18.0)
Споживана потужність		Охол./Обігрів	кВт	1.97 / 2.21	2.66 / 2.94	3.74 / 3.88	4.62 / 4.69
SEER / SCOP		Охол./Обігрів		6.25 / 4.03	6.10 / 3.84	5.96 / 3.89	5.81 / 3.81
Пусковий струм			A	5	5	5	5
Макс. струм			A	19.1	25.0	27.0	27.0
Рівень звукової потужності	Внутр.	Охол./Обігрів	дБ(А)	55 / 55	65 / 65	67 / 67	67 / 67
	Зовнішн.	Охол./Обігрів	дБ(А)	66 / 66	67 / 67	68 / 70	69 / 71
Рівень звукового тиску	Внутр.	Охол. (Hi/Me/Lo/Ulo)	дБ(А)	42 / 39 / 35 / 33	53 / 51 / 49 / 44	55 / 51 / 49 / 44	55 / 51 / 49 / 44
		Обігр. (Hi/Me/Lo/Ulo)	дБ(А)	42 / 39 / 35 / 33	53 / 51 / 49 / 44	55 / 51 / 49 / 44	55 / 51 / 49 / 44
	Зовнішн.	Охол./Обігрів	дБ(А)	51 / 51	53 / 51	53 / 54	54 / 54
Циркуляція повітря	Внутр.	Охол. (Hi/Me/Lo/Ulo)	$м^3$/хв	18 / 16 / 14 / 12	27 / 26 / 23 / 19	29 / 26 / 23 / 19	29 / 26 / 23 / 19
		Обігр. (Hi/Me/Lo/Ulo)	$м^3$/хв	18 / 16 / 14 / 12	27 / 26 / 23 / 19	29 / 26 / 23 / 19	29 / 26 / 23 / 19
	Зовнішн.	Охол./Обігрів	$м^3$/хв	60 / 50	100 / 100	100 / 100	100 / 100
Розміри	Внутр.	Ш x В x Г	мм	600 x 1850 x 329			
	Зовнішн.	Ш x В x Г	мм	880(+88) x 750 x 340	970 x 1300 x 370		
Міжлапна відстань опор зовнішнього блоку			мм	580			
Вага нетто	Внутр.		кг	47	49		
	Зовнішн.		кг	60	97		
Магістраль	Рідина / Газ		мм(")	9.52(3/8") / 15.88(5/8")			
Максимальна довжина труб			м	Max.50	Min. 3, Max.100		
Заводська заправка/дозаправка				аправлений з заводу на 30 м, дозаправка 54 г/м			
Макс. перепад висот		Зовнішн. вище/нижче	м	Max.30 / Max.15			
Робочий діапазон зовнішніх температур		Охолодження	°C	-15~50			
		Обігрів	°C	-20~20			
Повітряний фільтр				Пластиковий x 1 (багаторазовий, миється)			
Пульт керування				дротовий: RC-EX3D (в комплекті) бездротовий: RCN-KIT4-E2 (опція)			
Опції та аксесуари				Wi-Fi-адаптер INWFIMHI001R100			
Підключення живлення				зовнішній блок			
Кабель живлення			$мм^2$	3 x 4.0	3 x 6.0		
Міжблочний кабель			$мм^2$	4 x 1.5			
Номінал автоматичного вимикача			A	30			

ТЕХНІЧНІ ХАРАКТЕРИСТИКИ - FDF -

R32				Hyper Inverter		
Модель				FDF100VSXWVH	FDF125VSXWVH	FDF140VSXWVH
Внутрішній блок				FDF100VH	FDF125VH	FDF140VH
Зовнішній блок				FDC100VSX-W	FDC125VSX-W	FDC140VSX-W
Електроживлення				3 фази, 380-415 В, 50 Гц		
Холодопродуктивність (Min~Max)			кВт	10.0 (3.5 ~ 11.2)	12.5 (3.5 ~ 14.0)	14.0 (3.5 ~ 16.0)
Теплопродуктивність (Min~Max)			кВт	11.2 (2.7 ~ 16.0)	14.0 (2.7 ~ 18.0)	16.0 (2.7 ~ 20.0)
Споживана потужність		Охол./Обігрів	кВт	2.66 / 2.95	3.74 / 3.88	4.62 / 4.70
SEER / SCOP		Охол./Обігрів		6.10 / 3.84	5.96 / 3.85	5.81 / 3.72
Пусковий струм			A	5	5	5
Макс. струм				14.0	14.0	14.0
Рівень звукової потужності	Внутр.	Охол./Обігрів	дБ(A)	65 / 65	67 / 67	67 / 67
	Зовнішн.	Охол./Обігрів		67 / 67	68 / 70	69 / 71
Рівень звукового тиску	Внутр.	Охол. (Hi/Me/Lo/Ulo)		53 / 51 / 49 / 44	55 / 51 / 49 / 44	55 / 51 / 49 / 44
		Обігр. (Hi/Me/Lo/Ulo)		53 / 51 / 49 / 44	55 / 51 / 49 / 44	55 / 51 / 49 / 44
	Зовнішн.	Охол./Обігрів		53 / 51	53 / 54	54 / 54
Циркуляція повітря	Внутр.	Охол. (Hi/Me/Lo/Ulo)	$м^3$/хв	27 / 26 / 23 / 19	29 / 26 / 23 / 19	29 / 26 / 23 / 19
		Обігр. (Hi/Me/Lo/Ulo)		27 / 26 / 23 / 19	29 / 26 / 23 / 19	29 / 26 / 23 / 19
	Зовнішн.	Охол./Обігрів		100 / 100	100 / 100	100 / 100
Розміри	Внутр.	Ш x В x Г	мм	600 x 1850 x 329		
	Зовнішн.			970 x 1300 x 370		
Міжлапна відстань опор зовнішнього блоку			мм	580		
Вага нетто	Внутр.		кг	49		
	Зовнішн.			99		
Магістраль	Рідина / Газ		мм(")	9.52(3/8") / 15.88(5/8")		
Максимальна довжина труб			м	Min. 3, Max.100		
Заводська заправка/дозаправка				Заправлений з заводу на 30 м, дозаправка 54 г/м		
Макс. перепад висот		Зовнішн. вище/нижче	м	Max.50 / Max.15		
Робочий діапазон зовнішніх температур		Охолодження	°C	-15~50		
		Обігрів		-20~20		
Повітряний фільтр				Пластиковий x 1 (багаторазовий, миється)		
Пульт керування				дротовий: RC-EX3D (в комплекті) бездротовий: RCN-KIT4-E2 (опція)		
Опції та аксесуари				Wi-Fi-адаптер INWFIMHI001R100		
Підключення живлення				зовнішній блок		
Кабель живлення			$мм^2$	4 x 4.0, 1 x 1.5		
Міжблочний кабель			$мм^2$	4 x 1.5		
Номінал автоматичного вимикача			A	20		

R32				Hyper Inverte	
Модель				FDF140VNXWPVH	FDF140VSXWPVH
				Подвійна	
Внутрішній блок				FDF71VH x 2	FDF71VH x 2
Зовнішній блок				FDC140VNX-W	FDC140VSX-W
Електроживлення				1 фаза, 220-240 В, 50 Гц	3 фази, 380-415 В, 50 Гц
Холодопродуктивність (Min~Max)			кВт	14.0 (3.5 ~ 16.0)	14.0 (3.5 ~ 16.0)
Теплопродуктивність (Min~Max)			кВт	16.0 (2.7 ~ 18.0)	16.0 (2.7 ~ 20.0)
Споживана потужність		Охол./Обігрів	кВт	3.78 / 4.26	3.78 / 4.27
SEER / SCOP		Охол./Обігрів		5.81 / 3.81	5.81 / 3.72
Пусковий струм			A	5	5
Макс. струм				27.0	14.0
Рівень звукової потужності	Внутр.	Охол./Обігрів	дБ(A)	55 / 55	55 / 55
	Зовнішн.	Охол./Обігрів		69 / 71	69 / 71
Рівень звукового тиску	Внутр.	Охол. (Hi/Me/Lo/Ulo)		42 / 39 / 35 / 33	42 / 39 / 35 / 33
		Обігр. (Hi/Me/Lo/Ulo)		42 / 39 / 35 / 33	42 / 39 / 35 / 33
	Зовнішн.	Охол./Обігрів		54 / 54	54 / 54
Циркуляція повітря	Внутр.	Охол. (Hi/Me/Lo/Ulo)	$м^3$/хв	18 / 16 / 14 / 12	18 / 16 / 14 / 12
		Обігр. (Hi/Me/Lo/Ulo)		18 / 16 / 14 / 12	18 / 16 / 14 / 12
	Зовнішн.	Охол./Обігрів		100 / 100	100 / 100
Розміри	Внутр.	Ш x В x Г	мм	600 x 1850 x 329	
	Зовнішн.			970 x 1300 x 370	
Міжлапна відстань опор зовнішнього блоку			мм	580	
Вага нетто	Внутр.		кг	47	
	Зовнішн.			97	99
Магістраль	Рідина / Газ		мм(")	9.52(3/8") / 15.88(5/8")	
Максимальна довжина труб			м	Min. 3, Max.100	
Заводська заправка/дозаправка				Заправлений з заводу на 30 м, дозаправка 54 г/м	
Макс. перепад висот		Зовнішн. вище/нижче	м	Max.50 / Max.15	
Робочий діапазон зовнішніх температур		Охолодження	°C	-15~50	
		Обігрів		-20~20	
Повітряний фільтр				Пластиковий x 1 (багаторазовий, миється)	
Пульт керування				дротовий: RC-EX3D (в комплекті) бездротовий: RCN-KIT4-E2 (опція)	
Опції та аксесуари				Wi-Fi-адаптер INWFIMHI001R100	
Підключення живлення				зовнішній блок	
Кабель живлення			$мм^2$	3 x 6.0	4 x 4.0, 1 x 1.5
Міжблочний кабель			$мм^2$	4 x 1.5	
Номінал автоматичного вимикача			A	30	20

ТЕХНІЧНІ ХАРАКТЕРИСТИКИ - FDF -

R32				Micro Inverter		
Модель				FDF100VNAWVH	FDF125VNAWVH	FDF140VNAWVH
Внутрішній блок				FDF100VH	FDF125VH	FDF140VH
Зовнішній блок				FDC100VNA-W	FDC125VNA-W	FDC140VNA-W
Електроживлення				1 фаза, 220-240 В, 50 Гц		
Холодопродуктивність (Min~Max)			кВт	10.0 (4.0 ~ 11.2)	12.5 (5.0 ~ 14.0)	13.6 (5.0 ~ 14.5)
Теплопродуктивність (Min~Max)			кВт	11.2 (4.0 ~ 12.5)	14.0 (4.0 ~ 16.0)	15.5 (4.0 ~ 16.5)
Споживана потужність		Охол./Обігрів	кВт	3.08 / 2.94	4.65 / 4.10	5.35 / 4.98
SEER / SCOP		Охол./Обігрів		5.76 / 4.00	5.36 / 3.96	5.19 / 3.99
Пусковий струм			A	5	5	5
Макс. струм				24.0	24.0	24.0
Рівень звукової потужності	Внутр.	Охол./Обігрів	дБ(A)	65 / 65	67 / 67	67 / 67
	Зовнішн.	Охол./Обігрів		69 / 70	71 / 71	72 / 73
Рівень звукового тиску	Внутр.	Охол. (Hi/Me/Lo/Ulo)		53 / 51 / 49 / 44	55 / 51 / 49 / 44	55 / 51 / 49 / 44
		Обігр. (Hi/Me/Lo/Ulo)		53 / 51 / 49 / 44	55 / 51 / 49 / 44	55 / 51 / 49 / 44
	Зовнішн.	Охол./Обігрів		54 / 55	54 / 56	56 / 58
Циркуляція повітря	Внутр.	Охол. (Hi/Me/Lo/Ulo)	$м^3$/хв	27 / 26 / 23 / 19	29 / 26 / 23 / 19	29 / 26 / 23 / 19
		Обігр. (Hi/Me/Lo/Ulo)		27 / 26 / 23 / 19	29 / 26 / 23 / 19	29 / 26 / 23 / 19
	Зовнішн.	Охол./Обігрів		75 / 73	75 / 73	75 / 73
Розміри	Внутр.	Ш x В x Г	мм	600 x 1850 x 329		
	Зовнішн.			970 x 845 x 370		
Міжлапна відстань опор зовнішнього блоку			мм	580		
Вага нетто	Внутр.		кг	49		
	Зовнішн.			77		
Магістраль	Рідина / Газ		мм(")	9.52(3/8") / 15.88(5/8")		
Максимальна довжина труб			м	Max.50		
Заводська заправка/дозаправка				Заправлений з заводу на 30 м, дозаправка 54 г/м		
Макс. перепад висот		Зовнішн. вище/нижче	м	Max.50 / Max.15		
Робочий діапазон зовнішніх температур		Охолодження	°C	-15~50		
		Обігрів		-20~20		
Повітряний фільтр				Пластиковий x 1 (багаторазовий, миється)		
Пульт керування				дротовий: RC-EX3D (в комплекті) бездротовий: RCN-KIT4-E2 (опція)		
Опції та аксесуари				Wi-Fi-адаптер INWFIMHI001R100		
Підключення живлення				зовнішній блок		
Кабель живлення			$мм^2$	3 x 6.0		
Міжблочний кабель			$мм^2$	4 x 1.5		
Номінал автоматичного вимикача			A	30		

R32				Micro Inverter		
Модель				FDF100VSAWVH	FDF125VSAWVH	FDF140VSAWVH
Внутрішній блок				FDF100VH	FDF125VH	FDF140VH
Зовнішній блок				FDC100VSA-W	FDC125VSA-W	FDC140VSA-W
Електроживлення				3 фази, 380-415 В, 50 Гц		
Холодопродуктивність (Min~Max)			кВт	10.0 (4.0 ~ 11.2)	12.5 (5.0 ~ 14.0)	13.6 (5.0 ~ 14.5)
Теплопродуктивність (Min~Max)			кВт	11.2 (4.0 ~ 12.5)	14.0 (4.0 ~ 16.0)	15.5 (4.0 ~ 16.5)
Споживана потужність		Охол./Обігрів	кВт	3.09 / 2.94	4.65 / 4.09	5.42 / 4.98
SEER / SCOP		Охол./Обігрів		5.76 / 4.00	5.36 / 3.96	5.19 / 3.99
Пусковий струм			A	5	5	5
Макс. струм				15.0	15.0	15.0
Рівень звукової потужності	Внутр.	Охол./Обігрів	дБ(A)	65 / 65	67 / 67	67 / 67
	Зовнішн.	Охол./Обігрів		69 / 70	71 / 71	72 / 73
Рівень звукового тиску	Внутр.	Охол. (Hi/Me/Lo/Ulo)		53 / 51 / 49 / 44	55 / 51 / 49 / 44	55 / 51 / 49 / 44
		Обігр. (Hi/Me/Lo/Ulo)		53 / 51 / 49 / 44	55 / 51 / 49 / 44	55 / 51 / 49 / 44
	Зовнішн.	Охол./Обігрів		54 / 55	54 / 56	56 / 58
Циркуляція повітря	Внутр.	Охол. (Hi/Me/Lo/Ulo)	$м^3$/хв	27 / 26 / 23 / 19	29 / 26 / 23 / 19	29 / 26 / 23 / 19
		Обігр. (Hi/Me/Lo/Ulo)		27 / 26 / 23 / 19	29 / 26 / 23 / 19	29 / 26 / 23 / 19
	Зовнішн.	Охол./Обігрів		75 / 73	75 / 73	75 / 73
Розміри	Внутр.	Ш x В x Г	мм	600 x 1850 x 329		
	Зовнішн.			970 x 845 x 370		
Міжлапна відстань опор зовнішнього блоку			мм	580		
Вага нетто	Внутр.		кг	49		
	Зовнішн.			78		
Магістраль	Рідина / Газ		мм(")	9.52(3/8") / 15.88(5/8")		
Максимальна довжина труб			м	Max.50		
Заводська заправка/дозаправка				Заправлений з заводу на 30 м, дозаправка 54 г/м		
Макс. перепад висот		Зовнішн. вище/нижче	м	Max.50 / Max.15		
Робочий діапазон зовнішніх температур		Охолодження	°C	-15~50		
		Обігрів		-20~20		
Повітряний фільтр				Пластиковий x 1 (багаторазовий, миється)		
Пульт керування				дротовий: RC-EX3D (в комплекті) бездротовий: RCN-KIT4-E2 (опція)		
Опції та аксесуари				Wi-Fi-адаптер INWFIMHI001R100		
Підключення живлення				зовнішній блок		
Кабель живлення			$мм^2$	4 x 4.0, 1 x 1.5		
Міжблочний кабель			$мм^2$	4 x 1.5		
Номінал автоматичного вимикача			A	20		

ТЕХНІЧНІ ХАРАКТЕРИСТИКИ - FDF -

R32				Micro Inverter				
Модель				FDF140VNAWPVH	FDF140VSAWPVH	FDF200VSAWPVH	FDF250VSAWPVH	FDF280VSAWPVH
				Подвійна				
Внутрішній блок				FDF71VH x 2	FDF71VH x 2	FDF100VH x 2	FDF125VH x 2	FDF140VH x 2
Зовнішній блок				FDC140VNA-W	FDC140VSA-W	FDC200VSA-W	FDC250VSA-W	FDC280VSA-W
Електроживлення				1 фаза, 220-240 В, 50 Гц	3 фази, 380-415 В, 50 Гц			
Холодопродуктивність (Min~Max)			кВт	13.6 (5.0 ~ 14.5)	13.6 (5.0 ~ 14.5)	20.0 (6.8 ~ 22.4)	25.0 (6.8 ~ 28.0)	27.0 (7.5 ~ 31.5)
Теплопродуктивність (Min~Max)			кВт	15.5 (4.0 ~ 16.5)	15.5 (4.0 ~ 16.5)	22.4 (6.6 ~ 25.0)	28.0 (5.7 ~ 31.5)	30.0 (6.3 ~ 33.5)
Споживана потужність		Охол./Обігрів	кВт	4.46 / 4.49	4.58 / 4.49	6.71 / 6.06	9.54 / 8.37	10.93 / 9.47
SEER / SCOP		Охол./Обігрів		5.19 / 3.99	5.19 / 3.99	5.10 / 3.55	4.88 / 3.54	3.92 / 3.70
Пусковий струм			A	5	5	5	5	5
Макс. струм				24.0	15.0	19.0	20.0	20.0
Рівень звукової потужності	Внутр.	Охол./Обігрів	дБ(A)	55 / 55	55 / 55	65 / 65	67 / 67	67 / 67
	Зовнішн.	Охол./Обігрів		72 / 73	72 / 73	72 / 74	73 / 75	75 / 77
Рівень звукового тиску	Внутр.	Охол. (Hi/Me/Lo/Ulo)		42 / 39 / 35 / 33	42 / 39 / 35 / 33	53 / 51 / 49 / 44	55 / 51 / 49 / 44	55 / 51 / 49 / 44
		Обігр. (Hi/Me/Lo/Ulo)		42 / 39 / 35 / 33	42 / 39 / 35 / 33	53 / 51 / 49 / 44	55 / 51 / 49 / 44	55 / 51 / 49 / 44
	Зовнішн.	Охол./Обігрів		56 / 58	56 / 58	58 / 59	58 / 62	61 / 63
Циркуляція повітря	Внутр.	Охол. (Hi/Me/Lo/Ulo)	$м^3$/хв	18 / 16 / 14 / 12	18 / 16 / 14 / 12	27 / 26 / 23 / 19	29 / 26 / 23 / 19	29 / 26 / 23 / 19
		Обігр. (Hi/Me/Lo/Ulo)		18 / 16 / 14 / 12	18 / 16 / 14 / 12	27 / 26 / 23 / 19	29 / 26 / 23 / 19	29 / 26 / 23 / 19
	Зовнішн.	Охол./Обігрів		75 / 73	75 / 73	148 / 134	148 / 153	136 / 140
Розміри	Внутр.	Ш x В x Г	мм	600 x 1850 x 329				
	Зовнішн.			970 x 845 x 370		970 x 1505 x 370		
Міжлапна відстань опор зовнішнього блоку			мм	580				
Вага нетто	Внутр.		кг	47		49		
	Зовнішн.			77	78	144	145	155
Магістраль	Рідина / Газ		мм(")	9.52(3/8") / 15.88(5/8")		9.52(3/8") / 22.22(7/8")	12.7(1/2") / 22.22(7/8")	
Максимальна довжина труб			м	Max.50		Max.70		Max.60
Заводська заправка/дозаправка				Заправлений з заводу на 30 м, дозаправка 54 г/м		Зверніться до служби технічної підтримки		
Макс. перепад висот		Зовнішн. вище/нижче	м	Max.50 / Max.15				
Робочий діапазон зовнішніх температур		Охолодження	°C	-15~50				
		Обігрів		-20~20				
Повітряний фільтр				Пластиковий x 1 (багаторазовий, миється)				
Пульт керування				дротовий: RC-EX3D (в комплекті) бездротовий: RCN-KIT4-E2 (опція)				
Опції та аксесуари				Wi-Fi-адаптер INWFIMHI001R100				
Підключення живлення				зовнішній блок				
Кабель живлення			$мм^2$	3 x 6.0	4 x 4.0, 1 x 1.5	4 x 6.0, 1 x 1.5		
Міжблочний кабель			$мм^2$	4 x 1.5				
Номінал автоматичного вимикача			A	30	20	30		

R32				Standard Inverter		
			Модель	FDF71VNPWVH	FDF90VNPWVH	FDF100VNPWVH
Внутрішній блок				FDF71VH	FDF100VH	FDF100VH
Зовнішній блок				FDC71VNP-W	FDC90VNP-W	FDC100VNP-W
Електроживлення				1 фаза, 220-240 В, 50 Гц		
Холодопродуктивність (Min~Max)			кВт	7.1 (1.5 ~ 7.3)	9.0 (2.1 ~ 9.5)	10.0 (2.1 ~ 10.2)
Теплопродуктивність (Min~Max)			кВт	7.1 (1.1 ~ 7.3)	9.0 (1.7 ~ 9.5)	10.0 (1.7 ~ 10.4)
Споживана потужність		Охол./Обігрів	кВт	2.51 / 2.02	2.50 / 2.24	3.39 / 2.71
SEER / SCOP		Охол./Обігрів		5.85 / 3.91	5.90 / 4.24	5.43 / 3.94
Пусковий струм			A	5	5	5
Макс. струм				15.8	19.0	19.0
Рівень звукової потужності	Внутр.	Охол./Обігрів	дБ(A)	55 / 55	65 / 65	65 / 65
	Зовнішн.	Охол./Обігрів		67 / 67	67 / 66	68 / 67
Рівень звукового тиску	Внутр.	Охол. (Hi/Me/Lo/Ulo)		42 / 39 / 35 / 33	53 / 51 / 49 / 44	53 / 51 / 49 / 44
		Обігр. (Hi/Me/Lo/Ulo)		42 / 39 / 35 / 33	53 / 51 / 49 / 44	53 / 51 / 49 / 44
	Зовнішн.	Охол./Обігрів		54 / 54	55 / 53	56 / 54
Циркуляція повітря	Внутр.	Охол. (Hi/Me/Lo/Ulo)	$м^3$/хв	18 / 16 / 14 / 12	27 / 26 / 23 / 19	27 / 26 / 23 / 19
		Обігр. (Hi/Me/Lo/Ulo)		18 / 16 / 14 / 12	27 / 26 / 23 / 19	27 / 26 / 23 / 19
	Зовнішн.	Охол./Обігрів		42 / 42	59 / 55	63 / 55
Розміри	Внутр.	Ш x В x Г	мм	600 x 1850 x 329		
	Зовнішн.			800(+71) x 640 x 290	880(+88) x 750 x 340	
Міжлапна відстань опор зовнішнього блоку			мм	510	580	
Вага нетто	Внутр.		кг	47	49	
	Зовнішн.			45	57	
Магістраль	Рідина / Газ		мм(")	6.35(1/4") / 12.7(1/2")	6.35(1/4") / 15.88(5/8")	
Максимальна довжина труб			м	Max.26	Max.25	
Заводська заправка/дозаправка				Заправлений з заводу на 15 м, дозаправка 20 г/м		
Макс. перепад висот		Зовнішн. вище/нижче	м	Max.20 / Max.20		
Робочий діапазон зовнішніх температур		Охолодження	°C	-15~46		
		Обігрів		-15~20		
Повітряний фільтр				Пластиковий x 1 (багаторазовий, миється)		
		Пульт керування		дротовий: RC-EX3D (в комплекті) бездротовий: RCN-KIT4-E2 (опція)		
Опції та аксесуари				Wi-Fi-адаптер INWFIMHI001R100		
Підключення живлення				зовнішній блок		
Кабель живлення			$мм^2$	3 x 2.5	3 x 4.0	
Міжблочний кабель			$мм^2$	4 x 1.5		
Номінал автоматичного вимикача			A	30		

ЗОВНІШНІ БЛОКИ. Габаритні розміри (мм)

SRC40ZSX-W1, 50ZSX-W3, 60ZSX-W3

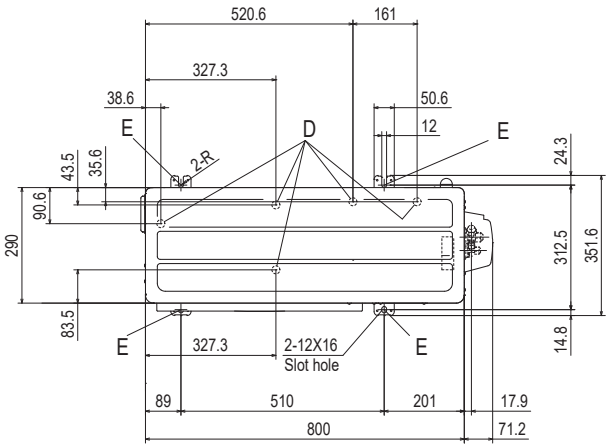

Symbol	Content	
A	Service valve connection（Gas side）	φ12.7(1／2")(Flare)
B	Service valve connection（Liquid side）	φ6.35(1／4")(Flare)
C	Pipe／cable draw-out hole	
D	Drain discharge hole	φ20×5 places
E	Anchor bolt hole	M10-12×4 places

Notes
(1) The unit must not be surrounded by walls on the four sides.
(2) The unit must be fixed with anchor bolts. An anchor bolt must not protrude more than 15mm.
(3) If the unit is installed in the location where there is a possibility of strong winds, place the unit such that the direction of air from the outlet gets perpendicular to the wind direction.
(4) Leave 200mm or more space above the unit.
(5) The wall height on the outlet side should be 1200mm or less.
(6) The model name label is attached on the front side of the unit.

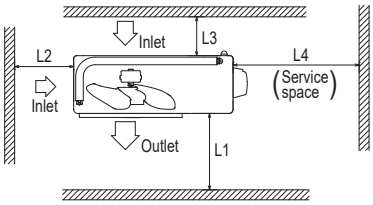

Minimum installation space

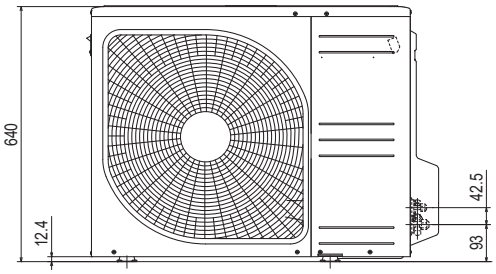

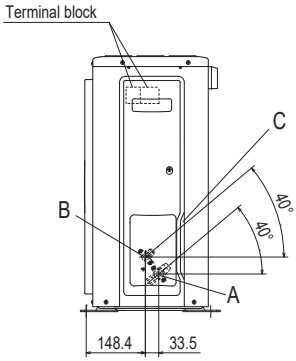

Examples installation / Size	I	II	III	IV
L1	Open	280	280	180
L2	100	75	Open	Open
L3	100	80	80	80
L4	250	Open	250	Open

FDC71VNX-W

Symbol	Content	
A	Service valve connection (gas side)	φ15.88（5／8"）（Flare）
B	Service valve connection (liquid side)	φ9.52（3／8"）（Flare）
C	Pipe/cable draw-out hole	
D	Drain discharge hole	φ20 × 3places
E	Anchor bolt hole	M10 × 4places

Notes
(1) It must not be surrounded by walls on the four sides.
(2) The unit must be fixed with anchor bolts. An anchor bolt must not protrude more the 15mm.
(3) Where the unit is subject to strong winds, lay it in such a direction that the blower outlet faces perpendicularly to the dominant wind direction.
(4) Leave 1m or more space above the unit.
(5) A wall in front of the blower outlet must not exceed the units height.
(6) The model name label is attached on the lower right corner of the front panel.

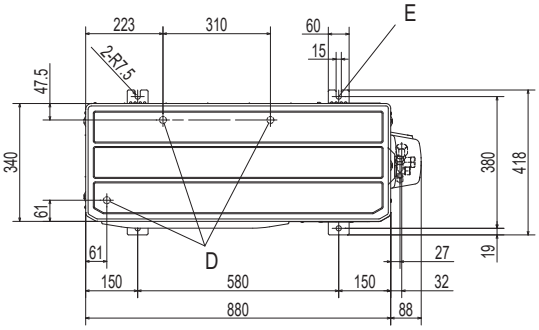

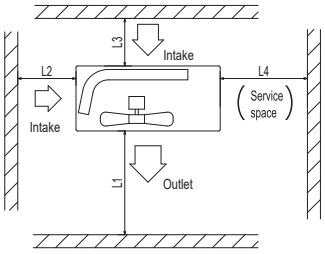

Minimum installation space

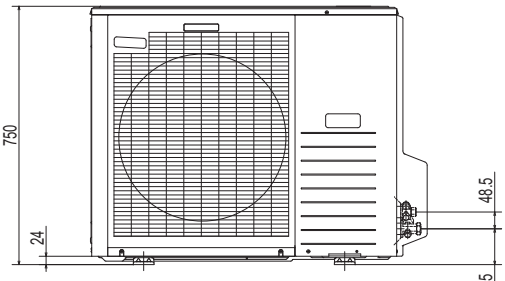

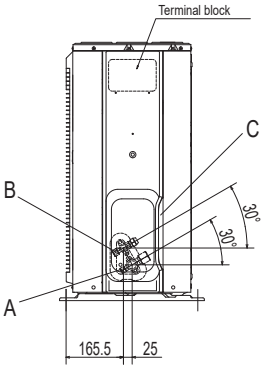

Examples of installation / Dimensions	I	II	III
L1	Open	Open	500
L2	300	250	Open
L3	100	150	100
L4	250	250	250

ЗОВНІШНІ БЛОКИ. Габаритні розміри (мм)

FDC100VNX-W, 125VNX-W, 140VNX-W, 100VSX-W, 125VSX-W, 140VSX-W

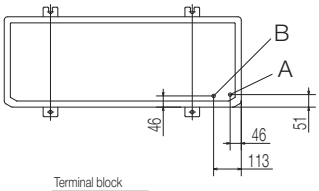

Symbol	Content	
A	Service valve connection of the attached connecting pipe (gas side)	ϕ 15.88 (5/8") (Flare)
B	Service valve connection (liquid side)	ϕ 9.52 (3/8") (Flare)
C	Pipe / cable draw-out hole	
D	Drain discharge hole	ϕ 20 x 3places
E	Anchor bolt hole	M10 x 4places
F	Cable draw-out hole	ϕ 30 (front) ϕ 45 (side) ϕ 50 (back)

Notes
(1) It must not be surrounded by walls on the four sides.
(2) The unit must be fixed with anchor bolts. An anchor bolt must not protrude more than 15mm.
(3) Where the unit is subject to strong winds, lay it in such a direction that the blower outlet faces perpendicularly to the dominant wind direction.
(4) Leave 1m or more space above the unit.
(5) A wall in front of the blower outlet must not exceed the units height.
(6) The model name label is attached on the lower right corner of the front panel.
(7) Connect the Service valve with local pipe by using the pipe of the attachment. (Gas side only)

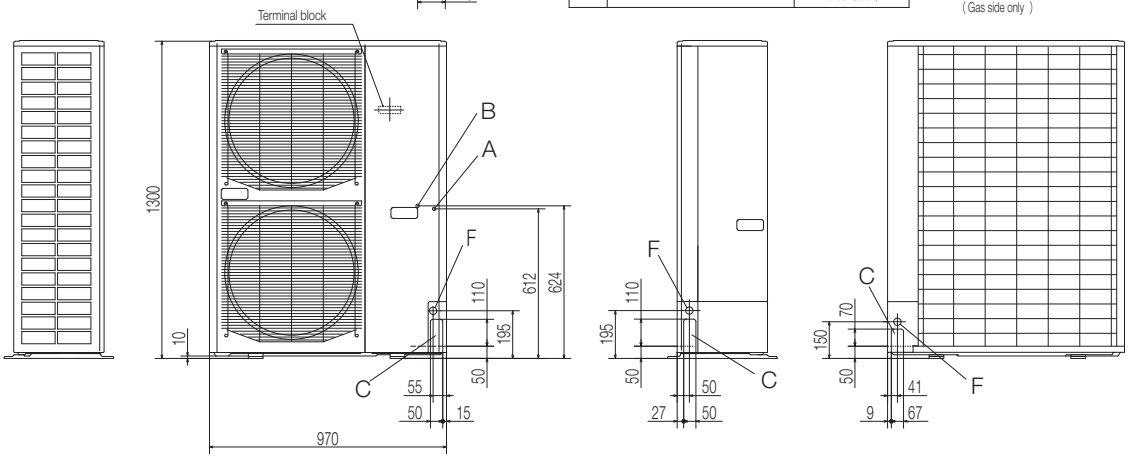

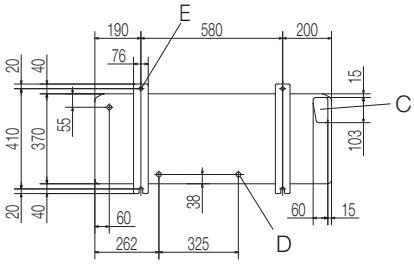

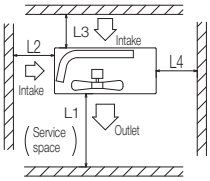

Minimum installation space

Examples of installation / Dimensions	I	II	III
L1	Open	Open	500
L2	300	5	Open
L3	150	300	150
L4	5	5	5

FDC100VNA-W, 125VNA-W, 140VNA-W, 100VSA-W, 125VSA-W, 140VSA-W

Symbol	Content	
A	Service valve connection (gas side)	ϕ15.88 (5/8") (Flare)
B	Service valve connection (liquid side)	ϕ9.52 (3/8") (Flare)
C	Pipe/cable draw-out hole	
D	Drain discharge hole	ϕ20×3places
E	Anchor bolt hole	M10×4places
F	Cable draw-out hole	ϕ30×3places

Notes
(1) It must not be surrounded by walls on the four sides.
(2) The unit must be fixed with anchor bolts. An anchor bolt must not protrude more the 15mm.
(3) Where the unit is subject to strong winds, lay it in such a direction that the blower outlet faces perpendicularly to the dominant wind direction.
(4) Leave 1m or more space above the unit.
(5) A wall in front of the blower outlet must not exceed the units height.
(6) The model name label is attached on the lower right corner of the front panel.

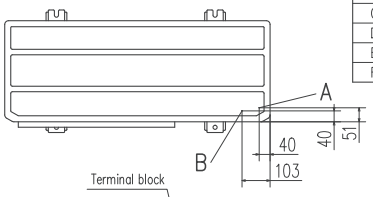

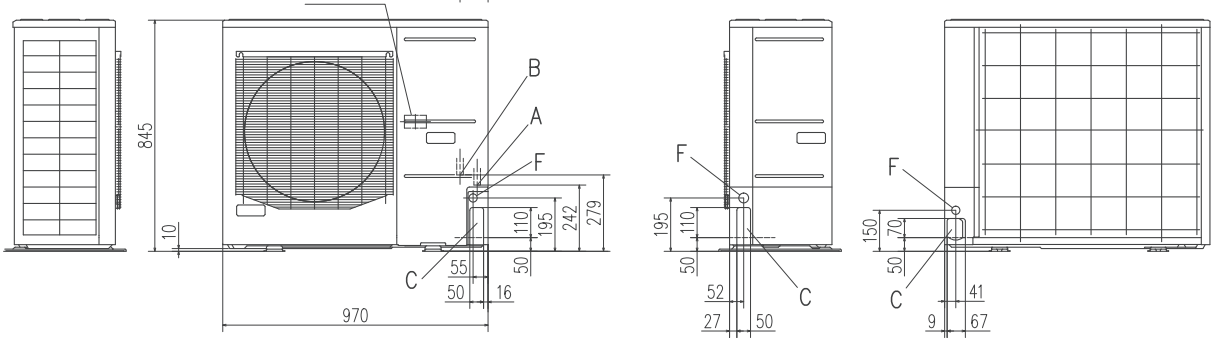

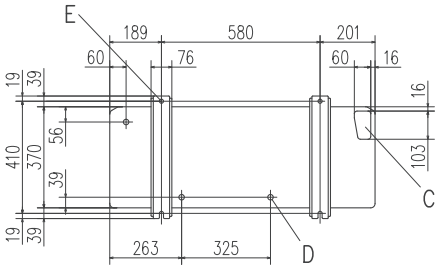

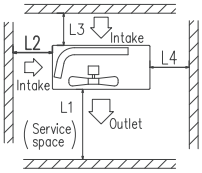

Minimum installation space

Examples of installation / Dimensions	I	II	III
L1	Open	Open	500
L2	300	5	Open
L3	150	300	150
L4	150	150	150

ЗОВНІШНІ БЛОКИ. Габаритні розміри (мм)

200VSA-W, 250VSA-W, 280VSA-W

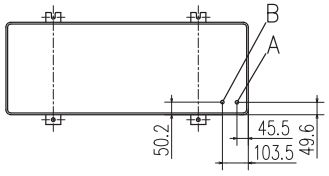

Symbol	Content	
A	Service valve connection of the attached connecting pipe (gas side)	ϕ19.05 (3/4") (Flare)
B	Service valve connection (liquid side)	200V : Φ9.52(3/8")(Flare) 250V, 280V : Φ12.7(1/2")(Flare)
C	Cable draw-out hole (front・side)	ϕ30x2places
D	Cable draw-out hole (front・side)	ϕ45x2places
E	Cable draw-out hole (back)	ϕ50
F	Pipe/cable draw-out hole	4places
G	Drain discharge hole	ϕ20×3places
H	Anchor bolt hole	M10×4places

Notes
(1) It must not be surrounded by walls on the four sides.
(2) The unit must be fixed with anchor bolts.
An anchor bolt must not protrude more than 15mm.
(3) Where the unit is subject to strong winds, lay it in such a direction that the blower outlet faces perpendicularly to the dominant wind direction.
(4) Leave 1m or more space above the unit.
(5) A wall in front of the blower outlet must not exceed the units height.
(6) The model name label is attached on the lower right corner of the front panel.
(7) Connect the service valve with local pipe by using the pipe of the attachment. (Gas side only)
(8) Regarding attaching the pipe of accessories, refer to an attached installation manual.

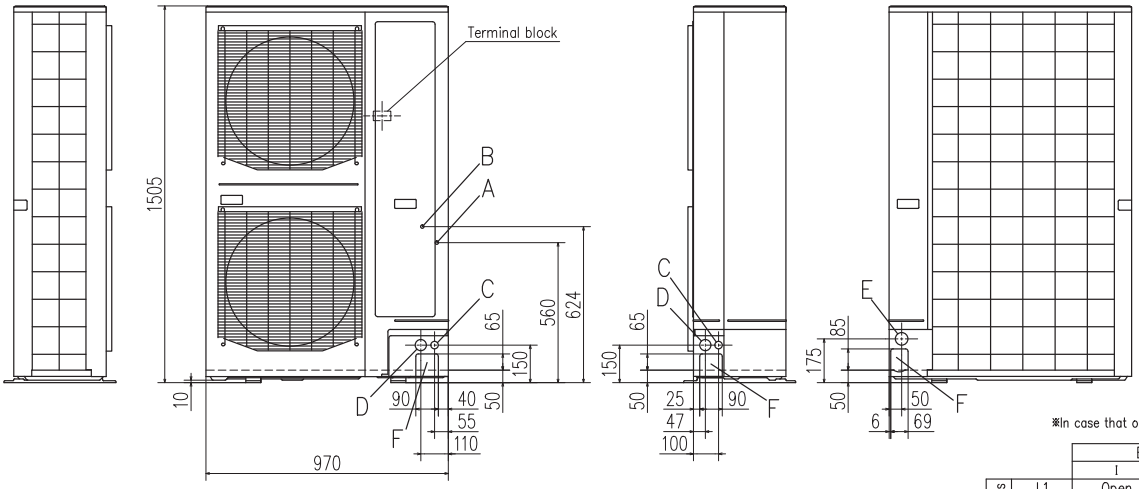

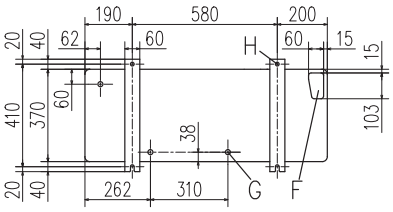

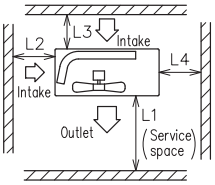

Minimum installation space

※In case that outdoor temperature is 44℃ or lower

		Examples of installation		
		I	II	III
Dimensions	L1	Open	Open	500
	L2	300	5	Open
	L3	150	300	150
	L4	250 (5) ※1	250 (5) ※1	250 (5) ※1

※1 If unit is installed in L4 space with ( )'s condition, secure space of 250mm in lateral (L4) by unit movement at the time of exchange work of compressor.

※In case that outdoor temperature is higher than 44℃

		Examples of installation		
		I	II	III
Dimensions	L1	Open	Open	2400
	L2	300	750	Open
	L3	300	300	300
	L4	750	300	1500

FDC250VSA

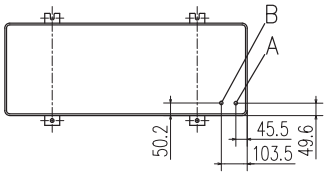

Symbol	Content	
A	Service valve connection of the attached connecting pipe (gas side)	ϕ19.05 (3/4") (Flare)
B	Service valve connection (liquid side)	ϕ12.7 (1/2") (Flare)
C	Cable draw-out hole (front・side)	ϕ30x2places
D	Cable draw-out hole (front・side)	ϕ45x2places
E	Cable draw-out hole (back)	ϕ50
F	Pipe/cable draw-out hole	4places
G	Drain discharge hole	ϕ20×3places
H	Anchor bolt hole	M10×4places

Notes
(1) It must not be surrounded by walls on the four sides.
(2) The unit must be fixed with anchor bolts.
An anchor bolt must not protrude more than 15mm.
(3) Where the unit is subject to strong winds, lay it in such a direction that the blower outlet faces perpendicularly to the dominant wind direction.
(4) Leave 1m or more space above the unit.
(5) A wall in front of the blower outlet must not exceed the units height.
(6) The model name label is attached on the lower right corner of the front panel.
(7) Connect the service valve with local pipe by using the pipe of the attachment. (Gas side only)
(8) Regarding attaching the pipe of accessories, refer to an attached installation manual.

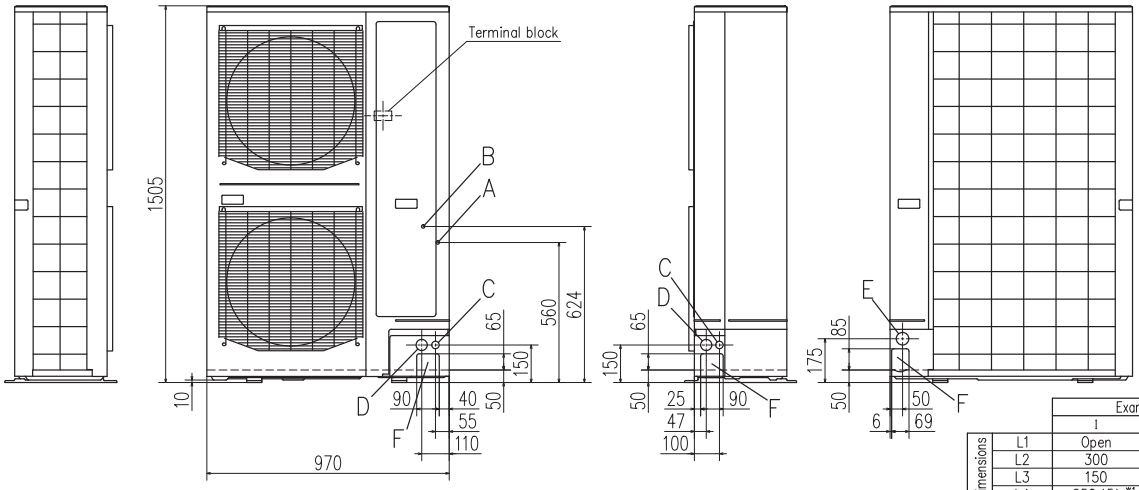

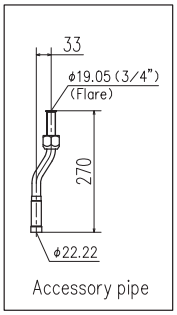

		Examples of installation		
		I	II	III
Dimensions	L1	Open	Open	500
	L2	300	5	Open
	L3	150	300	150
	L4	250 (5) ※1	250 (5) ※1	250 (5) ※1

※1 At the time of the installation at ( ) dimension, Secure space of 250mm in lateral (L4) by unit movement at the time of the exchange work of the compressor.

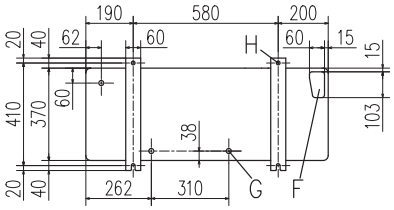

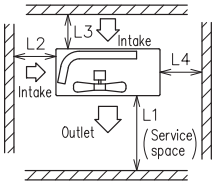

Minimum installation space

ЗОВНІШНІ БЛОКИ. Габаритні розміри (мм)

FDC71VNP-W

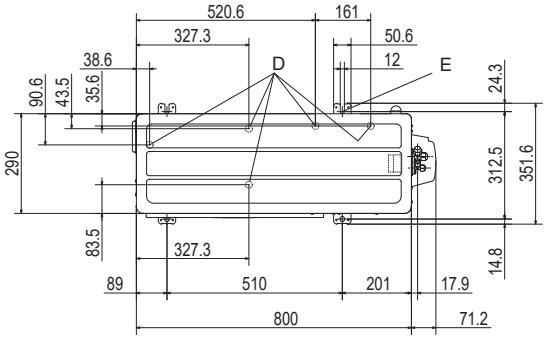

Symbol	Content	
A	Service valve connection(gas side)	φ12.7(1/2")(Flare)
B	Service valve connection(liquid side)	φ6.35(1/4")(Flare)
C	Pipe/ cable draw-out hole	
D	Drain discharge hole	φ20× 5 places
E	Anchor bolt hole	M10× 4 places

Notes
（1）It must not be surrounded by walls on the four sides.
（2）The unit must be fixed with anchor bolts. An anchor bolt must not protrude more than 15mm.
（3）Where the unit is subject to strong winds, lay it in such a direction that the blower outlet faces perpendicularly to the dominant wind direction.
（4）Leave 1m or more space above the unit.
（5）A wall in front of the blower outlet must not exceed the units height.
（6）The model name label is attached on the lower right corner of the front panel.

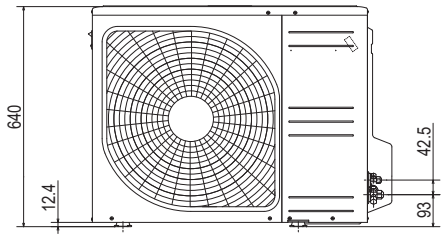

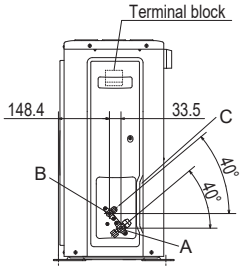

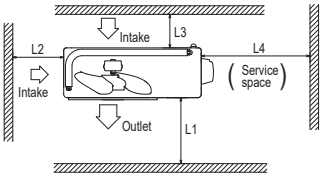

Minimum installation space

Examples of installation / Dimensions	I	II	III	IV
L1	Open	280	280	180
L2	100	75	Open	Open
L3	100	80	80	80
L4	250	Open	250	Open

FDC90VNP-W, 100VNP-W

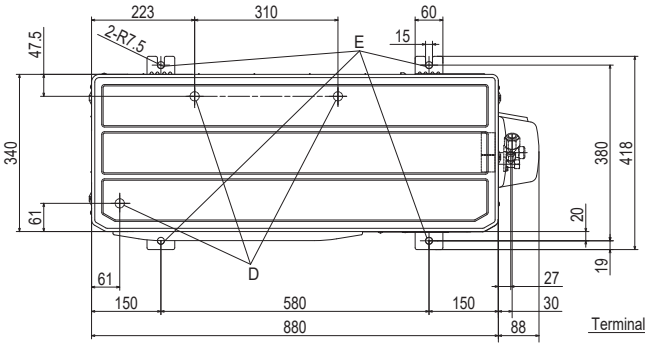

Notes
(1) It must not be surrounded by walls on four sides.
(2) The unit must be fixed with anchor bolts. An anchor bolt must not protrude more than 15mm.
(3) Where the unit is subjected to strong winds, lay it in such a direction that the blower outlet faces perpendicularly to the dominant wind direction.
(4) Leave 1m or more space above the unit.
(5) A wall in front of the blower outlet must not exceed the unit's height.
(6) The model name label is attached on the lower right corner of the front panel.

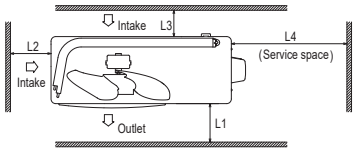

Minimum installation space

Examples of installation / Dimensions	I	II	III
L1	Open	Open	500
L2	300	250	Open
L3	100	150	100
L4	250	250	250

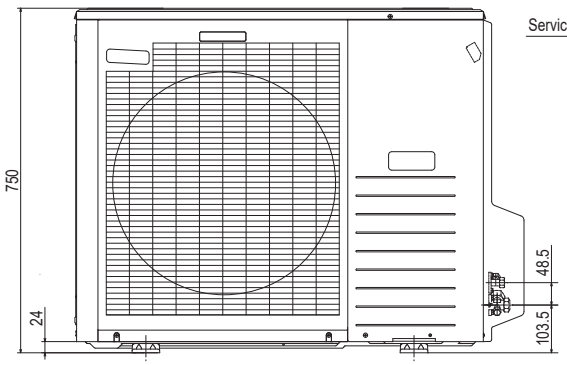

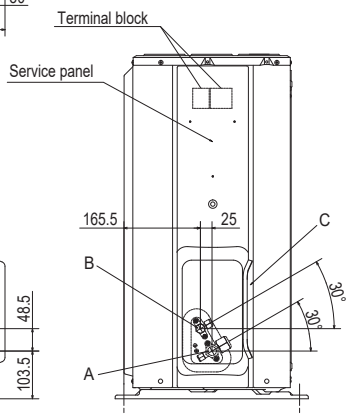

Symbol	Content	
A	Service valve connection(gas side)	φ 15.88(5 / 8")(Flare)
B	Service valve connection(liquid side)	φ 6.35(1 / 4")(Flare)
C	Pipe / cable draw-out hole	
D	Drain discharge hole	φ20 x 3 places
E	Anchor bolt hole	M10 x 4 places

ЗОВНІШНІ БЛОКИ. Габаритні розміри (мм)

FDC125VNP-W

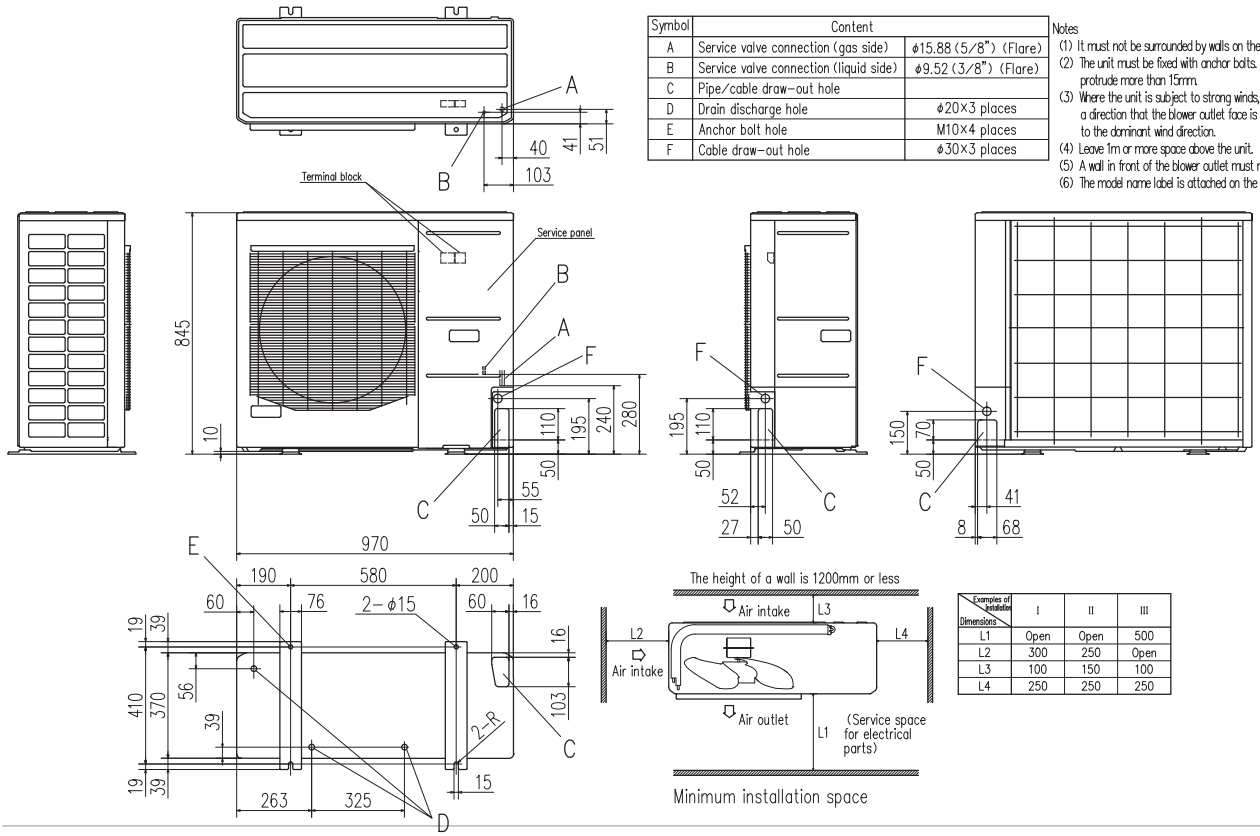

Symbol	Content	
A	Service valve connection (gas side)	φ15.88 (5/8") (Flare)
B	Service valve connection (liquid side)	φ9.52 (3/8") (Flare)
C	Pipe/cable draw-out hole	
D	Drain discharge hole	φ20×3 places
E	Anchor bolt hole	M10×4 places
F	Cable draw-out hole	φ30×3 places

Notes
(1) It must not be surrounded by walls on the four sides.
(2) The unit must be fixed with anchor bolts. An anchor bolt must not protrude more than 15mm.
(3) Where the unit is subject to strong winds, lay it in such a direction that the blower outlet face is perpendicular to the dominant wind direction.
(4) Leave 1m or more space above the unit.
(5) A wall in front of the blower outlet must not exceed the units height.
(6) The model name label is attached on the service panel.

Examples of installation / Dimensions	I	II	III
L1	Open	Open	500
L2	300	250	Open
L3	100	150	100
L4	250	250	250

Інтерфейс компресорно-конденсаторного блоку

AHU-KIT-SP2

Контролер AHU буде функціонувати як інтерфейс між напівпромисловими зовнішніми блоками Mitsubishi H.I. та теплообмінниками вентиляційної установки (AHU).

- Компактні розміри
- Контроль потужності 0-10 В / 4-20 мА
- Різні зовнішні сигнали вводу/виводу
- Підключення по Modbus
- Каскадне підключення
- Робота по контролю температури

Основні компоненти

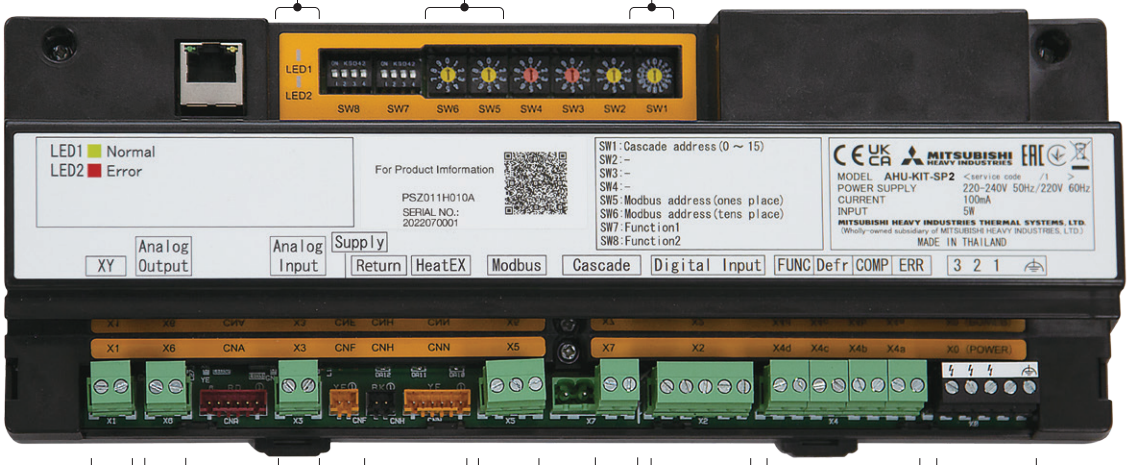

Світлодіод для перевірки стану

Адресація Modbus

Адресація I/F

Пульт керування

Аналоговий вихід
0-10 В

2 аналогових входи контроля потужності

(1) 0-10 В 0~1 В : 0% потужності
9~10 В : 100% потужності

(2) 4-20 мА 4 мА : 0% потужності
19.5~20 мА : 100% потужності

Підключення датчиків
- Thi-R1/2/3 (Темп. теплообмінника)
- Thi-A (Темп. зворотного повітря)

Modbus (RS485)

Каскадне підключення

Живлення
220-240 В (50 Гц),
Сигнальна лінія ч/б зовн. блоку

Цифровий вихід (x4)
Контакт «а» без напруги

Цифровий вхід (x3)
Вхідний AC 24-240
DC 20-130 В

Основні функції

Модель		AHU-KIT-SP
Розміри (Ш x В x Г)		290 x 109.5x 57mm
Цифровий вхід	Контроль потужності	○ 0-10 В DC, 4-20 мА (0-100%)
	Охолодж. / Обігрів	○
	Увімкн. / Вимкн.	○
	Аварійна зупинка	○
Цифровий вихід	Компресор On/Off	○
	Робота / Зупинка	○
	Defrost On/Off	○
	Помилка	○
Modbus (RS-485)		○
Каскадне підключення		○ Max 16
Стандарт		EN60335-1

Сумісність

Потужність	R32
4-7,1 кВт	SRC40/50/60ZSX-W1,-W2,-W3
	FDC71VNX-W
10-14 кВт	FDC100/125/140VNA-W
	FDC100/125/140VSA-W
	FDC100/125/140VNX-W
	FDC100/125/140VSX-W
20-27 кВт	FDC200/250/280VSA-W

Приклади та переваги

Приклад 1 General AHU

1. Контроль потужності 0-10 В DC, 4-20 мА (0-100%)
2. Різні входи/виходи для кращого контролю
3. Можна не використовувати пульт ДК

Сумісність з стандартними контролерами AHU. Забезпечте широку гнучкість для рішення AHU.

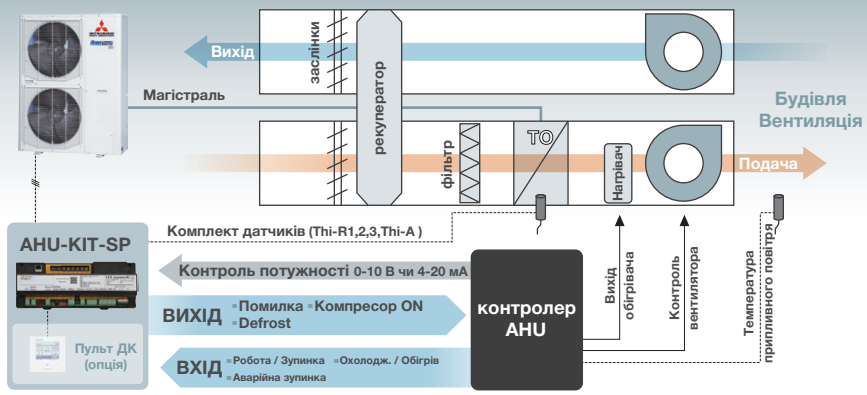

Приклад 2 Modbus AHU

1. Підключення Modbus
2. Таке ж саме керування, що й через зовнішні входи/виходи

Можливість підключення BMS без будь-яких додаткових пристроїв.

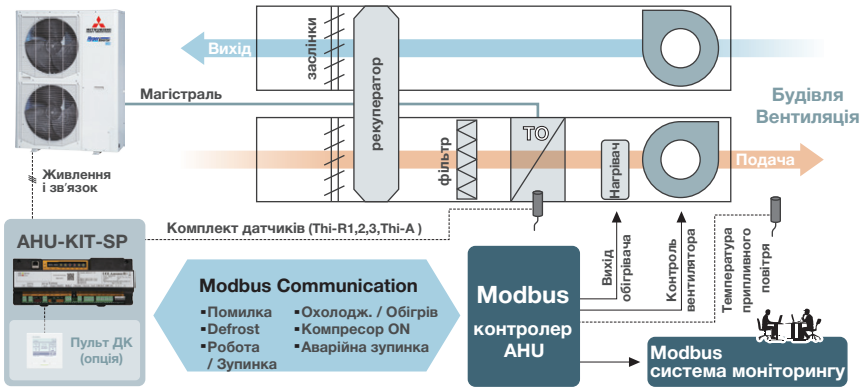

Приклад 3 Прості AHU

1. Підключення пульта ДК
2. Відповідний зовнішній вхід/вихід

Просте автономне керування AHU за допомогою регулювання температури з пульта ДК.

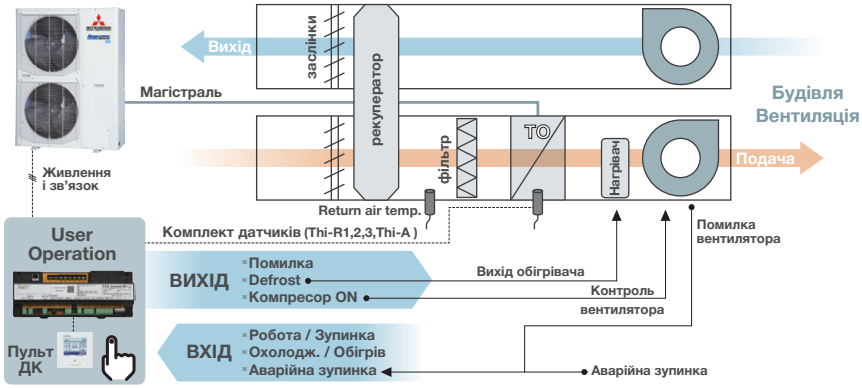

Приклад 4 Потужні AHU

Каскадне керування забезпечує широкий діапазон потужності агрегату. Кілька зовнішніх блоків підвищують надійність та ефективність системи.

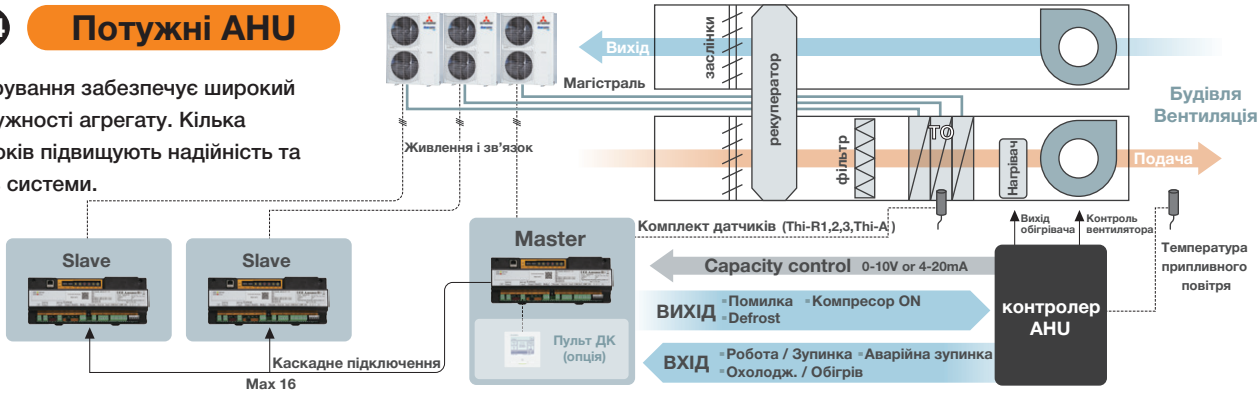

Системи керування

Лінійка пультів керування напівпромисловими спліт-системами

	внутр. блок	пульт
дротові	всі моделі	RC-ES1
		RC-EX3A(D)
		RC-E5
		RCH-E3

	внутр. блок	пульт
бездротові	FDT	RCN-T-5BW-E2
		RCN-T-5BB-E2
	FDTC	RCN-TC-5AW-E3

внутр. блок	пульт
FDU,FDUM,FDF	RCN-KIT4-E2
FDE	RCN-E-E3

Дротовий пульт керування

опція

RC-EX3A(D)

Сенсорний пульт з рідко-кристалічним дисплеєм і інтуїтивним керуванням

Зручний для користувачів

- Великий РК-екран (тачскрін) високої роздільної здатності миттєво реагує навіть на легкі дотики.
- Простий інтерфейс лише з трьома кнопками

ШхВхГ: 120x120x19 мм

Наочний

- Екран 3,8 дюйма
- Функція підсвічування
- Вибір мови

Екран налаштування режиму роботи

Бажаний режим роботи можна вибрати просто натиснувши цю кнопку

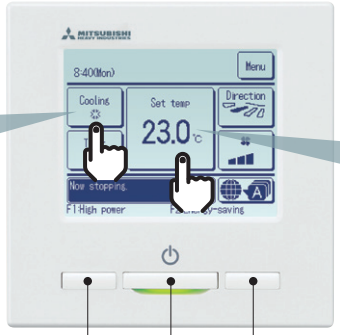

Екран встановлення температури

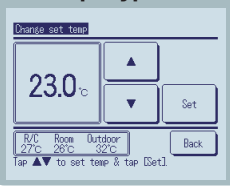

Ви можете дотиком встановити необхідну температуру за допомогою ▲▼

Функція High power

Робота на максимальній потужності (максимум 15 хвилин)

- Збільшення швидкості компресора
- Збільшення швидкості турбіни

Вмикання / Вимкнення

Функція Енергозбереження

- Змінює встановлену температуру в режимі охолодження на 28 °C, в режимі обігріву на 22 °C, в автоматичному режимі на 25 °C.
- Корекція роботи по зовнішній температурі

Основні функції

	Функція	Опис
Економія & Таймер	Операція енергозбереження	Оскільки потужність регулюється автоматично на основі зовнішньої температури, економія електроенергії відбувається без втрати комфорту.
	Таймер сну	Ця функція дозволяє заздалегідь встановити проміжок часу в діапазоні від 30 до 240 хвилин, протягом якого кондиціонер буде працювати перед вимкненням.
	Встановлення бажаної заданої температури	Встановлення бажаної температури, щоб вона була цільовою при кожній експлуатації кондиціонера.
	Таймер вмикання (год)	По закінченні встановленого часу запускається кондиціонер.
	Таймер вимкнення (год)	По закінченні встановленого часу кондиціонер вимикається.
	Таймер вмикання (час)	Кондиціонер запускається у встановлений час.
	Таймер вимкнення (час)	Кондиціонер вимикається у встановлений час.
	Тижневий таймер	4 програми на день, 28 на тиждень.
	Ліміт потужності	Ця функція дозволяє встановити ліміт потужності протягом певних періодів дня, тим самим зменшуючи експлуатаційні витрати.
	Режим «Відпустки»	Коли в приміщенні нікого не має тривалий час, кондиціонер буде підтримувати помірну температуру в приміщенні, уникаючи надзвичайно високих або низьких температур.
Комфорт	Великий РК-екран (тачскрін)	Великий 3,8-дюймовий екран забезпечує покращену видимість та зручність.
	Індивідуальне керування жалюзі	Можна візуально підтвердити та встановити необхідне положення жалюзі за допомогою дисплея.
	Автоматичне налаштування швидкості обертання вентилятора *1	Мікрокомп'ютер кондиціонера постійно контролює температуру повітря в приміщенні і автоматично налаштовує швидкість вентилятора.
	Налаштування збільшення температури	Можна задати значення підвищення температури для зміни заданої температури.
	Безшумна робота	Дозволяє програмувати періоди, коли кондиціонер працюватиме зі зниженим рівнем шуму.

*1 Неможливо використовувати, коли підключено центральний пульт керування.

	Функція	Опис
Зручність	Функціональні кнопки *1	Дві вибрані функції із семи доступних можна встановити на функціональні кнопки.
	Улюблений режим *1	Режим роботи, задану температуру, швидкість обертання вентилятора та напрямок повітря можна запрограмувати на функціональні кнопки.
	Налаштування яскравості індикатора роботи	Індикатор роботи має 10 ступенів регулювання яскравості.
	Контрастність дисплею	Регулювання контрастності екрану пульта.
	Функція High Power	У цьому режимі кондиціонер впродовж 15 хвилин працює в інтенсивному режимі та швидко досягає потрібної температури.
	Налаштування підсвічування	Функція дозволяє бачити елементи керування в умовах слабкої освітленості.
	Налаштування адміністратора	Ця функція дозволяє лише конкретним особам керувати пристроєм.
	Діапазон температури	Може бути обраний обмежений діапазон регулювання температури в режимі обігріву або охолодження.
	Функція зовнішнього вводу / виводу	За допомогою дистанційного контролера може встановлювати ввід / вивід додаткових команд.
	Вибір мови	Встановлення мови меню на пульті ДК.
Сервіс	USB-з'єднання (mini-B)	Можливе пакетне введення налаштувань таймера розкладу та інших налаштувань, що включають велику кількість даних.
	Відображення коду помилки	Відображення коду помилки коли виникає ненормальна робота пристрою.
	Відображення даних про експлуатацію	Відображення різних даних про роботу кондиціонера в режимі реального часу.
	Зверніться до компанії	Відображення контактів сервісної служби.
	Очищення фільтра	Відображення попередження про очищення фільтра.
	Налаштування статичного тиску	Дозволяє регулювати статичний тиск у повітроводах за допомогою пульта ДК.
	Резервування та ротація	Налаштування сценаріїв роботи кондиціонера для ротації роботи та резервування потужності.

Дротовий пульт керування

опція

RC-ES1 NEW

ШхВхГ: 86x86x17 мм

Дистанційне керування за допомогою бездротової технології Bluetooth®. Легке налаштування внутрішніх блоків. Сповіщення про аномальні умови або робочі дані з пульта дистанційного керування надсилатимуться на ваш смартфон.

- **Лаконічний і витончений дизайн**
- **Компактний розмір (86×86 мм)**
- **Пульт дистанційного керування з бездротовою технологією Bluetooth®**
- **Ротація та резервування**

M-Air PRO

GET IT ON Google Play

Download on the App Store

Дротовий пульт керування

опція

RC-E5

ШхВхГ: 120x120x19 мм

Використання RC-E5 забезпечує широкий доступ до масиву технічних даних і сервісної інформації у поєднанні із зручним інтерфейсом керування кондиціонером.

ФУНКЦІЇ ТА ОСОБЛИВОСТІ:

- Наочний індикатор таймера.
- Налагодження та вибір режимів роботи.
- Індикатор заданої температури.
- Індикація кодів помилок.
- Налаштування 4-х швидкостей вентилятора.
- Автоматичне налаштування статичного тиску в повітроводах для канальних кондиціонерів.

Спрощений дротовий пульт керування

опція

RCH-E3

ШхВхГ: 120x70x15 мм

Дротовий настінний пульт RCH-E3 простий у використанні і призначений для застосування в готельних номерах, офісах і т.д. Має обмежену функціональність:

- вмикання / вимкнення
- установка температури
- вибір режиму роботи
- установка швидкості обертання вентилятора.

※RCH-E3 не застосовується для індивідуальної системи керування жалюзі. Коли використовується RCH-E3, вентилятор має лише 3 швидкості (Hi-Me-Lo).

Групове керування внутрішніми блоками

Можна одночасно задавати команду/керувати до 16 внутрішніх блоків. Перемикання між блоками відбувається натисненням кнопки «Aircon.No».

Авторестарт

Функція автоматичного відновлення роботи після відключення електроживлення.

Бездротові пульти керування

опція

RCN-T-5BW-E2
RCN-T-5BB-E2

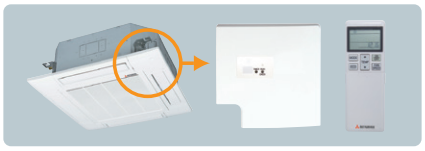

Для бездротового керування просто вставте комплект інфрачервоного приймача в кут панелі.

RCN-TC-5AW-E3

※Бездротовий пульт дистанційного керування не застосовується для індивідуальної системи керування жалюзі.

RCN-KIT4-E2 RCN-E-E3

Виносний термодатчик

опція

SC-THB-E3

У випадках, коли використання вбудованих термодатчиків внутрішнього блоку або пульта ДК не є ефективним засобом контролю температури або наявність пульта ДК в кожному окремому приміщенні не передбачено (наприклад, застосовується який-небудь з центральних пультів ДК), контроль температури можна здійснювати за допомогою окремого виносного термодатчика SC-THB-E3.

SUPERLINK II

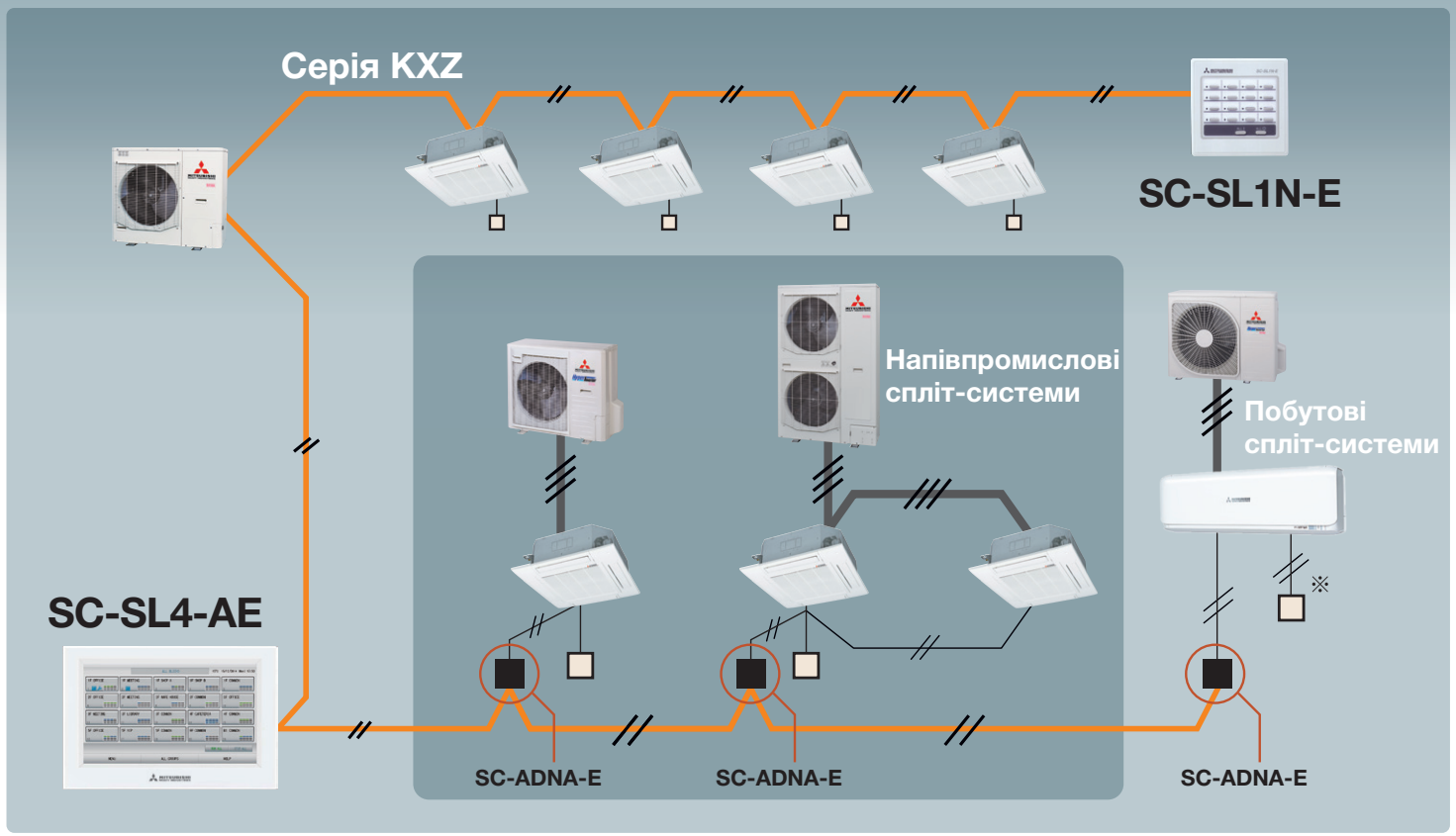

※ Для підключення дротового пульта ДК необхідний адаптер SC-BIKN2-E.

Центральні пульти керування

SC-SL1N-E

Вмикання або вимкнення до 16 внутрішніх або груп блоків окремо або усіх разом.

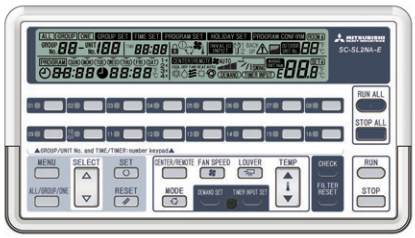

SC-SL2NA-E

Централізоване керування до 64 внутрішніх блоків. Вбудований тижневий таймер.

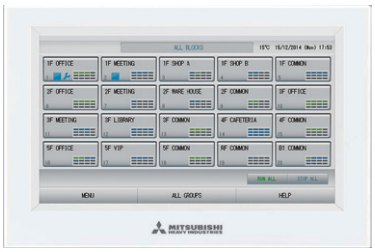

SC-SL4-AE3/BE3

Легкість керування забезпечується великим кольоровим сенсорним екраном з діагоналлю 9 дюймів. Можливе керування до 128 внутрішніми блоками.

Інтеграція в системи управління будівлею (BMS)

SC-WBGW256

Web-шлюз / шлюз BACnet

Керування до 256 блоків/груп (128 комірок x 2 системи SuperLink II) через браузер Internet Explorer або через центральну систему управління будівлею по протоколу BACnet.

За допомогою 4 таких шлюзів можна збудувати мережу управління 1024 внутрішніми блоками.

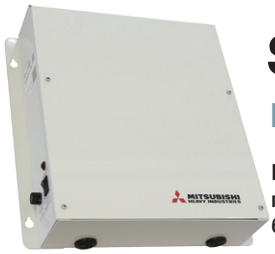

SC-LGWNB

Шлюз LonWorks

Інтеграція в систему BMS по протоколу LonWorks до 96 блоків / груп.

Інтеграція кондиціонерів MHI (RAC, PAC, KX) в систему KNX

MH-RC-KNX-1i (INKNXMHI001R000)

IntesisBox®

- Протокол: KNX TP-1 bus
- Габарити: 71 x 71 x 27 мм
- Зовнішнє живлення: не потрібно

Приклад:
Шлюз встановлений як основний

Приклад:
Шлюз встановлений як підлеглий

* В побутових спліт-системах (RAC) підключення реалізується через адаптер SC-BIKN2-E.

Інтеграція кондиціонерів MHI (RAC, PAC, KX) в систему Modbus

MH-RC-MBS-1 (INMBSMHI001R000)

IntesisBox®

- Протокол: Modbus RTU (RS-485)
- Габарити: 53 x 93 x 58 мм
- Зовнішнє живлення: не потрібно

Приклад:
Шлюз встановлений як основний

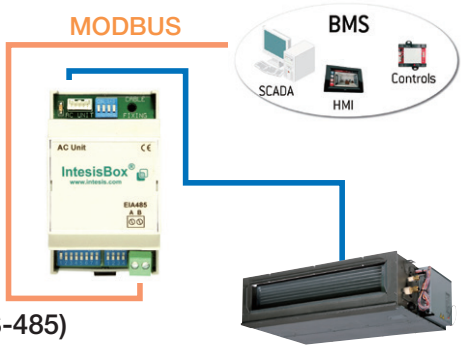

Приклад:
Шлюз встановлений як підлеглий

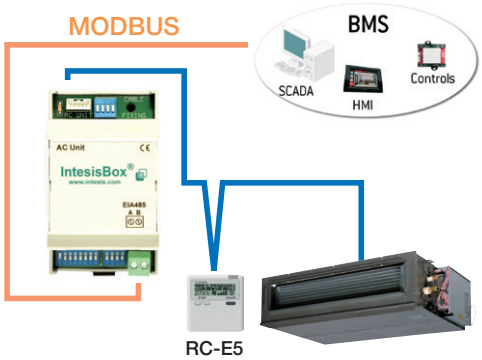

* В побутових спліт-системах (RAC) підключення реалізується через адаптер SC-BIKN2-E.

Керування кондиціонерами MHI (RAC, PAC) через Wi-Fi

WF-RAC

Для побутових спліт-систем

- SRK-ZSX-W
- SRK-ZS-W
- SRK-ZMX-W
- SRK-ZM-W
- SRK-ZR-W
- SRR-ZS-W, ZM-W
- SRF-ZS-W, ZSX-W, ZMX-W
- SRK63,71,80SZPR-S*

* Деякі функції не можуть використовуватися: жалюзі вліво-вправо, графік споживання електроенергії.

MH-RC-WIFI-1A (INWFIMHI001R100)

Для напівпромислових спліт-систем

- FDT
- FDTC
- FDE
- FDU
- FDUM
- FDF

Слабкострумовий термінал CNT для сигналізації та зовнішнього керування

Роз'єм CNT призначений для сигналізації та зовнішнього керування роботою кондиціонерів за допомогою сухих контактів.

* В побутових спліт-системах (RAC) керування реалізується через адаптер SC-BIKN2-E.

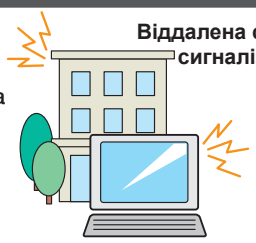

МОЖЛИВОСТІ:

- Сигналізація про стан кондиціонера (працює / вимкнений);
- Сигналізація про режим роботи кондиціонера (холод / тепло);
- Аварійна сигналізація (без деталізації – справний / аварія);
- Увімкнення та вимкнення кондиціонера по зовнішньому сигналу.

Коефіцієнти енергоефективності та річне споживання електроенергії

Впровадження нових енергозберігаючих технологій та інженерних розробок призвели до значного покращення енергоефективності та охорони навколишнього середовища.

Висока ефективність роботи двороторних компресорів постійного струму

Використання двороторного компресора постійного струму дало можливість збільшити частоту обертання ротора до 120 об/хв.

Двороторний компресор

Теплообмінник

Завдяки зміні конфігурації ребер з плоскої в М-подібну форму забезпечується оптимальний баланс теплопередачі та повітряного потоку.

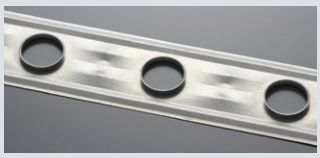

секційна структура

Коеф. тепловіддачі. Вт/м²•К

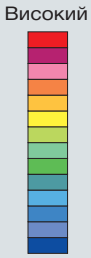

Холодоагент R32 чи R410A

Усі моделі використовують холодоагент R32 або R410A, який характеризується коефіцієнтом руйнування озонового шару рівним 0.

Внутрішній блок			FDT40VH	FDT50VH	FDT60VH	FDT71VH	FDT40VHx2
Зовнішній блок			SRC40ZSX-W1	SRC50ZSX-W3	SRC60ZSX-W3	FDC71VNX-W	FDT71VNX-W
Клас енергоефективності (охол./обігр.)			A+++/A++	A++/A++	A+++/A++	A++/A++	A++/A++
SEER			8.63	7.93	8.74	7.60	7.60
SCOP (помірний клімат)			4.62	4.63	5.00	4.61	4.66
Pdesign (охолодження/обігрів(@-10°C))		кВт	4.0/3.9	5.0/4.0	5.6/5.2	7.1/5.8	7.1/5.8
Щорічне споживання електроенергії (охол./обігр.)		кВт/рік	163/1167	221/1210	225/1455	327/1762	327/1742
Холодоагент	GWP		R32/675				
	заправка	kg/TCO$_2$E$_q$	1.30/0.878			2.75/1.86	
Тип опалювального сезону			Помірний				

Внутрішній блок			FDT100VH	FDT100VH	FDT50VHx2	FDT50VHx2
Зовнішній блок			FDC100VNA-W	FDC100VSA-W	FDC100VNA-W	FDC100VSA-W
Клас енергоефективності (охол./обігр.)			A++/A++	A++/A++	A++/A+	A++/A+
SEER			7.13	7.13	7.41	7.41
SCOP (помірний клімат)			4.60	4.60	4.47	4.47
Pdesign (охолодження/обігрів(@-10°C))		кВт	10.0/8.5	10.0/8.5	10.0/8.5	10.0/8.5
Щорічне споживання електроенергії (охол./обігр.)		кВт/рік	491/2590	491/2590	473/2665	473/2665
Холодоагент	GWP		R32/675			
	заправка	kg/TCO$_2$E$_q$	3.3/2.228			
Тип опалювального сезону			Помірний			

Внутрішній блок			FDT71VH	FDT100VH	FDT100VH
Зовнішній блок			FDC71VNP-W	FDC90VNP-W	FDC100VNP-W
Клас енергоефективності (охол./обігр.)			A++/A+	A++/A+	A++/A+
SEER			6.34	7.10	7.08
SCOP (помірний клімат)			4.38	4.56	4.53
Pdesign (охолодження/обігрів(@-10°C))		кВт	7.10/5.70	9.0/6.0	10.0/6.4
Щорічне споживання електроенергії (охол./обігр.)		кВт/рік	393/1822	444/1842	495/1977
Холодоагент	GWP		R32/675		
	заправка	kg/TCO$_2$E$_q$	1.3/0.878	1.7/1.148	
Тип опалювального сезону			Помірний		

. Холодоагент, що міститься в обладнанні, є фторованим парниковим газом, вказаним у Регламенті (ЄС) № 517/2014.
. SEER / SCOP засновані на EN14825.2016 та регламенті Комісії (ЄС) №.2016 / 2281. Температурні умови для розрахунку SCOP базуються на «Помірному кліматі».
· 'tonne(s) of CO_2 equivalent' означає кількість парникових газів, виражену як добуток ваги парникових газів у метричних тонах та їх потенціалу глобального потепління.

Внутрішній блок			FDTC40VH	FDTC50VH	FDTC60VH	FDTC40VHx2
Зовнішній блок			SRC40ZSX-W1	SRC50ZSX-W3	SRC60ZSX-W3	FDC71VNX-W
Клас енергоефективності (охол./обігр.)			A++/A+	A++/A+	A++/A+	A++/A+
SEER			6.94	6.52	6.45	6.70
SCOP (помірний клімат)			4.37	4.30	4.10	4.40
Pdesign (охолодження/обігрів(@-10°C))		кВт	4.0/4.0	5.0/4.3	5.6/5.1	7.1/6.0
Щорічне споживання електроенергії (охол./обігр.)		кВт/рік	202/1283	269/1401	304/1744	371/1911
Холодоагент	GWP		R32/675			
	заправка	kg/TCO$_2$E$_q$	1.30/0.878			2.75/1.86
Тип опалювального сезону			Помірний			

Внутрішній блок			FDTC50VHx2	FDTC50VHx2
Зовнішній блок			FDC100VNA-W	FDC100VSA-W
Клас енергоефективності (охол./обігр.)			A++/A+	A++/A+
SEER			6.17	6.17
SCOP (помірний клімат)			4.38	4.38
Pdesign (охолодження/обігрів(@-10°C))		кВт	10.0/8.5	10.0/8.5
Щорічне споживання електроенергії (охол./обігр.)		кВт/рік	567/2715	
Холодоагент	GWP		R32/675	
	заправка	kg/TCO$_2$E$_q$	3.3/2.228	
Тип опалювального сезону			Помірний	

Внутрішній блок			FDU71VH	FDU100VH	FDU100VH
Зовнішній блок			FDC71VNX-W	FDC100VNA-W	FDC100VSA-W
Клас енергоефективності (охол./обігр.)			A++/A+	A++/A+	A++/A+
SEER			6.89	6.11	6.11
SCOP (помірний клімат)			4.47	4.19	4.19
Pdesign (охолодження/обігрів(@-10°C))		кВт	7.1/6.0	10.0/8.5	10.0/8.5
Щорічне споживання електроенергії (охол./обігр.)		кВт/рік	361/1878	574/2843	574/2843
Холодоагент	GWP		R32/675		
	заправка	kg/TCO$_2$E$_q$	2.75/1.86	3.3/2.228	
Тип опалювального сезону			Помірний		

Внутрішній блок			FDU71VH	FDU100VH	FDU100VH
Зовнішній блок			FDC71VNP-W	FDC90VNP-W	FDC100VNP-W
Клас енергоефективності (охол./обігр.)			A+/A+	A++/A+	A++/A+
SEER			5.86	6.65	6.11
SCOP (помірний клімат)			4.12	4.22	4.13
Pdesign (охолодження/обігрів(@-10°C))		кВт	7.10/5.70	9.0/6.0	10.0/6.4
Щорічне споживання електроенергії (охол./обігр.)		кВт/рік	425/1937	474/1990	573/2169
Холодоагент	GWP		R32/675		
	заправка	kg/TCO$_2$E$_q$	1.3/0.878	1.7/1.148	
Тип опалювального сезону			Помірний		

Внутрішній блок			FDUM40VH	FDUM50VH	FDUM60VH	FDUM71VH	FDUM40VHx2
Зовнішній блок			SRC40ZSX-W1	SRC50ZSX-W3	SRC60ZSX-W3	FDC71VNX-W	FDC71VNX-W
Клас енергоефективності (охол./обігр.)			A++/A	A+/A	A++/A+	A++/A+	A++/A+
SEER			6.11	5.82	6.43	6.89	6.38
SCOP (помірний клімат)			3.81	3.89	4.37	4.45	4.15
Pdesign (охолодження/обігрів(@-10°C))		кВт	4.0/3.0	5.0/3.7	5.6/4.7	7.1/6.0	7.1/6.0
Щорічне споживання електроенергії (охол./обігр.)		кВт/рік	230/1102	301/1332	305/1508	361/1878	390/2025
Холодоагент	GWP		R32/675				
	заправка	kg/TCO$_2$E$_q$	1.30/0.878			2.75/1.86	
Тип опалювального сезону			Помірний				

Внутрішній блок			FDUM100VH	FDUM100VH	FDUM50VHx2	FDUM50VHx2
Зовнішній блок			FDC100VNA-W	FDC100VSA-W	FDC100VNA-W	FDC100VSA-W
Клас енергоефективності (охол./обігр.)			A++/A+	A++/A+	A+/A+	A+/A+
SEER			6.11	6.11	5.82	5.82
SCOP (помірний клімат)			4.19	4.19	4.00	4.00
Pdesign (охолодження/обігрів(@-10°C))		кВт	10.0/8.5	10.0/8.5	10.0/8.5	10.0/8.5
Щорічне споживання електроенергії (охол./обігр.)		кВт/рік	574/2843	574/2843	602/2974	602/2974
Холодоагент	GWP		R32/675			
	заправка	kg/TCO$_2$E$_q$	3.3/2.228			
Тип опалювального сезону			Помірний			

Внутрішній блок			FDUM71VH	FDUM100VH	FDUM100VH
Зовнішній блок			FDC71VNP-W	FDC90VNP-W	FDC100VNP-W
Клас енергоефективності (охол./обігр.)			A+/A+	A++/A+	A++/A+
SEER			5.86	6.65	6.11
SCOP (помірний клімат)			4.12	4.22	4.13
Pdesign (охолодження/обігрів(@-10°C))		кВт	7.10/5.70	9.0/6.0	10.0/6.4
Щорічне споживання електроенергії (охол./обігр.)		кВт/рік	425/1937	474/1990	573/2169
Холодоагент	GWP		R32/675		
	заправка	kg/TCO$_2$E$_q$	1.3/0.878	1.7/1.148	
Тип опалювального сезону			Помірний		

Коефіцієнти енергоефективності та річне споживання електроенергії

Внутрішній блок			SRK71ZR-W	SRK100ZR-W	SRK100ZR-W	SRK50ZSX-Wx2	SRK71ZR-W	SRK100ZR-W
Зовнішній блок			FDC71VNX-W	FDC100VNA-W	FDC100VSA-W	FDC100VNA-W	FDC71VNP-W	FDC100VNP-W
Клас енергоефективності (охол./обігр.)			A++/A+	A++/A+	A++/A+	A++/A+	A++/A+	A++/A+
SEER			6.80	6.13	6.13	7.05	6.75	6.11
SCOP (помірний клімат)			4.56	4.33	4.33	4.47	4.55	4.14
Pdesign (охолодження/обігрів(@-10°C))		кВт	7.1/5.8	10.0/8.5	10.0/8.5	10.0/8.5	7.10/5.70	9.6/6.0
Щорічне споживання електроенергії (охол./обігр.)		кВт/рік	366/1782	571/2746	571/2746	497/2661	369/1756	551/2028
Холодоагент	GWP		R32/675					
	заправка	kg/TC0$_2$E$_q$	2.75/1.86	3.3/2.228			1.3/0.878	1.7/1.148
Тип опалювального сезону			Помірний					

Внутрішній блок			FDE40VH	FDE50VH	FDE60VH	FDE71VH	FDE40VHx2
Зовнішній блок			SRC40ZSX-W1	SRC50ZSX-W3	SRC60ZSX-W3	FDC71VNX-W	FDC71VNX-W
Клас енергоефективності (охол./обігр.)			A++/A+	A++/A+	A++/A+	A++/A+	A++/A+
SEER			6.46	6.15	6.72	6.58	6.48
SCOP (помірний клімат)			4.02	4.07	4.41	4.45	4.49
Pdesign (охолодження/обігрів(@-10°C))		кВт	4.0/3.0	5.0/3.8	5.6/4.5	7.1/6.0	7.1/6.0
Щорічне споживання електроенергії (охол./обігр.)		кВт/рік	217/1045	285/1307	292/1430	378/1889	384/1870
Холодоагент	GWP		R32/675				
	заправка	kg/TC0$_2$E$_q$	1.30/0.878			2.75/1.86	
Тип опалювального сезону			Помірний				

Внутрішній блок			FDE100VH	FDE100VH	FDE50VHx2	FDE50VHx2	FDE71VH	FDE100VH	FDE100VH
Зовнішній блок			FDC100VNA-W	FDC100VSA-W	FDC100VNA-W	FDC100VSA-W	FDC71VNP-W	FDC90VNP-W	FDC100VNP-W
Клас енергоефективності (охол./обігр.)			A++/A+	A++/A+	A++/A+	A++/A+	A++/A+	A++/A+	A++/A+
SEER			6.67	6.67	6.16	6.16	6.44	6.78	6.63
SCOP (помірний клімат)			4.31	4.31	4.10	4.10	4.32	4.46	4.24
Pdesign (охолодження/обігрів(@-10°C))		кВт	10.0/8.5	10.0/8.5	10.0/8.5	10.0/8.5	7.10/5.70	9.0/5.8	10.0/6.0
Щорічне споживання електроенергії (охол./обігр.)		кВт/рік	525/2764	525/2764	569/2906	569/2906	386/1849	465/1822	529/1984
Холодоагент	GWP		R32/675						
	заправка	kg/TC0$_2$E$_q$	3.3/2.228				1.3/0.878	1.7/1.148	
Тип опалювального сезону			Помірний						

. Холодоагент, що міститься в обладнанні, є фторованим парниковим газом, вказаним у Регламенті (ЄС) № 517/2014.
. SEER / SCOP засновані на EN14825.2016 та регламенті Комісії (ЄС) №.2016 / 2281. Температурні умови для розрахунку SCOP базуються на «Помірному кліматі».
· 'tonne(s) of CO_2 equivalent' означає кількість парникових газів, виражену як добуток ваги парникових газів у метричних тонах та їх потенціалу глобального потепління.

SEER та SCOP визначені в перелічених нижче європейських регламентах.

№ 2016/2281: вимога до продуктів, що нагріваються на повітрі, продуктів охолодження, високотемпературних технологічних чилерам та фанкойлам. Сезонна ефективність – це новий спосіб оцінити справжню ефективність продуктів опалення та охолодження протягом цілого року.
Встановлено новим регламентом ЄС, що впроваджує Директиву екологічного проектування енергоносіїв (ErP). Вона визначає мінімальну ефективність, яку виробники кондиціонерів повинні інтегрувати у свою продукцію.
Нова система оцінки сезонної ефективності, яку необхідно використовувати для опалення та охолодження усім виробникам.

Внутрішній блок	FDT125VH	FDT140VH	FDT125VH	FDT140VH	FDT125VH	FDT140VH	FDT125VH	FDT140VH	FDT125VH
Зовнішній блок	FDC125VNX-W	FDC140VNX-W	FDC125VSX-W	FDC140VSA-W	FDC125VNA-W	FDC140VNA-W	FDC125VSA-W	FDC140VSA-W	FDC125VNP-W
SEER	7.54	7.20	7.64	7.20	6.53	6.17	6.53	6.17	6.37
SCOP (Помірний клімат)	4.44	4.35	4.26	4.14	4.38	4.42	4.38	4.42	4.27

Внутрішній блок	FDU125VH	FDU140VH	FDU125VH	FDU140VH	FDU125VH	FDU140VH	FDU125VH	FDU140VH	FDU125VH
Зовнішній блок	FDC125VNX-W	FDC140VNX-W	FDC125VSX-W	FDC140VSX-W	FDC125VNA-W	FDC140VNA-W	FDC125VSA-W	FDC140VSA-W	FDC125VNP-W
SEER	6.10	5.79	6.10	5.79	5.57	5.30	5.57	5.30	5.50
SCOP (Помірний клімат)	4.06	3.99	3.92	3.88	4.13	4.01	4.13	4.01	4.01

Внутрішній блок	FDU200VH	FDU250VH	FDU280VH
Зовнішній блок	FDC200VSA-W	FDC250VSA-W	FDC280VSA-W
SEER	5.10	4.88	4.92
SCOP (Помірний клімат)	3.55	3.54	3.70

Внутрішній блок	FDUM125VH	FDUM140VH	FDUM125VH	FDUM140VH	FDUM125VH	FDUM140VH	FDUM125VH	FDUM140VH	FDUM125VH
Зовнішній блок	FDC125VNX-W	FDC140VNX-W	FDC125VSX-W	FDC140VSX-W	FDC125VNA-W	FDC140VNA-W	FDC125VSA-W	FDC140VSA-W	FDC125VNP-W
SEER	6.10	5.79	6.10	5.79	5.57	5.30	5.57	5.30	5.50
SCOP (Помірний клімат)	4.06	3.99	3.92	3.88	4.13	4.01	4.13	4.01	4.01

Внутрішній блок	FDE125VH	FDE140VH	FDE125VH	FDE140VH	FDE125VH	FDE140VH	FDE125VH	FDE140VH	FDE125VH
Зовнішній блок	FDC125VNX-W	FDC140VNX-W	FDC125VSX-W	FDC140VSX-W	FDC125VNA-W	FDC140VNA-W	FDC125VSA-W	FDC140VSA-W	FDC125VNP-W
SEER	6.53	6.29	6.53	6.29	6.03	5.76	6.03	5.76	5.95
SCOP (Помірний клімат)	4.20	4.17	4.02	3.96	4.30	4.24	4.30	4.24	4.21

Внутрішній блок	FDF125VH	FDF140VH	FDF125VH	FDF140VH	FDF125VH	FDF140VH	FDF125VH	FDF140VH
Зовнішній блок	FDC125VNX-W	FDC140VNX-W	FDC125VSX-W	FDC140VSX-W	FDC125VNA-W	FDC140VNA-W	FDC125VSA-W	FDC140VSA-W
SEER	5.96	5.81	5.96	5.81	5.36	5.19	5.36	5.19
SCOP (Помірний клімат)	3.89	3.81	3.85	3.72	3.96	3.99	3.96	3.99

Ознайомтесь перед початком використання

Теплопродуктивність
Значення теплопродуктивності (кВт), наведені в каталозі, отримані під час роботи за температури зовнішнього повітря 7 °C і температури в приміщенні 20 °C відповідно до стандартів ISO. Теплопродуктивність знижується зі зниженням температури. Якщо температура зовнішнього повітря занадто низька, а теплопродуктивність недостатня, додатково використовуйте інші опалювальні прилади.

Визначення рівнів шуму
Значення рівня шуму – це значення за шкалою A, виміряні в безлунній камері, відповідно до стандартів ISO. У фактичних умовах монтажу це значення зазвичай вище, ніж наведене в каталозі, через вплив навколишнього шуму та відлуння. Враховуйте це під час монтажу.

Використання в середовищі з наявністю оливи
Уникайте встановлення цього обладнання в середовищі, де розпилюється або накопичується олива, наприклад на кухні чи на виробництві з механічним обладнанням. Якщо олива осідає на теплообміннику, ефективність теплообміну знижується, можлива поява масляного туману, а деталі із синтетичної смоли можуть деформуватися та ламатися.

Використання в кислотному або лужному середовищі
Якщо цей блок використовується в кислотному середовищі, наприклад у районах гарячих джерел із високим вмістом сірчистих газів, або в лужному середовищі з аміаком чи хлоридом кальцію, у місцях, де засмоктується відпрацьоване повітря від теплообмінника, або в прибережних районах, де блок зазнає впливу солоного повітря, зовнішня панель, теплообмінник тощо можуть кородувати. Якщо кондиціонер використовується в умовах, що відрізняються від звичайного атмосферного середовища, зверніться до дилера.

Використання в приміщеннях із високими стелями
Якщо стеля висока, встановіть додаткове обладнання для покращення розподілу тепла та повітряного потоку під час обігріву.

Витік холодоагенту
Холодоагент (R32, R410A), що використовується в кондиціонері, є нетоксичним у своєму початковому стані. Однак з урахуванням можливої ситуації, коли холодоагент витікає в приміщення, у малих приміщеннях, де допустимий рівень може бути перевищено, необхідно вжити заходів проти витоку холодоагенту. Забезпечте відповідні заходи, наприклад встановлення вентиляційних пристроїв.

Використання в засніжених районах
Під час встановлення зовнішнього блоку в засніжених районах вживайте таких заходів:

*Захист від снігу. Встановіть снігозахисний кожух, щоб сніг не перекривав повітрозабірний отвір і не потрапляв усередину зовнішнього блоку з подальшим замерзанням.

*Накопичення снігу. У районах із сильними снігопадами накопичений сніг може перекрити повітрозабірний отвір. У такому разі під зовнішнім блоком необхідно встановити раму, висота якої на 50 см або більше перевищує очікуваний рівень снігового покриву.

Автоматичне розморожування
Якщо температура низька, а вологість висока, на теплообміннику зовнішнього блоку утворюватиметься іній. Якщо продовжувати роботу, теплопродуктивність знизиться. «Автоматичне розморожування» спрацьовує для видалення цього інею. Після роботи в режимі обігріву приблизно на 3-10 хвилин блок зупиниться, і іній буде видалено. Після розморожування подача теплого повітря відновиться.

Сервісне обслуговування
Після використання кондиціонера протягом кількох сезонів усередині нього накопичується бруд, що призводить до зниження продуктивності. Окрім регулярного самостійного обслуговування (див. інструкцію з експлуатаціїа), рекомендується укласти договір на технічне обслуговування зі спеціалізованою організацією.

Заходи безпеки

Призначення кондиціонера
Кондиціонери, описані у цьому каталозі, є спеціалізованими пристроями охолодження / обігріву, призначеними для використання людьми. Не використовуйте їх для спеціальних застосувань, таких як зберігання харчових продуктів або рослин, прецизійних пристроїв, цінних творів мистецтва тощо. Це може призвести до погіршення якості таких об’єктів. Не використовуйте ці пристрої для охолодження транспортних засобів або суден. Це може спричинити витік води або ураження електричним струмом.

Перед використанням
Перед початком використання обов’язково уважно прочитайте «Інструкцію з експлуатації».

Монтаж
Завжди доручайте монтаж дилеру або спеціалісту. Неправильний монтаж може призвести до витоку води, ураження електричним струмом і пожежі. Переконайтеся, що зовнішній блок встановлений стійко. Закріпіть блок на надійній основі.

Місце використання
Не встановлюйте обладнання в місцях, де можливий витік горючого газу або де утворюються іскри. Встановлення в місці, де горючий газ може утворюватися, поширюватися або накопичуватися, а також у місцях із наявністю вуглецевих волокон, може призвести до пожежі.

РУХАЄМО СВІТ ВПЕРЕД

MITSUBISHI HEAVY INDUSTRIES GROUP

Сертифіковано в Україні

061

Сертифікат ISO 9001

Номер сертифікату: JQA-0709

ISO 9001 Certificate:44 100 980813

Сертифікат ISO 14001

Номер сертифікату: YKA4005636

ISO 14001 Certificate:04 104 980813

Виробник залишає за собою право без повідомлення змінювати конструкцію, зовнішній вигляд і технічні характеристики продукції, приведеної в цьому каталозі.
Крім того, фірма-виробник не несе відповідальності за можливі друкарські помилки і помилки, що виникли при друці.
Авторське право © 2025, Mitsubishi heavy industries. Усі права захищені.